ÖNB
+Z28328270X

Digitized by Google

Digitized by Google

Foaea legilor imperiale

pentru

Regatele și Țerile representate in Senatul imperial.

Anul 1881.

VIENA.
Imprimeria imp. reg. de Curte și de Stat.
1881.

Digitized by Google

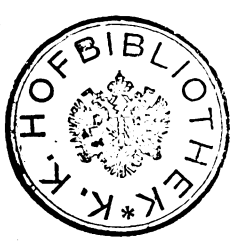

Digitized by Google

Repertoriul prim.

Consemnațiunea cronologică

a legilor și ordinațiunilor publicate in foaea legilor imperiale in decursul anului 1881.

Datul legii, al ordinațiunii seau al altei publicațiuni	Cuprinsul	No. legii etc.	Pagina
1873			
10/22 Febr.	Convențiunea dintre imperiul Austro-Ungariei și principatul Românieĭ, despre jonețiunea căilor ferate ale amînduror părților lîngă Suceava (Iteani) . .	42	**125**
1880			
3 Iuniu	Tractatul de comerciu și de navigațiune dintre Austro-Ungaria și Ispania . .	29	**73**
19 Iuliu	Tractatul dintre Austro-Ungaria și Belgia despre accordarea beneficiului de asistență judiciare	19	**31**
3 Novembre	Convențiunea despre schimbarea pachetelor postale fără declarațiune de valoare, incheiată intre Austro-Ungaria, Germania, Belgia, Bulgaria, Danemarca, Egiptul, Spania, Francia, Mareabritanie cu Irlanda, India britică, Italia, Luxemburgul, Montenegro, Țerile de jos, Persia, Portugalia, Romînia, Serbia, Svedia și Norvegia, Helveția și Turcia	88	**307**
24 „	Tractatul de stat dintre imperiul Austro-Ungariei și regatul Țerilor de jos pentru estradarea reciprocă a criminalilor	34	**97**
27 Decembre	Lege prin carea dispositiunile legii din 21 Maiu 1873, No. 87 al f. l. i., despre favoririle accordate asociațiunilor industriale și economice, inființate pe basa legii din 9 Aprile 1873, No. 70 al f. l. i., cu privire la cuveninţa timbrului și la cuvenințele immediate, se estind și la alte asociațiuni industriale și economice și casse de avansuri	1	**1**
29 „	Ordinațiunea ministeriului de justiție despre estinderea jurisdicțiunii in cause correcțiunale a preturii urbane delegate Alsergrund la ținutul preturii urbane delegate urbea internă Viena	2	**3**
31 „	Lege prin carea se incuviințează redicarea contingentului de recruți in anul 1881, recerut pentru susținerea armatei permanente (a marinei de resbel) și a reservei suplinitoare	3	**3**
31 „	Publicațiunea ministeriului pentru apĕrarea statului despre consignațiunea ulterioare asupra posturilor de serviciu, apoi a posturilor de funcțiunari și a altor posturi, reservate in înțelesul legii din 19 Aprile 1872 suboficerilor indreptățiți la cassele de păstrare, in privința cărora s'a accordat celor indreptățiți o prioritate, carea, suplinind publicațiunea ministeriului de apĕrarea statului din 16 Iuliu 1879, s'a compilat in conțelegere cu ministeriile interesate	4	**4**
1881			
12 Ianuariu	Tractatul de stat dintre imperiul Austro-Ungariei și regatul Belgiei pentru estradarea reciprocă de criminali	28	**59**

Digitized by Google

Datul legii, al ordinațiunii seau al altei publicațiuni	Cuprinsul	No. legii etc.	Pagina
1881			
12 Ianuariu	Emisul ministeriului de finance despre admiterea numerătoriul de G. Hodek (numerătoriu-difusoriu) pentru controla contribuțiunii in fabricele de zahar de sveele pentru restul periodul de producțiune 1880/1	5	5
15 „	Publicațiunea ministeriului de finance despre restrămutarea oficiului de vamă secundariu al Bavariei din Höll la Bavaria	6	6
20 „	Emisul ministeriului de finance despre autorisarea oficiului de vamă i. r., de classa I. din Oberndorf-Laufen spre a lua berea in tractare de esport . .	7	7
27 „	Emisul ministeriului de finance despre terminul de notificare pentru aranjamentele relative la contribuțiunea de vinars	8	7
4 Februariu	Lege despre terminarea construcțiunii căii ferate din șesul Bosniei intre Zenica și Sarajevo	9	7
11 „	Lege despre jurisdicțiunea consulare in Egipt	10	9
11 „	Ordinațiunea imperătească prin carea pe basa legii din 11 Februariu 1881, despre jurisdicțiunea consulare in Egipt, se prelungesce restricțiunea jurisdicțiunii judecătoriilor consulari austro-ungare precum și transferirea lor parțială cătră judecătoriile de nou inființate in Egipt	14	27
11 „	Emisul ministeriului de finance relativ la unele puncte ale controlei despre contribuțiunea de bere	11	9
12 „	Ordinațiunea ministeriului de justiție despre esecutarea Art. IV al tractatului de legalisare din 25 Februariu 1880, No. 85 al f. l. i., ce s'a incheiat cu imperiul Germaniei	13	13
13 „	Lege despre consimțirea la conclusele dietei provinciale a Carnioliei relative la adaosele la impositele directe de incassat spre scopul cerinței fondului de dissărcinarea pământului a Carnoliei pe anul 1881	12	12
26 „	Lege despre variațiunea admisibilă in finitate la baterea monetelor de aur de câte opt florini și patru florini	16	29
26 „	Lege prin carea ministeriul regatelor și țerilor representate in senatul imperial se autorisează a incheia o convențiune cu ministeriul țerilor coroanei ungaresci pentru inmulțirea monetei mărunte de aramă	20	34
26 „	Ordinațiunea ministeriului de justiție despre asemnarea județului Kolbuszow la ținutul tribunalului Rzeszow in Galiția	15	27
7 Marte	Ordinațiunea ministeriului de justiție și a celui de finance despre o convențiune incheiată cu guvernul reg. al Saxoniei pentru tractarea succesiunilor mobilari scutite de contribuțiuni de amîndoue părțile	17	29
7 „	Ordinațiunea ministeriului de comerciu despre intocmirea uniformă și supraveghierea medloacelor de signalisare pe basa prescriptelor pentru evitarea desastrelor pe mare prin ciocnirea năilor	21	35
10 „	Ordinațiunea ministeriului de interne, a celui de comerciu și a celui de finance despre intredicerea importului de porci, carne de porc, slănină și cârnațe din statele unite ale Americei de nord	18	30
14 „	Ordinațiunea ministeriului de justiție despre asemnarea comunelor Chodnowice, Tyszkowice și Chraplice la ținutul preturii urbane delegate Przemysl in Galiția	22	41
20 „	Ordinațiunea ministeriului pentru apărarea statului și a ministeriului de finance pentru esecutarea legii din 13 Iuniu 1880, No. 70 al f. l. i., despre taxa militare	26	45
23 „	Ordinațiunea ministeriilor de finance și de comerciu, in contelegere cu ministeriile reg. ungaresci de finance și de comerciu, prin carea se publică un regulament nou despre declarațiunile de incărcătura năilor	35	109
25 „	Publicațiunea ministeriului de finance despre inființarea de stațiuni vamale cu atribuțiunile oficiilor vamale secundari de classa II in Prosiceni-Kamen, in Lisijciak și in Szent-Rochus	23	41

Digitized by Google

Datul legii, al ordinațiunii seau al altei publicațiuni	Cuprinsul	No. legii etc.	Pagina
1881			
27 Marte	Publicațiunea ministeriului de justiție despre recunoascerea dreptului de exteritorialitate către Alteța Sa regală Ducele Dom Miguel de Braganza .	27	**58**
28 „	Ordinațiunea ministeriului de comerciu in contelegere cu ministeriile de interne și de finance despre verificarea suplementare a mesurilor, ponderilor, balanțelor și a altor aparate de mesurare, ce servesc la mesurare și cumpenire in comunicațiunea publică, — apoi a bereielor supuse verificării	30	**93**
28 „	Ordinațiunea ministeriului de comerciu in contelegere cu ministeriul de interne, prin carea se publică o prohibițiune relativă la păstrarea de mesuri, ponduri și balanțe, ce nu correspund normelor de verificare esistente, in magazinile de vêndare a industriarilor	31	**95**
30 „	Lege despre redicarea nentreruptă a impositelor și contribuțiunilor, apoi despre acoperirea speselor de stat in decurs lunilor Aprile și Maiu 1881	24	**41**
30 „	Lege despre modificarea terminilor valabili pentru procedura de reclamațiune la regularea impositului fonciar	25	**42**
7 Aprile	Lege despre cedarea in schimb a curții așa numite „Wälscher Hof“ in Kuttenberg către comuna Kuttenberg	32	**95**
10 „	Lege prin carea se modifică dispositiunea apendicelui la regulamentul electoral al senatului imperial in privința ținutului electoral in Galiția, d) comune rurale, No. 15	36	**121**
11 „	Lege despre autorisarea guvernului a face operațiune de credit spre acoperirea probabilului deficit al anului 1881	33	**96**
11 „	Lege despre favoririle pentru fundațiunile inființate cu ocasiunea serbării aniversării mele de cincideci de ani, apoi pentru acelea ce s'au inființat seau se vor inființa cu ocasiunea căsătoriei Alteței Sale imperiale a principelui de coroană Rudolf, precum și pentru mai multe fundațiuni inființate in regatul Meu Galiția și Lodomeria cu marele ducat al Cracoviei in privința timbrului și a taxelor	37	**122**
13 „	Lege prin carea se recunoasc profesorilor dela scolile de stat de obstetrice adaosele cincenari, eară vêduvelor acestora se accordează pensiunea cuvenitoare dupre positiunea bărbatului	38	**122**
13 „	Publicațiunea ministeriului de finance relativă la obligațiunile rentei de noate austriace cu cinci percente	39	**123**
15 „	Lege despre timbrul cărților de joc	43	**149**
16 „	Publicațiunea ministeriului de finance despre estinderea atribuțiunilor de vămuire a oficiuni de vamă secundariu de I. classă din Cittavecchia in Dalmația	40	**123**
16 „	Publicațiunea ministeriului de finance despre estinderea atribuțiunilor de vămuire a oficiului de vamă secundariu de classă II din S. Martino și Pucischie in Dalmația	41	**124**
6 Maiu	Ordinațiunea ministeriului de finance și a celui pentru apărarea statului despre calcularea taxelor militari incassate pe basa legii din 13 Iuniu 1880, No. 70 al f. l. i.	44	**156**
9 „	Concesiunea pentru căile locale: dela Königgrätz la Wostromeř cu un ram dela Sadova la Smiřic; dela Nimburg la Jičin, cu rami dela Křinec la Königstadtl și dela Kopidlno la Libaň; dela Nezvěstic la Mirōschau și dela Nusle la Modřan	48	**165**
13 „	Publicațiunea ministeriului pentru apărarea statului și a ministeriului de finance prin carea se publică insirarea suplementare a locului de garnisoană Suttomore (Spizza) in Dalmația in classa a șeptea a tarifului de cens (No. 95 al f. l. i. ex 1879)	52	**211**
18 „	Lege despre tractarea la pensiunare a profesorilor dela facultatea teologică din Cracovia	56	**217**

Digitized by Google

Datul legii, al ordinațiunii seau al altei publicațiuni	Cuprinsul	No. legii etc.	Pagina
1881			
19 Maiu	Publicațiunea ministeriilor de finance și de comerciu despre despărțirea respective impreunarea serviciului de port și de sanitate marină cu serviciul vamal din Lissa și Comisa in Dalmația	53	**211**
19 „	Publicațiunea ministeriilor de finance și a celui de comerciu despre inființarea unei esposituri vamale cu serviciu de port in Draga di Moschenizze . . .	57	**218**
23 „	Tractatul de comerciu dintre Austro-Ungaria și imperiul Germaniei	64	**229**
27 „	Emisul ministeriului de finance despre proporțiunea pentru pausalarea contribuțiunii de zahar de sfecle in periodul de esercițiu 1881/82, apoi despre proporțiunea asecurării pentru solviținea suplementare a contribuțiunii de zahar de sfecle și pentru disdăunarea speselor de control	45	**157**
28 „	Lege despre redicarea nentreruptă a impositelor și contribuțiunilor, apoi despre acoperirea speselor de stat in decursul lunei lui Iuniu 1881 . . .	46	**159**
28 „	Lege despre remediile contra procederilor neoneste in afaceri de credit . . .	47	**161**
4 Iuniu	Ordinațiunea ministeriului de interne, cu carea se emite o instrucțiune revedută pentru moașe	54	**212**
4 „	Publicațiunea ministrului de comerciu prin carea se publică dispositiuni suplementari la regulamentul de verificare din 19 Decembre 1872, No. 171 al f. l. i., apoi la prescriptele relative la verificarea de vase de lapte cu vergea măsurătoare și de vase de immuietură, No. 107 al f. l. i. ex 1879 .	58	**218**
7 „	Lege despre fixarea sumei totale a impositului fonciar	49	**171**
7 „	Lege de finance pentru anul 1881	51	**175**
7 „	Lege despre scutirea de timbru, de taxe și de impositul de venit, cuvenitoare persoanelor puterii armate in cas de mobilisare	68	**263**
7 „	Ordinațiunea ministeriului de interne in contelegere cu ministeriul de comerciu despre intredicerea vêndării și a intrebuințerii anasonului stelat „japones“ (fructe de schimmi) pentru scopuri medicale și pentru bucate de tot feliul	50	**173**
7 „	Ordinațiunea ministeriului de interne in contelegere cu ministeriul de agricultură și de comerciu despre imprimarea pasapoartelor de vite și intredicerea editurii neoficiale a lor	73	**271**
8 „	Publicațiunea ministeriului de finance despre fixarea percentului impositului fonciar	55	**215**
11 „	Lege despre reducțiunea cuveninților la conversiunea creanților hipotecari .	59	**219**
14 „	Publicațiunea ministeriului de finance despre desființarea oficiului de vamă secundariu i. r. de classa II din Podwoloczyska in Galiția	60	**220**
15 „	Concesiunea pentru calea ferată cu locomotivă dela Stauding la Stramberg .	69	**265**
16 „	Lege prin carea se imputernicesce guvernul, a susține in vigoare dispositiunile in present valabile despre comunicațiunea de perfecțiunare cu teritoriul vamal al Germaniei pênê cel mult la 31 Decembre 1881	65	**254**
20 „	Lege prin carea se modifică §. 5 al legii din 9 Aprile 1870, No. 46 al f. l. i., despre salariile profesorilor dela scolile secundari intreținute de stat . . .	70	**269**
22 „	Lege despre esecutarea infrumseterii artificioase a edificiului senatului imperial, ce se recere mai întâiu, și despre incuviințarea recerinței intrecetoare pentru aparatele de incălzit și ventilat de aci	71	**269**
22 „	Ordinațiunea ministrilor de justiție și de finance despre esecutarea legii din 11 Iuniu 1881, No. 59 al f. l. i., relative la reducțiunea cuveninților la conversiunea creanților hipotecari	61	**220**
23 „	Lege despre comerciul cu beuturi spirituoase arse, despre vêndare in detail și in cantități mici	62	**223**
26 „	Ordinațiunea ministeriului de justiție despre inființarea tribunalului districtual Suceava in Bucovina	63	**227**

Digitized by Google

Datul legii, al ordinațiunii seau al altei publicațiuni	Cuprinsul	No. legii etc.	Pagina
1881			
28 Iuniu	Ordinațiunea ministeriului intreg in puterea căreia se susțin pe basa legii din 16 Iuniu 1881, No. 65 al f. l. i., și in contelegere cu guvernul țerilor coroanei ungaresci dispositiunile in present valabile despre comunicațiunea de perfecțiunare cu teritoriul vamal al Germaniei pênê cel mult la 31 Decembre 1881 inclusiv	66	**254**
28 „	Ordinațiunea ministeriului de finance și celui de comerciu prin carea pe basa legii din 16 Iuniu 1881 și in contelegere cu guvernul țerilor coroanei ungaresci se renoesc dispositiunile esistente despre comunicațiunea de perfecționare cu teritoriul vamal german pênê in 31 Decembre 1881 inclusive	67	**255**
30 „	Ordinațiunea ministeriului de justiție despre apartiința comunei catastrale Talin la ținutul preturii urbane delegate Pisek in Bohemia	72	**270**
30 „	Ordinațiunea ministeriului de comerciu in contelegere cu ministeriul de interne despre obligațiunea de a pune linia verificătoare și desemnarea volumului pe ulcioarele de ori și care material, precum și pe șipurile ce se vor folosi in localitățile publice pentru vêndarea in detail de vin, bere, must și vin de poame	75	**275**
2 Iuliu	Ordinațiunea ministeriului de finance despre esecutarea dispositiunilor in privința contribuțiunii ale legii din 23 Iuniu 1881, despre comerciul cu beuturi spirituoase arse și despre vêndarea lor in detail și in cantități mici; No. 62 al f l. i.	74	**271**
4 „	Emisul ministeriului de finance despre autorisarea oficiului de vamă secundariu de classa II din Schanzendorf in Bohemia, spre a lua in tractare de esport berea, ce se espoartă peste linia vamală cu reservarea rentoarcerii cuvenințelor	76	**276**
6 „	Lege prin carea se incuviințează impreunarea de realități la fideicomisul real al contelui Agenor Goluchowski	77	**276**
9 „	Publicațiunea ministeriului de finance prin carea oficiul de vamă secundariu de I. classă din Suceava-Iței in gara căii se redică la rangul unui oficiu de vamă principal de classa II.	78	**277**
10 „	Publicațiunea ministeriului pentru apărarea statului și a ministeriului de finance prin carea se publică insirarea suplementare a comunii Suttomore (Spizza) in classa a șepta a tarifului de cens, No. 95 al f. l. i. ex 1879 .	79	**277**
10 „	Publicațiunea ministeriilor de finance și de comerciu despre autorisarea oficiului postei de mesagerii din Praga-Neustadt, de a spedi spediținile postale și mai grele de 2·5 kilograme in străinetate fără de intrevenirea organelor vamale	83	**297**
14 „	Emisul ministeriului de finance prin carele se modifică prescriptul esecutoriu din 10 Iuliu 1880, No. 90 al f. l. i., emis la legea despre contribuțiunea de zahar de svecle din 18 Iuniu 1880 și pentru periodul de esercițu 1881/2 se emit dispositiuni relative la numerători in fabricele de difusiune	80	**277**
19 „	Emisul ministeriului de finance prin carele se admite mĕsurătoriul de spirit, construit de Jeanrenaud și Comp. sistemul J. Weiser, in fabricele de vinars supuse contribuțiunii asupra productului și se publică descripțiunea dimpreună cu desemnul aceluia, precum și instrucțiunea pentru intrebuințarea lui	81	**279**
21 „	Ordinațiunea ministrilor de justiție și de finance despre inființarea și activarea unui oficiu de deposite judecătoresci la tribunalul din Graz	84	**297**
21 „	Ordinațiunea ministeriilor de justiție și de finance și a curții compturi supreme, prin carea se publică instrucțiunea pentru oficiul de deposite judecătoresci in Graz	85	**298**
26 „	Publicațiunea ministeriului de agricultură despre strămutarea resedinței direcțiunei galițiane de păduri și domene din Bolechow la Leov	89	**319**
30 „	Concesiunea pentru calea ferată cu locomotivă dela Časlau la Močovic . . .	102	**331**

Digitized by Google

Datul legii, al ordinațiunii seau al altei publicațiuni	Cuprinsul	No. legii etc.	Pagina
1881			
1. August	Publicațiunea ministeriilor de finance și de comerciu despre transformarea expositurei de port și sanitate marină in Umago impreunată cu oficiul vamal de acolo	94	**321**
1. „	Concesiunea pentru calea ferată cu locomotivă dela Vöcklabruck la Kammer	104	**336**
2 „	Patentul impĕrătesc despre convocarea Dietelor provinciale din Bohemia, Dalmația, Galiția și Lodomeria cu Cracovia, Austria de sus și de jos de Enns, Salzburg, Stiria, Carintia, Carniolia, Bucovina, Moravia, Silesia, Tirol, Vorarlberg, Istria, Goriția și Grădiscea, apoi a dietei provinciale din Trieste cu teritoriul seu	82	**295**
2 „	Concesiunea pentru calea ferată cu locomotivă dela Königshain la Schatzlar	105	**340**
4 „	Concesiunea pentru calea ferată cu locomotivă dela Kremsier la Zborowitz	106	**343**
7 „	Ordinațiunea ministeriului pentru apĕrarea statului in contelegere cu ministeriul imperial de resbel și cu cele lalte locuri centrale interesate pentru esecutarea legii din 13 Iuniu 1880, No. 70 al f. l. i., despre taxa militare	86	**299**
7 „	Ordinațiunea ministeriului pentru apĕrarea statului și a ministeriului de finance pentru esecutarea legii despre taxa militare din 13 Iuniu 1880, No. 70 al f. i. i., in privința solvițiunilor, ce resultă din legea despre taxa militare și carile cad de o parte in sarcina fondului taxei militari, de alta parte in sarcina bugetului ministeriului i. r. pentru apĕrarea statului	87	**303**
8 „	Publicațiunea ministeriului pentru apĕrarea statului și a ministeriului de finance prin carea se publică insirarea suplementare a comunei Flitsch intr'o classa a tarifului de cens (No. 95 ex 1879 al f. l. i.)	90	**319**
21 „	Publicațiunea ministeriului de comerciu despre modificarea concesiunii prea nalte pentru calea ferată cu locomotivă dela Caslau la Zawratetz dimpreună cu ramurile ei	103	**334**
21 „	Ordinațiunea ministrului de culte și instrucțiune și a celui de finance pentru esecutarea legii din 7 Maiu 1874, No. 51 al f. l. i., despre contribuțiunea la fondul religionariu pe deceniul 1881—1890	112	**361**
21 „	Concesiunea pentru căile locale dela Chotzen la Leitomischl, dela Přelouč la Hermanměstetz cu ramuri dela Poříčan la Sadska, dela Kralup la Welwarn și dela Lobositz la Libochowitz cu o cale ferate industrială dela Lobositz la Elba	107	**346**
22 „	Publicațiunea ministeriilor de finance și de comerciu despre inființarea unui oficiu de vamă secundariu in Vodizze și despre desredicarea oficiului de vama secundariu din Premuda in Dalmația	91	**319**
22 „	Concesiunea pentru căile ferate cu locomotivă dela Olmütz la Czellechowitz și dela Ungarisch-Hradisch la Ungarisch-Brod cu ramuri	108	**350**
23 „	Ordinațiunea ministeriului de justiție despre asemnarea comunei Barycz la ținutul preturii Brzozów in Galiția	95	**321**
23 „	Publicațiunea ministeriilor de finance și de comerciu despre inființarea unii deputațiuni de port și sanitate marină in Lesina	96	**321**
23 „	Publicațiunea ministeriului pentru apĕrarea statului și a ministeriului de finance despre insirarea suplementare a comunei Bursztyn in Galiția in classa a cincia a tarifului de cens	109	**355**
25 „	Emisul ministeriului de finance despre multiplul impositului ca echivalent al valoarei unui obiect immobil, supus impositului fonciar, oferit ca ipotecă pentru creditarea impositului asupra vinarsului	92	**320**
26 „	Emisul ministeriului de finance despre autorisarea oficiului de vamă secundariu de classa II din Klein-Aupa in Bohemia spre luarea in tractare de esport a berii esportate peste linia vamală cu reservarea restituțiunii cheltuelilor	97	**322**
29 „	Ordinațiunea ministeriului de justiție despre esecutarea art. IV al tractatului de legalisare din 25 Februariu 1880, No. 85 al f. l. i. incheiat cu imperiul german	93	**320**

Digitized by Google

Datul legii, al ordinațiunii seau al altei publicațiuni	Cuprinsul	No. legii etc.	Pagina
1881			
2 Septembre	Publicațiunea ministeriului de finance despre înființarea unui oficiu de vamă secundariu de classa I in Barzdorf in Silesia	98	**322**
11 „	Ordinațiunea ministeriului de justiție despre asemnarea comunelor Odporyszów, Sieradza și Fink la ținutul preturii Dąbrowa și a comunii Konary la ținutul preturii urbane delegate Tarnów in Galiția	99	**322**
15 „	Ordinațiunea ministrului de comerciu despre modificarea unor dispositiuni ale regulamentului de sploatare pentru căile ferate din regatele și terile representate in senatul imperial, ce s'a introdus cu ordinațiunea din 10 Iuniu 1874, No. 75 al f. l. i., respective a redacțiunii celei noue a §. 48 al aceluia dimpreună cu alegatul D, ce s'a introdus prin ordinațiunea din 1. Iuliu 1880, No. 78 al f. l. i.	100	**323**
15 „	Ordinațiunea ministeriului de comerciu despre modificațiunea unor dispositiuni ale ordinațiunii din 1. Iuliu 1880, No. 79 al f. l. i., despre regularea transportului articolilor splodători pe căile ferate	101	**328**
26 „	Ordinațiunea ministeriului de agricultură, de interne, de finance și de comerciu despre prohibițiunea importului din Italia a strugurilor, tescuine, composte, pământ de gunoit fuscei și pari deja folosiți	110	**355**
28 „	Ordinațiunea ministeriului de justiție despre inceputul activității oficiale a preturii Zydaczow in Galiția	113	**369**
28 „	Emisul ministeriului de finance prin carele se publică dispositiuni despre emiterea de bilete de stat de câte 5 florini val. austr. de o formă nouă	111	**357**
29 „	Ordinațiunea ministeriului de finance despre tractarea așa numitelor aparate de incercare pentru melasă din fabricele de vinars supuse contribuțiunii dupre productivitatea volumului immuieturii, când se vor supune contribuțiunii	114	**371**
30 „	Concesiunea pentru calea ferată cu locomotivă dela Zlonic la Hospozin . . .	115	**371**
1. Octobre	Ordinațiunea ministeriului de justiție prin carea legea din 1. Aprile 1872, No. 43 al f. l. i., despre impliuirea pedepselor de inchisoare in chilii isolate se aduce in vigoare, incepênd dela 1. Novembre 1881, cu privire la penitenciariul cu chilii isolate al tribunalului și preturii urbane delegate din Rovereto	116	**375**
2 „	Ordinațiunea miministeriul de justiție prin carea legea din 1. Aprile 1872, No. 43 al f. l. i., despre implinirea pedepselor de inchisoare în chilii isolate, se aduce in vigoare, incepênd dela 1. Novembre 1881, cu privire ia penitenciariul cu chilii isolate ale tribunalului și preturii urbane delegate din Teschen	117	**375**
7 „	Ordinațiunea ministeriului de finance despre o modificare a §. 3 al prescriptului esecutoriu la contribuțiunea de vinars din 3 Iuliu 1878, apoi despre accordarea restituțiunii de contribuțiune pentru spirtul folosit la producțiunea de eter sulfuric și chloroform	118	**376**
13 „	Ordinațiunea ministeriilor de finance și de comerciu despre obligațiunea supunerii la control a unor articoli in districtul confiniariu al Istriei	120	**383**
13 „	Ordinațiunea ministeriilor de finance și de comerciu despre desființarea liniei vamale intermediari istriene	121	**384**
14 „	Publicațiunea ministeriului de finance despre autorisarea oficiului de vamă principal din Halbstadt spre a lua in tractare de esport zaharul	129	**419**
16 „	Ordinațiunea ministeriului de comerciu prin carea se modifică §. 26 al dispositiunilor pentru canalul Dunării in Viena, cuprins in regulamentul provisoriu de navigațiune și de poliția de riu pentru partea Dunării in Austria de sus și de jos (ordinațiunea ministeriului de comerciu din 31 August 1874, secțiunea II, B III. — No. 122 al f. l. i.)	122	**385**
17 „	Ordinațiunea ministeriului pentru apărarea statului prin carea se defige greutatea minimală a paielor de culcușu, ce sunt a se pune la dispositiune de prestatorul cartirului la incartirarea trecătoare, apoi a surogatelor pentru paiele de culcușu și de ascernut	123	**385**

Digitized by Google

Datul legii, al ordinațiunii seau al altei publicațiuni	Cuprinsul	No. legii etc.	Pagina
1881			
20 Octobre	Emisul ministeriului de finance prin carele se publică dispositiuni despre emisiunea de bilete de bancă noue de câte 100 fl. val. austr.	119	**379**
26 „	Ordinațiunea ministeriului de justiție despre asemnarea comunelor Popowice și Pleszowice la ținutul preturii urbane delegate Przemyśl in Galiția . . .	125	**387**
27 „	Ordinațiunea ministeriului de justiție despre asemnarea comunelor Olpiny, Szerzyny, Zurowa și Swoszowa la ținutul preturii Jasło in Galiția	124	**386**
27 „	Ordinațiunea ministeriilor de interne și de finance despre esecutarea legii relativă la timbrul de cărți de joc din 15 Aprile 1881	127	**389**
2 Novembre	Ordinațiunea ministeriului de finance prin carea se publică descrierea marcelor de inchis unguresci pentru cărți de joc	128	**417**
2 „	Concesiunea pentru calea ferată cu locomotivă dela Potscherad la Wurzmes	133	**421**
7 „	Ordinațiunea ministrilor de comerciu și de finance despre prelungirea vigorii a conventiunii comerciale provisori cu Francia din 20 Ianuariu 1879, No. 25 al f. l. i.	126	**387**
7 „	Concesiunea pentru calea ferată cu locomotivă dela Brandeis lângă Elbe peste Čelakowitz la Mochow	134	**426**
9 „	Ordinațiunea ministeriului de justiție despre asemnarea comunelor Lang-Lhotta și Bejkowitz la ținutul preturii Kunstadt in Moravia	130	**419**
13 „	Emisul ministrului de culte și instrucțiune despre reducerea terminului fixat in §. 56 al ordinei generale de studii de 1. Octobre 1850, No. 370 al f. l. i., pentru câscigarea adeverinței de cercetare de către studenții dela Universitate	131	**419**
14 „	Ordinațiunea ministeriului de comerciu despre impreunarea direcțiunei postali pentru Viena și imprejurime a direcțiunei postali pentru Austria din jos de Enns (afară de ținutul postal al urbei Viena) și a direcțiunei de telegraf pentru Austria din jos de Enns	132	**420**
22 „	Ordinațiunea ministeriului de justiție despre alipirea comunei Dittmannsdorf-Konkolna la ținutul preturii Freistadt in Silesia	135	**430**
22 „	Concesiunea pentru calea ferată cu locomotivă dela Jaroslau la Sokal . . .	145	**467**
3 Decembre	Ordinațiunea ministeriului de justiție despre alipirea comunei Volešnic la ținutul preturii Deutschbrod in Bohemia	136	**430**
3 „	Ordinațiunea ministeriului de justiție despre alipirea comunelor Kninitz, Tünscht și Taucherschin la ținutul preturii Auscha in Bohemia	137	**431**
7 „	Ordinațiunea ministeriului de interne despre taxa de medicamente pentru anul 1882	142	**465**
12 „	Lege despre deschiderea unui credit de 50.000 fl. pentru alinarea lipsei celor vătemați prin incendiul teatrului de bulevard (Ringtheater) in Viena . .	138	**431**
16 „	Emisul ministeriului de finance despre defigerea cărții de timbrat la cărțile de joc italiene	139	**433**
17 „	Ordinațiunea ministerilor de interne, de justiție, de agricultură și de comerciu despre esecutarea la §. 7 al legii din 29 Februariu 1880, No. 37 al f. l. i.	143	**465**
18 „	Publicațiunea ministeriului pentru apărarea statului și a ministeriului de finance prin carea pe basa §. 30 al legii de incartirare din 11 Iuniu 1879, No. 93 al f. l. i., se publică tariful de chirii fixat pe timpul pênê la finea anului 1885 și insirarea comunelor in cele dece classe de chirie ale astui tarif	140	**433**

Digitized by Google

Datul legii, al ordinatiunii seau al altei publicațiuni	Cuprinsul	No. legii etc.	Pagina
1881			
23 Decembre	Lege despre luarea sploatării căii ferate Impĕrăteasa Elisabeta in seama statului și despre eventuala ei rescumpĕrare prin stat	141	**445**
23 „	Publicațiunea ministeriului de finance despre desființarea oficiilor de vamă secundari de classa II in Clo și Zbaraez in Galiția	146	**472**
24 „	Lege despre redicarea nentreruptă a impositelor și contribuțiunilor despre acoperirea speselor de stat in timpul dela 1. Ianuariu pĕnĕ la finea lui Marte 1882	144	**466**
24 „	Lege despre deschiderea unui credit suplementariu de 750.000 florini spre rescumpĕrarea feudului Vrana și disdăunarea respectivului posesor al feudului	147	**472**
24 „	Lege despre comunicațiunea de perfecțiunare cu teritoriul vamal al Germaniei	148	**473**
25 „	Lege prin carea se desființează cuvenința pilotagiului de port in portul din Trieste	149	**473**
28 „	Lege despre terminarea căii ferate transversale din Galiția	150	**374**
30 „	Ordinațiunea ministeriului intreg prin carea pe basa legii din 24 Decembre 1881, No. 148 al f. l. i., și in contelegere cu guvernul țerilor coroanei ungaresci se regulează comunicațiunea de perfecțiunare cu teritoriul vamal german	151	**477**

Digitized by Google

Repertoriul al doilea.

Consemnațiunea alfabetică

a legilor publicate in foaea legilor imperiale incepênd dela 1. Ianuariu pênĕ la 31 Decembre 1881 (anul XXXIII, mânunchiul I pênĕ LV).

Alsergrund, pretură urbană delegată; estinderea jurisdicțiunii acesteia in casuri correcțiunale și asupra ținutului preturii urbane delegate din urbea internă Viena. 2, **3**.

America de nord; intredicerea importului de porci și porcină de tot feliul din America de nord. 18, **30**.

Anason stelat japones; intredicerea vênderii și a intrebuințerii acestuia. 50, **173**.

Aranjamente relative la contribuțiunea de vinars; reducerea terminului pentru dînsele. 8, **7**.

Armată; pentru completarea ei se incuviințează redicarea contingentului de recruți in anul 1881. 3, **3**.

— scutirea persoanelor acesteia de timbru și cuveninte și de impositul de venit in cas de mobilisare, 68, **263**.

Articoli splodători; modificarea unor dispositiuni relative la transportul acestora pe căi ferate. 101, **328**.

Asistență judiciare, v. Belgia.

Auscha; alipirea mai multor comune de ținutul astei preture. 137, **431**.

Autoritățile Germaniei, ale cărora documente nu au trebuință de vr'o legalisare ulterioare. 13, **13**.

Barycz; alipirea astei comune de ținutul preturii Brzozow in Galiția. 95, **321**.

Barzdorf in Silesia; inființarea aci a unei vămi, 98, **322**.

Beikowitz; alipirea astei comune de ținutul preturii Kunstadt. 130, **419**.

Belgia; tractat despre accordarea beneficiului de asistență judiciare. 19, **31**.

Bere; dispositiuni relative la controla contribuțiunii de bere. 11, **9**.

— v. Klein-Aupa.

— v. Oberndorf-Laufen.

— v. Schanzendorf.

Beuturi spirituoase arse; regularea comerciului cu dînsele. 62, **223**.

Bilete de bancă noue à 100 fl.; emisiunea atărora. 119, **379**.

— **de stat** de câte 5 fl. val. austr.; emiterea lor. 111 **357**.

Bolechow; direcțiunea de păduri și domene galițiană se strămută de aci la Leov. 89, **319**.

Braganza; Ducelui Dom Miguel de Braganza i se recunoasce exteritorialitatea. 27, **58**.

Brandeis lângă Elba; concesiunarea unei căi ferate de aci la Mochow. 134, **426**.

Brzozów; la ținutul astei preturi se alipesce comuna Barycz, 95, **321**.

Bucovina; convocarea dietei provinciale. 82, **295**.

— in Suceava se inființează un tribunal. 63, **227**.

Buget; aprobarea lui prin lege. 51, **175**.

Bursztyn; însirarea astei comune in classa a cincia a tarifului de cens. 109, **355**.

*) Spre a ușura aflarea publicațiunii in foaea legilor imperiale s'a pus la fiecare cuvênt doi numeri, dintre carii cel ântâiu arată numerul legii, eară al doilea pagina, pe carea se află legea. Spre a osebi insemnările aceste și mai bătătoriu la ochi, s'a tipărit numerul paginii cu numere mai groase, prin care s'a inlăturat atât aretarea mânunchiului cât și repetirea cuvintelor „numer“ și „pagină“ la fiecare cuvênt incepĕtoriu.

Digitized by Google

Cale ferată; terminarea construcțiunii căii din șesul Bosniei intre Zenica și Saraievo. 9, **7**.

— — jonețiunea cu calea României lângă Suceava (Iței). 42, **125**.

— — concesiunea pentru căile locale dela Königgrätz la Wostomeř cu un ram dela Sadowa la Smiřic; dela Nimburg la Jičin cu rami dela Křinec la Königstadtl și dela Kopidlno la Libaň; dela Neswěstic la Mirö-schau și dela Nusle la Modřan. 48, **165**.

— — concesiunarea atăreia dela Stauding la Stramberg. 69, **265**.

— — concesiunarea atăreia dela Časlau la Močovic. 102, **331**.

— — modificarea concesiunii căii dela Časlau la Zawratetz. 103, **334**.

— — concesiunarea atăreia dela Vöcklabruck la Kammer. 104, **336**.

— — concesiunarea atăreia dela Königshain la Schatzlar. 105, **340**.

— — concesiunarea atăreia dela Kremsier la Zborowitz. 106, **343**.

— — concesiunarea căilor locale dela Chotzen la Leitomischl, dela Přelouč la Hermanměstec cu rami dela Pořičan la Sadska, dela Kralup la Welwarn și dela Lobositz la Libochowitz cu un ram dela Lobositz la Elba. 107, **346**.

— — concesiunarea atăreia dela Olmütz la Czellechowitz și dela Hradisch ungurese la Brod ungurese. 108, **350**.

— — concesiunea atăreia dela Zlonic la Hospozin. 115, **371**.

— — concesiunarea atăreia dela Potscherad la Wurzmes. 133, **421**.

— — concesiunarea atăreia dela Brandeis de pe Elba peste Čelakovitz la Mochow. 134, **426**.

— — luarea pe seama statului a sploatării căii ferate „Impěrăteasa Elisabeta“. 141, **445**.

— — concesiunarea atăreia dela Jaroslau la Sokal. 145, **467**.

— — transversală galițiană; terminarea ei. 150, **474**.

Canalul Dunării in Viena; modificarea unor dispositiuni relative la acesta. 122, **385**.

Carniolia; aprobarea concluselor dietei provinciale a astei țeri luate cu privire la acoperirea recerinței fondului de dissărcinarea pământului. 12, **12**.

Cartel vamal cu Germania. 64, **237**.

Cărți de joc; supunerea lor la cuvenința de timbru. 43, **149**.

— — — prescriptul esecutoriu la legea relativă la aceste. 127, **389**.

— — — defigerea cărții de timbrat. 139, **433**.

Časlau-Močovic; concesiunarea astei căi ferate. 102, **331**.

Casse de avansuri, estinderea favoririlor accordate asociațiunilor industriari și economice cu privire la timbru și cuvenințe immediate și la alte asociațiuni industriari și economice și la casse de avansuri. 1, **1**.

Casse de păstrare; publicarea consignațiunii asupra posturilor la aceste reservate suboficerilor indreptățiți. 4, **4**.

Chilii isolate, v. Penitenciariu cu chilii isolate.

Chloroform; accordarea restituțiunii contribuțiunii pentru spirtul folosit la producțiunea acestuia. 118, **370**.

Chotzen; concesiunarea unei căi locale de aci la Leitomischl. 107, **346**.

Citta-vecchia; estinderea atribuțiunilor de vămuire ale astui oficiu. 40, **123**.

Clo; desființarea vămii de aci. 146, **472**.

Comisa; aci se crează o agenție de port și sanitate marină. 53, **211**.

Computarea taxei militari, norme relative la aceasta. 87, **303**.

Comunicațiune de perfecționare cu Germania; autorisarea guvernului a susține in vigoare respectivele dispositiuni. 65, **254**.

Concesiunea căii Časlau-Zawratetz se modifică. 103, **334**.

Consignațiunea asupra posturilor reservate suboficerilor indreptățiți la cassele de păstrare 4. **4**.

— autorităților Germaniei, ale cărora documente nu au trebuință de vr'o legalisare ulterioare. 13, **13**.

Contribuțiunea la fondul religiunariu pe deceniul 1881—1890. 112, **361**.

Contribuțiune de bere; dispositiuni relative la aceasta. 11, **9**.

— de vinars; autorisarea autorităților financiari la reducerea terminului pentru aranjamentele relative la aceasta. 8, **7**.

— de zahar; modificarea prescriptului esecutoriu la astă lege. 80, **277**.

Control; supunerea unor articoli la control in districtul confiniar al Istriei. 120, **383**.

Convențiune cu Saxonia pentru tractarea succesiunilor mobiliari scutite de contribuțiuni. 17, **29**.

— cu România despre jonețiunea căilor ferate ale amînduror părților lângă Suceava (Iței). 42, **125**.

— cu mai multe state despre schimbarea pachetelor postale fără declarațiune de valoare. 88, **307**.

— comercială provisorie cu Francia; prelungirea ei. 126, **387**.

Conversiunea creanțelor hipotecari; reducțiunea cuvenințelor la atare conversiune. 59, **219**.

Cracovia, v. Facultatea teologică in Cracovia.

Creanțe hipotecari; reducțiunea cuvenințelor la conversiunea atărora. 59, **219**.

Credit, v. Operațiune de credit.

— deschiderea atărui pentru rescumpărarea feudului Vrana. 147, **472**.

Criminali, v. Estradare de criminali.

Czellechowitz; concesiunarea unei căi ferate de aci la Olmütz. 180, **350**.

Digitized by Google

Declarațiuni de încărcătura năilor; regulament nou relativ la aceste. 35, **109**.

Deposite judecătoresci; inființarea și activarea unui oficiu pentru aceste la tribunalul din Graz 84, **297**.

Deputațiune de port și sanitate marină: inființarea atăreia in Lesina. 96, **321**.

Desastre pe mare prin ciocnirea năilor; spre evitarea acestora să se intocmească și supraveghere uniform mediloacele de signalisare. 21, **35**.

Deutschbrod; alipirea comunei Volešnic de ținutul astei preture. 136, **430**.

Diete provinciale; convocarea lor. 82, **295**.

Direcțiunea de păduri și domene galițiană; strămutarea reședinței acesteia dela Bolechow la Leov. 89, **319**.

Direcțiune telegrafică; impreunarea direcțiunii postali cu aceasta. 132, **420**.

Dispositiuni esecutorii relative la comerciul cu beuturi spirituoase arse. 74, **271**.

Dittmannsdorf-Konkolna; alipirea astei comune de ținutul preturii Freistadt in Silesia. 135, **430**.

Draga di Moschenizze; inființarea aci a unei esposituri vamale cu serviciu de port. 57, **218**.

Editura neoficială a pasapoartelor de vită este intredisă. 73, **271**.

Egipt; prelungirea restricțiunii jurisdicțiunii judecătoriilor consulari austro-ungare și transferirea lor parțială către judecătoriile de nou inființate in Egipt. 14, **27**.

— v. Judecătorii consulari in Egipt.

Emisiunea biletelor de bancă noue à 100 fl. 119, **379**.

Emiterea biletelor de stat à 5 fl. de o formă nouă. 111, **357**.

Estradarea criminalilor; tractat cu Țerile de jos relativ la aceasta. 34, **97**.

Estradare de criminali; incheiarea unui tractat cu Belgia relativ la estradarea criminalilor. 28, **59**.

Eter sulfurie; accordarea restituțiunii contribuțiunii pentru spirtul folosit la producțiunea acestuia. 118, **376**.

Exteritorialitate, dreptul de; recunoascerea acestuia pentru Ducele Dom Miguel de Braganza. 27, **58**.

Fabrică de vinars; tractarea aparatelor de incercare pentru melassă dintr'aceste. 114, **371**.

Fabrice de vinars; intr'aceste se admite mesurătoriul de spirt construit dupre Jeanrenaud sistemul Weiser. 81, **279**.

— de zahar, v. Numeratoriu de G. Hodek.

Facultate teologică in Cracovia; tractarea la pensiunare a profesorilor dela această facultate. 56, **217**.

Fideicomis real al contelui Agenor Goluchowski; incuviințarea impreunării de realități cu dinsul. 77, **276**.

Fink; alipirea astei comune de ținutul preturii Dąbrowa. 99, **322**.

Fixarea sumei totale a impositului foneiar. 49, **171**.

Flitsch; insirarea astei comune intr'o classă a tarifului de cens. 90, **319**.

Fondul de dissărcinarea pământului, v. Carniolia.

Fond religiunariu; contribuțiunea la acesta pe deceniul 1881—1890. 112, **361**.

Francia; prelungirea conventiunii comerciale pi wisorie cu aceasta. 126, **387**.

Freistadt; alipirea comunei Dittmannsdorf-Konkolna de ținutul astei preture. 135, **430**.

Fructe de Schimmi, v. Schimmi.

Fundațiuni; pentru inființarea atărora cu ocasiunea serbării aniversari a Maiestății Sale Impératului și a căsătoriei Alteței Sale imperiale principale de coroană Rudolf se accordează favoriri. 37, **122**.

Galiția, v. Regulament electoral.

Germania; v. Autoritățile Germaniei.

— incheiarea unui tractat de comerciu cu dinsa. 64, **229**.

— regularea comunicațiunii de perfecțiunare. 148, **473**; 151, **477**.

Gestiunea cu taxele militari incassate. 44, **156**.

Goluchowski, v. Fideicomis.

Graz, v. Tribunal in Graz.

Halbstadt; autorisarea vămii de aci a lua zaharul in tractare de esport. 129, **419**.

Helvetia; incheierea unei conventiunì cu aceasta pentru schimbarea pachetelor postale fără declarațiune de valoare. 88, **307**.

Hermanměstec; concesiunarea unei căi ferate de aci la Přelouč cu rami. 107, **346**.

Hodek, numeratoriu de G.; admiterea acestuia pentru controla contribuțiunii in fabrice de zahar. 5, **5**.

Höll, vamă; strămutarea astui oficiu bavares inderetru la Bavaria. 6, **6**.

Hospozin; concesiunarea unei căi ferate de aci la Zlonic. 115, **371**.

Hradisch unguresc; concesiunarea unei căi ferate de aci la Brod unguresc. 108, **350**.

Hruszow; insirarea astei comune in tariful de cens. 52, **211**.

Immuietură, vase de; admiterea lor la verificare. 58, **219**.

Importul de porci și tot feliul de porcină din America de nord este intredis. 18, 30.

Digitized by Google

Imposit asupra vinarsului; taxarea immobilului oferit ca hipotecă pentru acesta. 92, **320**.

— foncier; fixarea percentului pentru dînsul. 55, **215**

— — fixarea sumei totale. 49, **171**.

— — modificarea terminilor valabili pentru procedura de reclamațiune la regularea acestuia. 25, **42**.

Imposite și contribuțiuni; redicarea lor nentreruptă dela 1. Ianuariu pênê la finea lui Marte 1882. 144, **466**.

— — — redicarea lor nentreruptă in lunile Aprile și Maiu 1881. 24, **41**.

Imprimarea pasapoartelor de vite. 73, **271**.

Incartirare; comunele inșirate in tariful de cens. 140, **433**.

— defigerea greutății minimale a paielor de culcușu in casul atăreia. 123, **385**.

Infrumsețarea edificiului senatului imperial; incuviințarea sumelor necesari. 71, **269**.

Instrucțiunea pentru oficiul de depositc judecătoresci in Graz. 85, **298**.

Instrucțiune pentru moașe; publicarea atăreia. 54, **212**.

Intredicerea păstrării in magaziile industriașilor a mĕsurilor și pondurilor necorrespunsetoare normelor de verificare. 31, **95**.

Ispania; incheiarea unui tractat de comerciu și navigațiune. 29, **73**.

Istria; supunerea unor articoli la control in districtul confiniar de aci. 120, **383**.

— linia vamală intermediare de aci se desființează. 121, **384**.

Italia; prohibițiunea importului de strugari, tescuine, composte, pămênt de gunoit, fuscei și pari deja folosiți. 110, **355**.

Iţcani, v. Suceava-Iţcani.

Jaroslau; concesiunarea unei căi ferate de aci la Sokal. 145, **467**.

Jasło; alipirea comunelor Olpiny, Szerzyny, Zurowa s Swoszowa de ținutul astei preturi. 124, **386**.

Jeanrenaud, sistemul Weiser; mĕsurătoriul de spirt de acesta se admite in fabricele de vinars supuse la contribuțiune după product 81, **279**.

Judecătorii consulari in Egipt; restringerea jurisdicțiunii acestora. 10, **9**.

Justiție; jurisdicțiunea preturii urbane Alsergrund in cause correcțiunale se estinde și asupra ținutului preturii urbane a urbei interne Viena. 2, **3**.

— prelungirea restricțiunii jurisdicțiunii judecătoriilor consulari austro-ungare in Egipt. 14, **27**.

— județul Kolbuszow se alipesce de ținutul tribunalului Rzeszow. 15, **27**.

— asemnarea comunelor Chodnowice, Tyszkowice și Chraplice la ținutul preturii urbane delegate Przemyśl in Galiția. 22, **41**.

— alipirea comunei Talin la ținutul preturii Pisek in Bohemia. 72, **270**.

Justiție; alipirea comunei Baryez de ținutul preturii Brzozów in Galiția. 95, **321**.

— alipirea comunelor Odporyszów, Sieradza și Fink la ținutul preturii Dąbrowa și a comunei Konary la ținutul preturii urbane delegate Tarnów in Galiția. 99, **322**.

— inceputul activității oficiale a preturii Zydaczow in Galiția. 113, **369**.

— alipirea mai multor comune de ținutul preturii Jaslo in Galiția. 124, **386**.

— alipirea comunelor Podowice și Pleszowice de ținutul preturii urbane Przemysl. 125, **387**.

— alipirea comunelor Lang Lhotta și Beikowitz la ținutul preturii Kunstadt in Moravia. 130, **419**.

— alipirea comunei Dittmannsdorf-Konkolna de ținutul preturii Freistadt in Silesia. 135, **430**.

— alipirea comunei Volešnic de ținutul preturii Deutschbrod in Bohemia. 136, **430**.

— alipirea comunelor Kninitz, Tünscht și Taucherschin de ținutul preturii Auscha in Bohemia. 137, **431**.

Kammer; concesiunarea unei căi ferate de aci la Vöcklabruck. 104, **336**.

Klein-Aupa; autorisarea vămii de aci la luarea in tractare de esport a berii esportate cu reservarea cuvenințelor. 97, **322**.

Kninitz; alipirea astei comune de ținutul preturii Auscha, 137, **431**.

Kolbuszow; județul astei preture se alipesce de ținutul tribunalului Rzeszow. 15, **27**.

Konary; alipirea astei comune de ținutul preturii urbane delegate Tarnów. 99, **322**.

Königgrätz-Wostomeř; concesiunarea astei căi ferate. 48, **165**.

Königshain; concesiunarea unei căi ferate de aci la Schatzlar. 105, **340**.

Kralup; concesiunarea unei căi locale de aci la Welwarn. 107, **346**.

Kremsier; concesiunarea unei căi ferate de aci la Zborowitz. 106, **343**.

Křinec-Königstadtl; concesiunarea astei cai ferate. 48, **165**.

Kunstadt; alipirea comunelor Lang-Lhotta și Beikowitz de ținutul astei preture. 130, **419**.

Kuttenberg, v. Wälscher Hof.

Lang-Lhotta; alipirea astei comune de ținutul preturii Kunstadt. 130, **419**.

Legalisare; autoritățile Saxoniei ce n'au trebuință de o legalisare ulterioare. 93, **320**.

Lege estinderea dispositiunilor legii despre favoririle accordate asociațiunilor industriari și economice cu privire la timbru și cuvenințe immediate și la alte asociațiuni industriale și economice și casse de avansuri. 1, **1**.

Digitized by Google

Lege, incuviințarea redicării contingentului de recruți in anul 1881. 3, **3**.

— terminarea construcțiunii căii ferate din șesul Bosnei intre Zenica și Saraievo. 9, **7**.

— jurisdicțiunea consulare in Egipt. 10, **9**.

— consimțirea la conclusele dietei provinciale a Carniolici pentru adaosele la impositele directe de incassat spre scopul cerinței fondului de dissărcinarea pământului a Carnioliei pe anul 1881. 12, **12**.

— variațiunea admisibilă in finitate la baterea monetei de aur de câte opt și patru florini. 16, **29**.

— autorisarea guvernului țerilor representate in senatul imperial, a incheia o convențiune cu ministeriul ungurese pentru immulțirea monetei mărunte de aramă. 20, **34**.

— redicarea nentreruptă a impositelor și contribuțiunilor și acoperirea speselor de stat in decursul lunilor Aprile și Maiu 1881. 24, **41**.

— modificarea terminilor valabili pentru procedura de reclamațiune la regularea impositului fonciar. 25, **42**.

— cedarea in schimb a curții numite „Wälscher Hof“ in Kuttenberg. 32, **95**.

— autorisarea guvernului a face o operațiune de credit spre acopeairea probabilului deficit al anului 1881. 33, **96**.

— modificarea dispositiunii apendicelui la regulamentul electoral al senatului imperial in privința ținutului electoral in Galiția, d) comune rurale. No. 15. 36 **121**.

— favoririle accordate pentru fundațiunile inființate cu ocasiunea serbării aniversării Maiestății Sale Impĕratului și a celor ce se vor inființa cu ocasiunea căsătoriei Altetei Sale imperiale a principelui de coroană Rudolf. 37, **122**.

— recunoascerea adaoselor cincenari pentru profesorii dela scolile de stat de obstetrice, eară vĕduvelor acestora pensiuni. 38, **122**.

— timbrul cărților de joc. 43, **149**.

— redicarea nentreruptă a impositelor și contribuțiunilor și acoperirea speselor de stat in luna lui Iuniu 1881. 46, **159**.

— remediile contra procederilor neoneste in afaceri de credit. 47, **161**.

— fixarea sumei totale a impositului fonciar. 49, **171**.

— de finance pe anul 1881, 51, **175**.

— tractarea la pensiunare a profesorilor dela facultatea teologică din Cracovia. 56, **217**.

— reducțiunea cuvenințelor la conversiunea creanțelor hipotecari. 59, **219**.

— regularea comerciului cu beuturi spirituoase arse, vêndarea in detail și in cantități mici. 62, **223**.

— scutirea de timbru, de taxe și de impositul de venit a persoanelor puterii armate in cas de mobilisare. 68, **263**.

— modificarea unor dispositiuni ale legii relative la salariile profesorilor dela scolile secundari. 70, **269**.

— executarea infrumseterii artificioase a edificiului senatului imperial. 71, **269**.

— incuviințarea impreunării de realități cu fideicomisul real al Contelui Agenor Goluchowski. 77, **276**.

Lege, deschiderea unui credit pentru cei vătĕmați prin incendiul teatrului de bulevard (Ringtheater). 138, **431**.

— luarea pe seama statului a sploatării căii ferate „Impĕrăteasa Elisabeta“ 141, **445**.

— redicarea nentreruptă a impositelor și contribuțiunilor dela 1. Ianuariu pênĕ la finea lui Marte 1882. 144, **466**.

— deschiderea unui credit pentru rescumpĕrarea feudului Vrana. 147, **472**.

— desființarea cuvenințiî de pilotagiu in portul din Trieste. 149, **473**.

— regularea comunicațiunii de perfecțiunare cu Germania. 148, **473**; 151, **477**.

Leov; strămutarea direcțiunii de păduri și domene galițiane dela Bolechow la Leov. 89, **319**.

Lesina; inființarea aci a unei deputațiuni de port și sanitate marină. 96, **321**.

Linie vamală intermediare istriană; desființarea ei. 121, **384**.

— verificătoare, v. Ulcioare.

Lisijčiak; aci se inființează stațiune vamală. 23, **41**.

Lissa; cu serviciul de vamă de aci se impreună serviciul de port și sanitate marină. 53, **211**.

Lobositz; concesiunarea unei căi locale de aci la Libochowitz. 107, **346**.

Marce de inchis unguresci pentru cărți de joc; descrierea lor. 128, **417**.

Medloace de signalisare; intocmirea uniformă a acestora spre a evita desastrele pe mare prin ciocnirea năilor. 21, **35**.

Melassă, v. Fabrică de vinars.

Mĕsuri și ponduri; intredicerea ținerii in magaziile industriașilor a mĕsurilor și pondurilor necorrespunsetoare normelor de verificare. 31, **95**.

— — — publicarea unui supliment la acest regulament. 58, **218**.

— — — verificarea suplementare a mĕsurilor, pondurilor și balanțelor, folosite in comunicațiunea publică, apoi a bereielor supuse verificării. 30, **93**.

Miröschau-Nezvestic; concesiunarea astei căi ferate. 48, **165**.

Moașe; publicarea unei instrucțiuni revĕdute pentru dînsele. 54, **212**.

Mochow; concesiunarea unei căi ferate dela Brandeis lângă Elba pênĕ la Mochow. 134, **426**.

Močovic, v. Časlau-Močovic.

Monetă de aur; variațiunea admisibilă in finitate la baterea astei monete. 16, **29**.

— mărunță de aramă; autorisarea guvernului a incheia o convențiune cu guvernul ungurese pentru immulțirea acesteia. 20, **34**.

Moschenizze, v. Draga di Moschenizze.

Digitized by Google

Nimburg-Jičin; concesiunarea astei căi ferate. 48, **165**.

Numeratoriu de G. Hodek; admiterea acestuia in fabrice de zahar pentru controla contribuțiunii. 5, **5**.

Oberndorf-Laufen; autorisarea astui oficiu de vamă, de a lua berea in tractare de esport. 7, **7**.

Obligațiuni de rentă in note austriacă; impărțirea lor. 39, **123**.

Obiecte admise condițiunat la transport pe căile ferate. 100, **323**.

Odporyszów; alipirea astei comune de ținutul preturii Dąbrowa. 99, **322**.

Olmütz; concesiunarea unei căi ferate de aci la Czellechowitz. 108, **350**.

Olpiny; alipirea astei comune de ținutul preturii Jasło. 124, **386**.

Operațiune de credit; autorisarea guvernului pentru facerea atăreia. 33, **96**.

Pasapoarte de vite; intredicerea editurii neoficiale a lor. 73, **271**.

Patent impĕrătesc pentru convocarea dietelor provinciale. 82, **295**.

Pausalarea contribuțiunii de zahar in periodul 1881/2 și disdăunarea speselor de control. 45, **157**.

Penitenciariu cu chilii isolate in Rovereto; implinirea pedepselor de inchisoare intr'acest penitenciariu. 116, **375**; in Teschen 117, **375**.

Pensiune; tractarea profesorilor dela facultatea teologică in casul pensiunării. 56, **217**.

Percentul impositului fonciar; fixarea lui. 55, **215**.

Perfecțiunare, comunicațiune de; susținerea relativelor dispositiuni pĕnĕ cel mult la ultima Decembre 1881. 66, **254**.

Pilotagiu; desființarea astei cuveninți in portul din Trieste. 149, **473**.

Pisek; alipirea comunei Talin de ținutul astei preturi. 72, **270**.

Pleszowice; alipirea astei comune de ținutul preturii urbane Przemyśl. 125, **387**.

Podwoloczyska; vama de aci se desființează. 60, **220**.

Popowice; alipirea astei comune de ținutul preturii urbane Przemyśl. 125, **387**.

Porcină de tot feliul; intredicerea importului acesteia din America de nord. 18, **30**.

Pořičan; concesiunarea unei căi locale de aci la Sadska. 107, **346**.

Port, serviciu de; impreunarea acestuia cu serviciul vamal din Lissa și Comisa in Dalmația. 53, **211**.

Postă; autorisarea oficiului de postă din Praga-Neustadt a spedi in străinĕtate fără intrevenirea organelor vamale spediținni mai grele de 2·5 kilograme. 83, **297**.

— impreunarea direcțiunii postale pentru Viena cu direcțiunea de telegraf pentru Austria de jos. 132, **420**.

Potscherad; concesiunarea unei căi ferate de aci la Wurzmes. 133, **421**.

Praga-Neustadt; autorisarea oficiul postal de aci a spedi in străinĕtate fără intrevenirea organelor vamale spediținni mai grele de 2·5 kilograme. 83, **297**.

Preliminariu pe anul 1881. 51, **175**.

Premuda; desființarea oficiului de vamă de aci. 91, **319**.

Prescript executoriu la legea despre contribuțiunea la fondul religiunariu pe deceniul 1881—1890. 112, **361**.

— executoriu la legea despre taxele militari. 26, **45**.

— executoriu la legea relativă la timbrul de cărți de joc. 127, **389**.

— executoriu la legea relativă la reducțiunea cuvenințelor la conversiunea creanțelor hipotecari. 61, **220**.

Prohibițiunea importului din Italia de struguri, tescuine, composte, pămĕnt de gunoit, fusecĭ și pari deja folosiți. 110, **355**.

Profesori dela scoli secundari, v. Scoli secundari.

Prosiceni-Kamen; aci se inființează o stațiune vamală. 23, **41**.

Przemyśl; astei preture urbane delegate se asemnează comunele Chodnowice, Tyszkowice și Chraplice, 22, **41**.

Pucische; estinderea atribuțiunilor astui oficiu de vamă. 41, **124**.

Putini portative; admiterea atărora la verificare. 58, **218**.

Recruți; redicarea contingentului de recruți necesar pentru completarea armatei permanente (marinei de resbel) și a reservei suplinitoare se incuviințează pe 1881. 3, **3**.

Redicarea nentreruptă a impositelor și contribuțiunilor in luna lui Iuniu 1881. 46, **159**.

Regulament despre declarațiunile de incărcătura năilor. 35, **109**.

— electoral pentru Galiția, modificarea lui. 36, **121**.

— de sploatare pentru căi ferate, modificarea unor dispositiuni. 100, **323**.

Renoirea dispositiunilor esistente despre comunicațiunea de perfecțiunare cu Germania. 67, **255**.

Rentă de note austriacă; impărțirea obligațiunilor acesteia. 39, **123**.

Ringtheater; deschiderea unui credit pentru cei vĕtămați prin incendiul astui teatru. 138, **431**.

Digitized by Google

România; joncțiunea căilor ferate lungă Suceava (Ițcani). 42, **125**.

— incheiarea unei convențiuni cu aceasta pentru schimbarea pachetelor postale fără declarațiune de valoare. 88, **307**.

— intredicerea importului de vite cornute mari de aci. 143, **465**.

Rovereto; implinirea pedepselor de inchisoare in penitenciariul cu chilii isolate al tribunalului de aci. 116, **375**.

Rzeszow; de acest tribunal se alipesce pretura Kolbuszow. 15, **27**.

Sanitate marină, v. Lesina.

— — transformarea expositurii de port și sanitate marină din Umago intr'o agenție de port și sanitate marină impreunată cu oficiul de vamă de aci. 94, **321**.

Saraievo, v. Zenica-Saraievo.

Saxonia; autoritățile acesteia, ce n'au trebuință de o legalisare ulterioare. 93, **320**.

— convențiunea relativă la tractarea succesiunilor mobiliari. 17, **29**.

Schanzendorf; autorisarea astei vămi a lua berea in tractare de esport. 76, **276**.

Schatzlar; concesiunarea unei căi ferate de aci la Königshain. 105, **340**.

Schimmi; intredicerea vênderii și a intrebuințerii acestuia. 50, **173**.

Scoli de obstetrice; profesorilor dela aceste scoli se recunosc adaosele cincenari, eară vĕduvelor lor pensiunea. 38, **122**.

— secundari; modificarea unor dispositiuni relative la salariile profesorilor dela aceste scoli. 70, **269**.

Senatul imperial imfrumsețarea edificiului acestuia. 71, **269**.

Sieradza; alipirea astei comune de ținutul preturii Dąbrowa. 99, **322**.

Sokal; concesiunarea unei căi ferate de aci la Jaroslau. 145, **467**.

Spizza, v. Suttomore.

St. Martino; estinderea atribuțiunilor astui oficiu de vamă. 41, **124**.

Stauding-Stramberg; concesiunarea astei căi ferate. 69, **265**.

Suboficeri, v. Casse de păstrare.

Suceava (Ițcani) joncțiunea căilor ferate cu România. 42, **125**.

Suceava in Bucovina; inființarea aci a unui tribunal. 63, **227**.

— -Ițcani; vama de aci se transformă in vamă principală. 78, **277**.

Szent-Rochus: aci se inființează o stațiune vamală 23, **41**.

Suttomore (Spizza); inșirarea astei comune in classa a șeptea a tarifului de cens. 79, **277**.

Swoszowa; alipirea astei comune de ținutul preturi Jasło. 124, **386**.

Szerzyny; alipirea astei comune de ținutul preturii Jaslo. 124, **386**.

Talin; alipirea astei comune de ținutul preturii Pisek in Bohemia. 72, **270**.

Tarif de cens; inșirarea comunei Hruszow intr'una din classele acestuia. 52, **211**.

— — — inșirarea comunei Suttomore in classa a șeptea a acestuia. 79, **277**.

— — — inșirarea comunei Flitsch intr'o classă a acestuia. 90, **319**.

— — — inșirarea comunei Bursztya in Galiția in classa a cincia. 109, **355**.

— — — inșirarea comunelor in classele astui tarif. 140, **433**.

Taxa militare; publicarea prescriptelor esecutorii la legea relativă la aceasta. 86, **299**; 87, **303**.

— de medicamente; dispositiuni esecutorii relative la aceasta. 142, **465**.

Taxe militari; la legea despre aceste se publică un prescript esecutoriu. 26, **45**.

— — calcularea și ținerea lor in evidință. 44, **156**.

Țerile de jos; tractat cu aceste pentru estradarea criminalilor. 34, **97**.

Terminii de reclamațiune la regularea impositului fonciar. 25, **42**.

Terminul pentru câscigarea adeverinței de frecuentațiune la universități. 131, **419**.

Timbrul cărților de joc; introducerea lui. 43, **149**.

Tractat cu Belgia, despre accordarea beneficiului de asistență judiciare. 19, **31**.

— — — pentru estradarea reciprocă de criminali. 28, **59**.

— de comerciu și navigațiune cu Ispania. 29, **73**.

— cu Țerile de jos pentru estradarea reciprocă a criminalilor. 34, **97**.

— de comerciu cu Germania. 64, **229**.

Digitized by Google

Tribunal inființarea atăruia in Suceava in Bucovina. 63, **227**.

— in Graz; pe lângă acesta se inființează și activează un oficiu de depositе judecătoresci. 84, **297**.

Trieste; desființarea cuveninții pilotagiului intr'acest port. 149, **473**.

Tünscht și Taucherschin; alipirea astor comune de ținutul preturii Auscha. 137, **431**.

Ulcioare; punerea liniei verificătoare și desemnarea volumului pe aceste. 75, **275**.

Universitate; fixarea terminului pentru câscigarea adeverinței de frecuentațiune la aceste. 131, **419**.

Umago; transformarea expositurii de port și sanitate marină de aci intr'o agenție de port și sanitate marină impreunată cu oficiul de vamă de aci. 94, **321**.

Ungarisch-Brod; concesiunarea unei căi ferate de aci la Hradisch. 108, **350**.

Usură; remediile contra acesteia. 47, **161**.

Vamă; strămutarea oficiului de vamă al Bavariei din Höll la Bavaria. 6, **6**.

— autorisarea oficiului de vamă din Oberndorf-Laufen spre a lua berea in tractare de esport. 7, **7**.

— inființarea de stațiuni vamale in Prosiceni-Kamen, Lisijčiak și Szent-Rochus. 23, **41**.

— estinderea atribuțiunilor de vămuire a oficiului de vamă din Citta-vecchia in Dalmația. 40, **123**.

— estinderea atribuțiunilor de vămuire a oficiilor de vamă din S. Martino și Pucische in Dalmația. 41, **124**.

— inființarea unei espositури vamale cu serviciu de port in Draga di Moschenizze. 57, **218**.

— desființarea oficiului de vamă din Podwoloczyska in Galiția. 60, **220**.

— autorisarea vămii Schanzendorf in Bohemia la luarea in tractare de esport a berii esportate cu reservarea cuvenințelor. 76, **276**.

— oficiul de vamă secundariu din Suceava-Iteani (gară) se transformează in oficiu de vamă principal. 78, **277**.

— inființarea unui oficiu de vamă in Vodizze și desființarea acelui din Premuda. 91, **319**.

— autorisarea vămii din Klein-Aupa in Bohemia spre a lua in tractare de esport a berii esportate cu reservare cuvenințelor. 97, **322**.

— inființarea unei vămi in Barzdorf in Silesia. 98, **322**.

— desființarea liniei intermediari istriene. 121, **384**.

Vamă; autorisarea vămii din Halbstadt a lua zaharul in tractare de esport. 129, **419**.

— desființarea vămilor din Clo și Zbaracz in Galiția. 146, **472**.

Variațiunea admisibilă in finitate la baterea monetei de aur de câte opt și patru florini. 16, **29**.

Vase de lapte cu vergea; admiterea atărora la verificare. 58, **219**.

Vêndarea in detail și cantități mici a beuturilor spirituoase arse. 74, **271**.

Verificarea suplementare a mesurilor, pondurilor și balanțelor, folosite in comunicațiunea publică, precum și a bereielor supuse verificării. 30, **93**.

Viena, v. Alsergrund.

— modificarea dispositiunilor relative la canalul Dunării de aci. 122, **385**.

Vinars; autorisarea autorității financiari a reduce terminul pentru aranjamentele relative la contribuțiunea de vinars. 8, **7**.

Vite, v. Pasapoarte de vite.

— cornute mari; intredicerea importului atărora din Rossia și România. 143, **465**.

Vodizze; aci se inființează un oficiu de vamă. 91, **319**.

Volešnic; alipirea astei comune de ținutul preturii Deutschbrod in Bohemia. 136, **430**.

Vöcklabruck; concesiunarea unei căi ferate de aci la Kammer. 104, **336**.

Vrana; deschiderea unui credit pentru rescumpărarea astui feud. 147, **472**.

Wälscher Hof, cedarea in schimb a curții acesteia către comuna Kuttenberg. 32, **95**.

Weiser, v. Jeanrenaud.

Wurzmes, concesiunarea unei căi ferate de aci la Potscherad. 133, **421**.

Zahar, v. Halbstadt.

— v. Contribuțiune de zahar.

— v. Numeratoriu de G. Hodek.

— proporțiunea pentru pausalarea contribuțiunii in periodul de esercițu 1881/2 și a asecurării pentru solviținea suplementare precum și pentru disdăunarea speselor de control. 45, **157**.

Digitized by Google

Zawratetz; concesiunea căii dela Časlau la Zawratetz se modifică. 103, **334**.

Zbaracz; vama de aci se desființează. 146, **472**.

Zborowitz; concesiunarea unei căi ferate de aci la Kremsier. 106, **343**.

Zenica-Saraievo, cale ferată; terminarea construcțiunii astei căi. 9, **7**.

Zlonic; concesiunarea unei căi ferate de aci la Hospozin. 115, **371**.

Zurowa; alipirea astei comune de *ținutul* preturii Jasło. 124. **386**.

Zydaczow; inceputul activității oficiale a astei preture. 113, **369**.

Digitized by Google

Anul 1881. 436935-C. 1

Foaea legilor imperiale

pentru

regatele și țerile representate in senatul imperial.

Mânunchiul I. — Edat și spedit in 1. Ianuariu 1881.

1.

Legea din 27 Decembre 1880,

prin carea dispositiunile legii din 21 Maiu 1873, No. 87 al f. l. i., despre favoririle accordate asociațiunilor industriale și economice, inființate pe basa legii din 9 Aprile 1873, No. 70 al f. l. i., cu privire la cuveninţa timbrului și la cuvenințele immediate, se estind și la alte asociațiuni industriale și economice și casse de avansuri.

Cu consimțirea amînduror camerilor ale senatului imperial aflu de bine a ordina cele ce urmează:

§. 1.

Dispositiunile legii din 21 Maiu 1873, No. 87 al f. l. i., despre favoririle accordate asociațiunilor industriale și economice, inființate pe basa legii din 9 Aprile 1873, No. 70 al f. l. i., cu privire la cuveninţa timbrului și la cuvenințele immediate, au să se aplece și la acele asociațiuni industriale și economice și casse de avansuri, ce sunt indicate in §. 1 al legii din 27 Decembre 1880, despre modificarea legilor despre impositul de câscig și de venit și dispositiuni la aplecarea lor la asociațiuni industriale și economice și la casse de avansuri.

§. 2.

Asociațiunile și cassele de avansuri amintite in §. 1, incepênd dela 1. Ianuariu 1880 nainte, sunt scutite, cu privire la averea mobilă de echivalentul de cuvenințe, eară cu privire la averea immobilă sunt supuse echivalentului de cuvenințe in mărimea de $1^1/_2$ percente a valorii dimpreună cu adaose.

§. 3.

Legea presentă intră in vigoare in momentul publicațiunii.

Ministrul de finance este insărcinat cu esecutarea ei.

Viena, 27 Decembre 1880.

Francisc Josif.

Taaffe. **Dunajewski.**

Digitized by Google

Digitized by Google

Foaea legilor imperiale

pentru

regatele și țerile representate in senatul imperial.

Mânunchiul II. — Edat și spedit in 12 Ianuariu 1881.

2.

Ordinațiunea ministeriului de justiție din 29 Decembre 1880,

despre estinderea jurisdicțiunii in cause correcțiunale a preturii urbane delegate Alsergrund la ținutul preturii urbane delegate urbea internă Viena.

Pe basa dispositiunii §. 9 al codicelui de procedura penală din 23 Maiu 1873, modificând in parte ordinațiunea ministerială din 5 Novembre 1873, No. 155 al f. l. i., se ordonează, ca jurisdicțiunea in cause correcțiunale, ce compete preturii urbane delegate urbea internă Viena in ținutul ce s'a asemnat astei judecătorii cu ordinațiunea ministerială din 25 Novembre 1853, No. 249 al f. l. i., să se eserciteze, incepênd dela 1. Maiu 1881 nainte, de cătră pretura urbană delegată Alsergrund in Viena.

In cele lalte sfera de activitate a preturii urbane delegate urbea internă Viena remâne nealterată.

Streit.

3.

Legea din 31 Decembre 1880,

prin carea se incuviințează redicarea contingentului de recruți in anul 1881, recerut pentru susținerea armatei permanente (a marinei de resbel) și a reservei suplinitoare.

Cu consimțirea amînduror camerilor ale senatului imperial aflu de bine a ordina cele ce urmează:

Art. I.

Printr'aceasta se incuviințează, ca din cei apți de serviciu militariu, aflători in classele de etate chiemate de lege, să a redice pe anul 1881 contingentul anual, ce decade cu 54.541 feciori pentru armata permanentă (marina de resbel), apoi cu 5.454 feciori pentru reserva suplinitoare, eară operațiunea să se efectuiască in lunile Marte și Aprile.

Digitized by Google

Art. II.

Cu esecutarea astei legi se insărcinează ministrul Meu pentru apĕrarea statului, carele intr'această privință are să se înțeleagă cu ministrul Meu de resbel imperial.

Viena, 31 Decembre 1880.

Francisc Josif.

Taaffe. **Welsersheimb.**

4.

Publicațiunea ministeriului pentru apĕrarea statului din 31 Decembre 1880,

despre consignațiunea ulterioare asupra posturilor de serviciu, apoi a posturilor de funcțiunari și a altor posturi, reservate in înțelesul legii din 19 Aprile 1872 suboficerilor indreptățiți la cassele de păstrare, in privința cărora s'a accordat celor indreptățiți o prioritate, carea, suplinind publicațiunea ministeriului de apĕrarea statului din 16 Iuliu 1879, s'a compilat in contelegere cu ministeriile interesate.

Completând consignațiunea cuprinsă in mânunchiul XXXVII, No. 100 al foii legilor imperiale din anul 1879, despre posturile de serviciu reservate suboficerilor indreptățiți in înțelesul legii din 19 Aprile 1872, se publică consignațiunea asupra posturilor de serviciu, apoi a posturilor de funcțiunari și a altor posturi, reservate suboficerilor numiți la cassele de păstrare, in privința cărora li s'a accordat o prioritate.

Welsersheimb.

Rectificare.

In emisul ministeriului de finance din 10 Iuliu 1880, publicat in mânunchiul XXXIII al foii legilor imperiale din anul 1880 sub No. 92, să se cetească in §. 3

in loc de: „cu șeptedeci (70) percente“

esact: **„cu șeptedeci (70) percente-adaos“.**

Digitized by Google

Foaea legilor imperiale

pentru

regatele și țerile representate in senatul imperial.

Mânunchiul III. — Edat și spedit in 29 Ianuariu 1881.

5.

Emisul ministeriului de finance din 12 Ianuariu 1881.

despre admiterea numerătoriului de G. Hodek (numerătoriu-difusoriu) pentru controla contribuțiunii in fabricele de zahar de svecle pentru restul periodului de producțiune 1880/1.

Intreprinsetorilor fabricelor de zahar de svecle, intocmite dupre procedura de difusiune, li se incuviințează pentru restul periodului de producțiunea zaharului 1880/1, pe lângă următoarele condițiuni, a folosi numerătoriul de Hodek (numerătoriu-difusoriu) spre scopul aflării numerului factic al implerilor efectuite ale vaselor de difusiune:

1. Numerătorii de Hodek, destinați pentru folosire, trebuie să correspundă pe deplin descripțiunii și desemnului, ce fiecare intreprinsetoriu al unei fabrice de zahar de svecle, intocmite dupre procedura de difusiune, le poate căpěta la cererea sa gratuit dela autoritatea financiare de I. instanță.

In privința aceasta se vor esamina ele de organele financiari chiemate pentru aședarea lor, și, dacă nu s'ar ivi vr'o impiedecare, se vor admite pentru controlul contribuțiunii printr'un certificat de esamin.

2. La fiecare vas de difusiune trebuie să se aplece un numerătoriu de Hodek.

Conservarea parțială a numerătorilor de Divis-Gross pentru controlul contribuțiunii nu este admisibilă.

3. Folosirea intenționată a numerătorilor de Hodek trebuie să se notifice in scris autorității financiari de I. instanță cel puțin cu 5 dile nainte de epoca destinată pentru aședarea lor.

4. Atât depărtarea numerătorilor de Divis-Gross cât și aședarea celor de Hodek trebuie să se efectuiască sub immediata priveghiere a organelor financiari chiemate spre accasta și a intreprinsetoriului fabricei de zahar ori a substitutului seu.

Dunajewski.

Digitized by Google

6.

Publicațiunea ministeriului de finance din 15 Ianuariu 1881,

despre restrămutarea oficiului de vamă secundariu al Bavariei din Höll la Bavaria.

Oficiul de vamă secundariu bavares Höll, combinat cu oficiul de vamă i. r. din Haselbach in Bohemia. s'a restrămutat la Höll in Bavaria, unde la 1. Ianuariu 1881 a și inceput activitatea sa.

Dunajewski.

Digitized by Google

Foaea legilor imperiale

pentru

regatele și țerile representate in senatul imperial.

Mânunchiul IV. — Edat și spedit in 15 Februariu 1881.

7.

Emisul ministeriului de finance din 20 Ianuariu 1881,

despre autorisarea oficiului de vamă i. r. de classa I. din Oberndorf-Laufen spre a lua berea in tractare de esport.

Oficiul de vamă de classa I. din Oberndorf-Laufen se autorisează in ințelesul normelor aflătoare in vigoare, de a lua in tractare de esport berea, ce se espoartă peste linia vamală cu reservarea restituțiunii cuvenințelor.

Dunajewski.

8.

Emisul ministeriului de finance din 27 Ianuariu 1881,

despre terminul de notificare pentru aranjamentele relative la contribuțiunea de vinars.

Conform referințelor particulari autoritatea financiare provincială poate reduce terminul prescris in §. 4, No. 3 al prescriptului esecutoriu la contribuțiunea de vinars din 3 Iuliu 1878, No. 95 al f. l. i., pentru notificarea, că contribuțiunea de vinars va să se respundă in restimpul incuviințat in mod de aranjament.

Dunajewski.

9.

Legea din 4 Februariu 1881,

despre terminarea construcțiunii căii ferate din șesul Bosnei intre Zenica și Sarajevo.

Cu consimțirea amînduror camerilor ale senatului imperial aflu de bine a ordina cele ce urmează:

§. 1.

Guvernul se autorisează a consimți, ca spre scopul terminării construcțiunii căii ferate din șesul Bosnei, dela Zenica la Sarajevo, să se deie Bosniei și Herțego-

Digitized by Google

vinei un imprumut in mărimea speselor de construcțiune factice pênĕ la concurența de 3,831.000 fl. din activele financelor centrale de mai nainte, și anume mai ântâiu din interesele astor active comune incurse pênĕ acuma și ce vor mai incurge pe viitoriu.

Interesele și ratele de amortisațiunea capitalului pentru acest imprumut să se acopere din excedentele exercițului liniei Zenica-Sarajevo a căii ferate din șesul Bosnei și din veniturile provinciale ale Bosniei și Hertegovinei, intru cât nu s'ar cere ele pentru spesele propriei administrațiuni ordinari.

Imprumutul dat astfeliu, respective restanța têmplătoare a intereselor și a ratelor de amortisațiune, să se țiie in evidență ca pretensiune cătră Bosnia și Hertegovina in favorul activelor financelor centrale de mai nainte.

§. 2.

Linia căii Zenica-Sarajevo să se construiască ca cale cu o departare de șine ingustă, inse intr'acel feliu, ca la redicarea construcțiunii fundamentale să se iae privire, ca această cale să se poată transforma intru una cu o departare de șine normală. Din causa aceasta să se construiască toate obiectele de artă, precum poduri, tuneluri etc., apoi referințele de curbături și de urcări deja in present astfeliu, dupre cum se recere aceasta la construcțiunea unei căi cu o depărtare de șine normală.

§. 3.

Prin darea imprumutului din activele comune nu se prejudecă nici intr'o direcțiune intrebarea impărțirii astor active.

§. 4.

Legea presentă intră in vigoare cu ḑiua publicațiunii pe lângă presumțiunea, că dispositiunile correspunsetoare vor primi putere de lege in provinciile coroanei unguresci și se vor publica intr'una cu presenta lege.

Viena, 4 Februariu 1881.

Francisc Josif.

Taaffe. **Dunajewski.** **Pino.**

Digitized by Google

Foaea legilor imperiale

pentru

regatele și țerile representate in senatul imperial.

Mânunchiul V. — Edat și spedit in 22 Februariu 1881.

10.

Legea din 11 Februariu 1881,

despre jurisdicțiunea consulare in Egipt.

Cu consimțirea amînduror camerilor ale senatului imperial aflu de bine a ordina cele ce urmează:

Restricțiunea și parțiala transferire a jurisdicțiunii judecătoriilor consulari austro-ungare in Egipt, ce s'a admis prin legea din 20 Ianuariu 1875, No. 12 al f. l. i., pe un restimp de cinci ani, se poate ordona prin ordinațiune impĕrătească pe un restimp ulterior pênĕ la dece ani.

Cu aducerea la indeplinire a astei legi se insărcinează ministrul de justiție.

Viena, 11 Februariu 1881.

Francisc Josif.

Taaffe. **Pražák.**

11.

Emisul ministeriului de finance din 11 Februariu 1881,

relativ la unele puncte ale controlei despre contribuțiunea de bere.

In conțelegere cu ministeriul de finance al Ungariei se ordonează cu privire la controla despre contribuțiunea de bere cele ce urmează:

§. 1.

Fără de a prejudeca prohibițiunea basată pe respecte sanitari relativă la procedura, prin carea berea, carea pentru consum e mai puțin bună (resuflată) ori care e deja chiar inăcrită, să se improspeteze, autoritățile financiari de I. instanță, cu privire la dispositiunea §. 42 al prescriptului esecutoriu la legea despre

Digitized by Google

contribuțiunea de bere din 26 Decembre 1854, No. 1 al f. l. i. ex 1855, in urmarea căreia mursa de bere ori berea, la carea fermentațiunea principală incă nu a trecut, nu se va pute duce fără de incuviințare specială din incăperile de fabricațiune (localele de fermentațiune) destinate pentru păstrarea astor lichide, — se autorisează a incuviința, pe lângă reservarea revocării in casul oarecărui abus, fiecărui berariu care ar cere, de a lua bere creață (mursă de bere aflătoare in fermentațiune) spre scopul improspetării de bere gata bună de consum.

Dupre cum va urma improspetarea in bereie de transport ori in buți stabile, este și incuviințarea ei supusă următoarelor dispositiuni:

I. Improspetarea berii in bereie de transport.

1. Berea creață să se mestece cu berea aflătoare in bereie de transport afară de localul de fermentațiune intr'un local destinat spre aceasta, și pentru transportarea berii crețe intr'acest local să se folosească vase particulari.

2. Numai bere comestibilă, care, lipsită de acid carbonic, arată pe saccharometru cel mult jumětatea conținutului de extract din mursa de bere, din care provine, să se improspeteze și la aceasta (dupre cantitatea berii de improspetat mĕsurat) să se folosească cel mult 5 percente bere creață.

Fiind vorba de bere provinetoare dela o mursă de peste 12 graduri care, lipsită de acid carbonic, arată incă mai mult de 6 graduri de saccharometru, improspetarea ei să se anuncie in scris cu cel puțin 24 oare mai nainte la secțiunea veghii financiari insărcinate cu priveghierea bereriei, ca improspetarea să se poată priveghia oficial.

Bere aflătoare in fermentațiune, care, lipsită de acid carbonic, arată mai mult de 6·5 graduri saccharometrice, afară de casul amintit nu se va privi ca improspetată, de nu se va proba de berariu, că provine dintr'o mursă de 13 ori și mai multe graduri saccharometrice.

3. Berea creață, să se scadă in registrul de scoateri mai nainte de ce se va fi luat din vasul de fermentațiune in cantitatea admisă.

Totodată să se insemneze in columna obiectului a astui registru cantitatea berii de improspetat.

Pierderile eventuale de mursă de bere ori de bere din vasele de fermentațiune să nu se scadă abia cu incheierea ḑilei (§. 46 al prescriptului esecutoriu la legea despre contribuțiunea de bere din 26 Decembre 1854) ci indată după ivire lor.

Neajunsurile de mursă de bere ori de bere in vasele de fermentațiune, ce nu vor fi justificate prin registre, să se tracteze ca resultat al unei indosiri illegale de mursă de bere ori de bere.

4. Dupre ce se va fi mestecat berea creață, bereiele de transport, in cari a urmat aceasta, immediat să se astupe bine și să se scoată seau indată seau să se țiie de a gata pênĕ la cea mai se aproape scoatere.

II. Improspetarea berii in buți stabile.

1. Buțile stabile, in carile are să se improspeteze berea, să se numeroteze.

2. Improspetarea să se anuncie in scris in fiecare rônd cel târḑiu pênĕ in 24 oare mai nainte la secțiunea veghiei financiari insărcinate cu priveghierea bereriei. In notificarea această să se indice:

a) ḑiua și oara inceputului improspetării,

b) cantitatea berii crețe precum și aceea a berii de improspĕtat, apoi

Digitized by Google

c) numerii buților stabile, in carile urmează improspetarea și imprejurarea, unde se duce berea, ce se scoate din buțile stabile, spre a face loc pentru mestecarea berii crețe.

3. Relativ la condițiunea berii de improspĕtat, precum și relativ la cantitatea maximală admisibilă, in fine relativ la purtarea registrelor au valoare dispositiunile date sub I, 2, 3 și 4 pentru improspetarea berii in bereie de transport.

§. 2.

De oare ce cantitatea mursei de bere de pe recoritori are să se constateze dupre nălțimi de implere verificate, drept aceea, spre a asecura esactitatea necesare a astor constatări, s'a dispus deja in §. 4 al emisului ministeriului de finance din 28 Aprile 1869, No. 54 al f. l. i., ca fiecare recoritoriu destinat pentru esercițul unei bererii să zacă pe un fundament asecurat in contra mișcării din loc, prin carele să se impiedece după putință, lasarea in jos și redicarea fundului, și să fie astfeliu intocmit, ca la toate incheietoarele (Hammen) organele de control să poată străbate ușor spre scopul cercetării.

Dacă in oarecare bererie ar proveni incă vr'o scădere in privința aceasta, trebuie să se inlăture pĕnĕ intr'un restimp correspunsetoriu ce se va fixa de autoritatea financiare de I. instanță, carele inse nici intr'un cas nu va pute intrece un an, căci altcum folosirea recoritoriului nu se va mai pute admite in procedura contribuabilă a producțiunii de bere.

Recoritorii noi ce n'ar correspunde dispositiunii de mai sus, nu se vor admite in genere la atare folosire.

2. Intre recoritoriul destinat pentru esercițul unei bererii și fundamentul seu nu se vor pute intrebuința nici intr'un chip icuri și alte adaose ce n'ar fi prinse immobil cu fundamentul.

Nici un recoritoriu, la carele pĕnĕ in 6 luni dupre publicațiunea ordinațiunii presente s'ar mai afla scăderi contravenitoare astei prohibițiunii, nu se va pute admite spre folosire in procedura contribuabilă a producțiunii de bere, pĕnĕ când nu se va inlătura această scădere.

3. Fiecare recoritoriu destinat pentru esercițul unei bererii cată ca in apropierea immediată a acelor 4 locuri, la carile sunt aședate seau se vor aședa incheietorile, să steie cu fundamentul intr'o legătură tare și secură (s. e. prin legături de fier).

De asemene și toate gurile de intrare și eșire ale recoritoriului trebuie să fie provĕdute cu aparate bune de inchidere, ce se potrivesc pentru punerea secură a inchiderii oficiale.

Acestor doue condițiuni trebuie să se correspundă pĕnĕ in 6 luni după diua publicațiunii astei ordinațiuni, căci altcum va ave loc urmarea amintită in alinia premergĕtoare sub No. 2.

§. 3.

Toate conductele de lichide, ce duc la și dela recoritoriul unei bererii, are să le notifice berariul in scris funcțiunariului financiariu insărcinat cu priveghierea bereriei pĕnĕ in 14 dile dupre publicațiunea ordinațiunii presente.

Asemene și fiecare modificare a astor conducte are să o notifice berariul in scris astui funcțiunariu financiariu, și anume in toată têmplarea incă nainte de folosirea astor aparate noue ori modificate.

Dunajewski.

Digitized by Google

12.

Legea din 13 Februariu 1881,

despre consimțirea la conclusele dietei provinciale a Carnioliei relative la adaosele la impositele directe de incassat spre scopul cerinței fondului de dissărcinarea pământului a Carnioliei pe anul 1881.

Cu consimțirea amînduror camerilor ale senatului imperial aflu de bine a ordina cele ce urmează:

In înțelesul punctului 3 al convențiunii din 29 Aprile 1876 (legea din 8 Maiu 1876, No. 72 al f. l. i.) se conferesce consimțirea la conclusele luate de dieta provincială a ducatului Carnioliei in ședința din 13 Iuliu 1880, in puterea cărora pentru acoperirea sumei contribuirii provinciale pe 1881 la recerința fondului de dessărcinarea pământului, ce are să se procure prin rempărțire asupra impositelor directe, să se incasseze pentru anul 1881 un adaos mai mic de 20 percente la prescrierea intreagă a tuturor impositelor directe.

Ministrul de finance și cel de interne sunt insărcinați cu esecutarea astei legi.

Viena, 13 Februariu 1881.

Francisc Josif.

Taaffe. **Dunajewski.**

Digitized by Google

Foaea legilor imperiale

pentru

regatele și țerile representate in senatul imperial.

Mânunchiul VI. — Edat și spedit in 1 Marte 1881.

13.

Ordinațiunea ministeriului de justiție din 12 Februariu 1881,

despre esecutarea Art. IV al tractatului de legalisare din 25 Februariu 1880, No. 85 al f. l. i., ce s'a incheiat cu imperiul Germaniei.

Dupre ce guvernul imperiului Germaniei, la esecutarea tractatului de legalisare din 25 Februariu 1880, No. 85 al f. l. i., incheiat cu imperiul Germaniei, a comunicat consignațiunea autorităților administrative supreme și superiori ale Germaniei, ce au a se lua in considerațiune dupre Art. IV al astui tractat și a primit consignațiunile despre autoritățile correspunsetoare comune imperiului Austro-Ungariei precum și despre cele ce esistă pentru provinciile representate in senatul imperial, se publică aceste trei consignațiuni in cele următoare cu adaogerea, că la autoritățile insemnate intr'insele are să se aplece dispositiunea Art. IV amintit al tractatului de legalisare.

I. Consignațiune

a acelor autorități administrative supreme și autorități administrative superiori ale Germaniei, ale cărora documente, dupre Art. IV al tractatului de stat incheiat intre imperiul Germaniei și imperiul Austro-Ungariei la 25 Februariu 1880, nu au trebuință de o legalisare ulterioare.

A. Autorități civile.

a) Autorități imperiale.

1. Cancelariul imperial.
2. Oficiul pentru afacerile esterne.
3. Oficiul imperial pentru afacerile interne.
4. Comisariul imperial pentru afacerile de emigrațiune.
5. Oficiul de statistică.
6. Comisiunea de verificarea normalelor.

Digitized by Google

7. Oficiul de salubritate.
8. Comisiunea imperială constituită pe basa legii din 21 Octobre 1878 contra tendințelor periculoase ale democrației sociale.
9. Oficiul imperial pentru afacerile justiției.
10. Tresorăria imperială (Reichsschatzamt).
11. Administrațiunea tesaurului imperial de resbel.
12. Administrațiunea imperială a detoriilor.
13. Mandatarii imperiali pentru vămi și imposite.
14. Comisiunea imperială numită: „Reichs-Rayon-Commission“.
15. Oficiul imperial pentru căile ferate.
16. Curtea de compturi a imperiului Germaniei.
17. Administrațiunea fondului de invalidi imperial.
18. Oficiul de poștă imperial.
19. Direcțiunile de poștă superiori.
20. Oficiul postal pentru gazete (Postzeitungsamt).
21. Oficiul postal al Germaniei din Constantinopole.
22. Oficiul imperial pentru administrarea căilor ferate imperiale.
23. Direcțiunea generală a căilor ferate din Alsasia-Lorena.
24. Directoriul bancei imperiale.
25. Filialele bancei imperiale (Reichsbank-Hauptstellen).
26. Comisiunea imperială pentru detorii.

b) Autorităţi in singuritele state ale federațiunii.

I. Regatul Prussiei.

1. Presidiul ministeriului de stat.
2. Ministeriul de stat.
3. Directoriul central de mĕsurări in statul Prussiei.
4. Comisiunea generală in afacerile ordinelor regie.
5. Directoriul archivelor de stat.
6. Ministeriul de interne.
7. Presidiile superiori.
8. Presidiile guberniale.
9. Guvernele districtuale.
10. Oficiile districtuale (Landdrosteien).
11. Presidiul de poliție in Berlin.
12. Ministeriul lucrărilor publice.
13. Comisariatele de căi ferate.
14. Direcțiunile regie de căi ferate și oficiile regie de esercițul căilor ferate.
15. Academia de construcțiuni in Berlin, comisiunile esaminătoare tecnice in Berlin, Hannover și Aachen, precum și comisiunea esaminătoare superioare tecnică in Berlin.
16. Oficiile montanistice superiori in Bonn, Dortmund, Halle lîngă Saale, Breslau și in Clausthal.
17. Institutul provincial de geologie impreunat cu academia montanistică in Berlin, precum și academia montanistică in Clausthal.
18. Ministeriul de finance.
19. Direcțiunea financiare in Hannover.
20. Direcțiunea generală a societății așa numite: „Seehandlungs-Societät“.

Digitized by Google

21. Administrațiunea principală a detoriilor de stat.
22. Direcțiunea generală de loterie.
23. Direcțiunea de monetărie.
24. Direcțiunea generală a institutului de ingrijirea vĕduvelor general.
25. Direcțiunile bancelor de rente.
26. Comisiunea ministerială militare și de construcțiuni in Berlin.
27. Directorii de imposite provinciali.
28. Inspectoriul general al asociațiunii turingice de vamă și comerciu in Erfurt — totodată ca funcțiunariu al celor lalte state impreunate in asociațiunea turingică de vamă și de comerciu.
29. Cassierile numite „Erbschaftssteuerämter“.
30. Fiscalatele de timbru.
31. Direcțiunea pentru administrarea impositelor directe in Berlin.
32. Ministeriul pentru afacerile ecclesiastice, de instrucțiune și medicinale.
33. Consiliul superior al bisericii evangelice in Berlin.
34. Consistoriile provinciale.
35. Superintendenții generali in provinciile Ost- și Westpreussen, Brandenburg, Pommern, Posen, Silesia, Saxonia, Westfalen și in provincia Rinană.
36. Consistoriul provincial in Hannover, precum și consistoriile in provincia Hannover, adecă consistoriile din Hannover, Stade, Osnabrück, Aurich, Ottendorf, consistoriile catolice din Hildesheim și Osnabrück și consiliul superior al bisericii evangelice din Nordhorn.
37. Prepositul campestru (Feldprobst) evangelic al armatei.
38. Ordinariatele episcopesci, precum și comisariatele de stat pentru administrațiunea averii episcopesci in diecesele vacante.
39. Curatoriile universităților.
40. Biblioteca regie in Berlin.
41. Academia de sciință in Berlin.
42. Direcțiunea generală a museelor tecnice in Berlin.
43. Rectorele scolii tecnice superiori reg. in Berlin.
44. Direcțiunile scolilor tecnice superiori reg. din Aachen și Hannover.
45. Colegiile scolari provinciale.
46. Comisiunile esaminătoare sciințifice.
47. Colegiile medicinale.
48. Direcțiunea manufacturii de porcelan reg. in Berlin.
49. Așa numita „Klosterkammer“ in Hannover.
50. Direcțiunea pedagogiei de gimnastică reg. in Berlin.
51. Ministeriul pentru agronomie, domene și păduri.
52. Direcțiunile academiilor agronomice, respective a institutelor agronomice superiori din Poppelsdorf, Proskau și Berlin.
53. Institutele superiori de silvicultură din Eberswalde și Hannoverisch-Münden.
54. Direcțiunile hergheliilor principale și provinciale.
55. Direcțiunile scolilor veterinari din Berlin și Hannover.
56. Ministeriul de justiție.
57. Președinții curților de apel.
58. Procurorii curților de apel.
59. Ministeriul pentru comerciu și industrie.
60. Inspectorii de verificare.
61. Camera superioare de compturi.

Digitized by Google

II. Regatul Bavariei.

1. Ministeriul de stat al curții regie și de esterne.
2. Așa numitul „Reichsherold“.
3. Archivul curții secret.
4. Archivul de stat secret.
5. Direcțiunea generală a institutelor de comunicațiune regie.
6. Oficiile postale superiori.
7. Oficiile căilor ferate superiori.
8. Ministeriul de stat pentru justiție.
9. Procurorii dela curțile de apel.
10. Administrațiunile caselor de correcțiune și a penitenciarelor.
11. Ministeriul de stat pentru interne.
12. Comisiunea de verificarea normalelor.
13. Archivul imperial general.
14. Oficiul montanistic superior.
15. Camera de asecurațiuni contra locului (Brandversicherungskammer).
16. Presidiile guberniali.
17. Guvernele districtuale.
18. Ministeriul de stat de interne pentru afacerile ecclesiastice și scolari.
19. Ordinariatele archiepiscopale și episcopale.
20. Consistoriul protestantic superior și consistoriile protestantice.
21. Academia sciințelor.
22. Conservatoriul general al colecțiunilor sciințifice ale statului.
23. Direcțiunea bibliotecii de curte și de stat.
24. Directoriul academiei actelor frumoase.
25. Direcțiunea galeriei de tablouri centrală.
26. Direcțiunea muscului național al Bavariei.
27. Senatele universităților provinciale (München, Würzburg, Erlangen).
28. Directoriul scolii tecnice superiori in München.
29. Direcțiunea scolii veterinari centrale in München.
30. Direcțiunea scolii agronomice centrale in Weihenstephan.
31. Ministeriul de stat de finance.
32. Curtea supremă de compturi.
33. Cassa de stat centrală.
34. Direcțiunea generală a vămilor și impositelor indirecte.
35. Administrațiunea montanistică generală și de saline.
36. Comisiunea de amortisarea detoriilor de stat.
37. Camera de compturi.
38. Biroul catastral.
39. Monetăria principală.
40. Oficiul principal de vêndarea timbrelor.
41. Direcțiunea de construcțiuni in Nürnberg.
42. Institutul de silvicultură in Aschaffenburg.

III. Regatul Saxoniei.

1. Ministeriul reunit.
2. Camera superioare de compturi.
3. Direcțiunea archivului de stat principal.

Digitized by Google

4. Ministeriul de interne.
5. Prefecturele (Kreishauptmannschaften).
6. Comisiunea de asecurare contra focului.
7. Comisiunea de verificare superioare.
8. Colegiul medicinal provincial.
9. Comisiunea pentru afacerile veterinari.
10. Ministeriul pentru afacerile esterne.
11. Ministeriul de justiție.
12. Ministeriul de culte și instrucțiune publică.
13. Consistoriul provincial evangelic-luteran.
14. Vicariatul apostolic in Dresda.
15. Consistoriul bisericii catolice in Dresda.
16. Consistoriul numit „domstiftliche Consistorium“ in Bautzen.
17. Ministeriul de finance.
18. Direcțiunea generală a căilor ferate de stat.
19. Direcțiunea vămilor și impositelor.
20. Administrațiunea bancei de rente provinciale (Landrentenbank-Verwaltung).
21. Administrațiunea bancei de rente pentru vêrstă inaintată (Altersrentenbank-Verwaltung).
22. Administrațiunea bancei de rente pentru cultura de țeară (Landesculturrentenbank-Verwaltung).
23. Direcțiunea de loterie.
24. Consilierii de imposite districtuali.
25. Comisiunea numită „Blaufarbenwerks-Commission“.
26. Oficiul montanistic.
27. Oficiul de fonderii superior.
28. Oficiul de monetărie.
29. Direcțiunea academiei montanistice și silvice.
30. Institutul numit „Forsteinrichtungsanstalt“.
31. Biroul financiariu de mĕsurare.

IV. Regatul Württemberg.

1. Ministeriul de justiție.
2. Colegiul penitenciarelor.
3. Ministeriul pentru afacerile esterne (secțiunea politică și secțiunea pentru institutele de comunicațiune).
4. Direcțiunea archivei.
5. Direcțiunea generală a institutelor de comunicațiune.
6. Comisiunea de construcțiune căilor ferate.
7. Direcțiunea căilor ferate.
8. Direcțiunea postală.
9. Direcțiunea telegrafică.
10. Ministeriul de interne.
11. Secțiunea ministeriului de interne pentru construcțiuni de șosele și hidraulice.
12. Secțiunea ministeriului de interne pentru construcțiuni redicate.
13. Oficiul montanistic superior.
14. Guvernele districtelor Neckar, Schwarzwald, Jagst și Donau.

Digitized by Google

15. Comanda corpului reg. de vênători provinciali.
16. Colegiul medicinal.
17. Oficiul central pentru industrie și comerciu.
18. Oficiul central pentru agricultură.
19. Oficiul central pentru afacerile culturei de țeară (Landesculturſachen).
20. Consiliul administrativ al institutului pentru asecurarea edificiilor contra focului.
21. Comisiunea provincială pentru herghelii.
22. Direcțiunea urbei Stuttgart și oficiile superiori.
23. Ministeriul pentru afacerile ecclesiastice și scolari.
24. Secțiunea ministeriului de culte pentru scolile humanist.ce și reale (Gelehrten- und Realſchulen).
25. Consistoriul evangelic.
26. Superintendenții generali.
27. Prepositul campestru (Feldprobst) evangelic.
28. Consiliul ecclesiastic catolic.
29. Ordinariatul episcopesc in Rottenburg.
30. Autoritatea ecclesiastică superioare a Israeliților.
31. Senatul academic, rectoratul academic și cancelariatul academic al universității Tübingen.
32. Direcțiunea institutului agronomie și silvic in Hohenheim.
33. Direcțiunea scolii veterinari.
34. Direcțiunea politecnicului.
35. Direcțiunea scolii industriari de construcțiuni (Baugewerbeſchule).
36. Comisiunea pentru scolile industriari de cultivarea ulterioare.
37. Comisiunea pentru scolile de fete superiori.
38. Comisiunea pentru casele de crescere (orfelinate, institute de surdomuți și orbi).
39. Direcțiunea colecțiunilor sciințifice ale statului.
40. Direcțiunea scolii de artă.
41. Direcțiunea colecțiunilor de artă ale statului.
42. Conservatoriul monumentelor de artă și antice ale patriei.
43. Direcțiunea colecțiunii de stat pentru monumentele de artă și antice ale patriei.
44. Ministeriul de finance.
45. Direcțiunea de domene.
46. Direcțiunea silvică.
47. Consiliul montanistic.
48. Cameră de compturi superioare.
49. Administrațiunea casselor de stat.
50. Colegiul pentru imposite.
51. Comisiunea de catastru.
52. Biroul statistic-topografic.

V. Marele Ducat Baden.

1. Minísteriul de stat.
2. Ministeriul curții mareducale și de justiție.
3. Ministeriul de interne.
4. Cei patru comisari provinciali.
5. Consiliul scolariu superior.

Digitized by Google

6. Senatul restrins al universității Heidelberg.
7 Senatul universității Freiburg.
8. Direcțiunea scolii politecnice.
9. Archivul general provincial.
10. Curtea administrativă.
11. Consiliul superior al Israeliților.
12. Consiliul de administrațiune al cassei generale de vĕduve și contra focului (General-Witwen- und Brandcasse).
13. Biblioteca aulică și provincială.
14. Direcțianea scolii de arte mareducale.
15. Ministeriul de comerciu.
16. Direcțiunea generală a căilor ferate de stat.
17. Direcțiunea superioare pentru construcțiuni hidraulice și de șosele.
18. Ministeriul de finance.
19. Direcțiunea de domene, imposite, vamă și de construcțiuni.
20. Administrațiunea monetăriei.
21. Consiliul de administrațiune al cassei de vĕduve pentru funcțiunarii administrațiunii de stat civile.
22. Comisiunea de administrațiune al cassei de vĕduve militari.
23. Cassa de stat generală.
24. Cassa de amortisațiune și de stingherea detoriilor pentru căile ferate.
25. Camera de compturi superioare.

VI. Marele Ducat Hessen.

1. Ministeriul de stat.
2. Ministeriul de interne și justiție.
3. Ministeriul de finance.
4. Camera de compturi superioare.
5. Direcțiunea archivelor de curte și de stat.
6. Secțiunea ministerială pentru afacerile scolari.
7. Secțiunea ministerială pentru higiena publică.
8. Direcțiunile provinciale.
9. Prefecturele (Kreisämter).
10. Consistoriul superior.
11. Ordinariatul episcopesc in Mainz.
12. Procurorul dela curtea de apel.
13. Primii procurori, respective procurorii dela tribunale.
14. Secțiunea ministerială pentru afacerile impositelor.
15. Secțiunea ministerială pentru administrațiunea silvică și camerală.
16. Secțiunea ministerială pentru construcțiuni.
17. Comisiunea esaminătoare pentru ramul financiariu și cel tecnic.
18. Cassa de stat principală.
19. Comisiunea pentru detoriile de stat.
20. Monetăria.
21. Direcțiunea căii ferate Main-Neckar.
22. Direcțiunea căilor ferate din partea superioare a țerii (Oberhessische Eisenbahnen).
23. Cassieriile principale.

Digitized by Google

VII. Marele Ducat Mecklenburg-Schwerin.

1. Ministeriile.
2. Autoritatea administrativă supremă a curții mareducale.
3. Consiliul ecclesiastic superior.
4. Comisiunea de reluițiune (Reluitionscommission).
5. Colegiul de cameră (Kammer-Collegium).
6. Colegiul silvic.
7. Receptura provincială (Landesreceptur) in Rostock.
8. Direcțiunea impositelor și a vămilor.
9. Cassierile principale.
10. Comisiunea medicinală in Rostock.

VIII. Marele Ducat al Saxoniei.

1. Ministeriul de stat:
   a) departamentul financelor;
   b) departamentul curții mareducale și ai cultelor;
   c) departamentul justiției;
   d) departamentul afacerilor esterne și interne.
2. Inspectoriul general mareducal in Erfurt.
3. Directoriul scolii silvice in Eisenach.
4. Cassieria de stat principală.
5. Consiliul ecclesiastic.
6. Comisiunea immediată (Immediatcommission) pentru afacerile ecclesiastice catolice și cele scolari.
7. Curatoriul universității centrale (Gesammtuniversität) in Jena.
8. Directorii districtuali.

IX. Marele Ducat Mecklenburg-Strelitz.

1. Ministeriul de stat.
2. Guvernul provincial.
3. Consistoriul.

X. Marele Ducat Oldenburg.

1. Ministeriul de stat, respective singuritele departamente ale lui; precum:
   Departamentul pentru afacerile esterne,
   Departamentul curții mareducale,
   Departamentul de interne,
   Departamentul de finance,
   Departamentul de justiție,
   Departamentul ecclesiastic și scolar.
2. Guvernele in Eutin și Birkenfeld.
3. Direcțiunea vămilor.
4. Direcțiunea căii ferate.
5. Colegiul scolar superior evangelic in Oldenburg.
6. Colegiul scolar superior catolic in Vechta.
7. Consiliul ecclesiastic superior in Oldenburg.
8. Consistoriul in Birkenfeld.

Digitized by Google

9. Oficiulatul episcopesc de Münster in Vechta.
10. Comisiunea pentru afacerile ecclesiastice catolice in Birkenfeld.

XI. Ducatul Braunschweig.

1. Ministeriul de stat.
2. Consistoriul.

XII. Ducatul Sachsen-Meiningen.

1. Ministeriul de stat și departamentele sale:
   a) al curții ducale și de esterne (cu semnătura: Ministeriul de stat ducal),
   b) de interne;
   c) de justiție;
   d) pentru afacerile ecclesiastice și scolari;
   e) de finance.
2. Consiliul ecclesiastic superior.
3. Direcțiunea institutului de credit provincial ducal.

XIII. Ducatul Sachsen-Altenburg.

Ministeriul.

XIV. Ducatul Sachsen-Koburg-Gotha.

Ministeriul de stat.

XV. Ducatul Anhalt.

1. Ministeriul de stat.
2. Consistoriul.
3. Guvernul, departamentul de interne.
4. Guvernul, departamentul pentru afacerile scolari.
5. Direcțiunea financiare.
6. Administrațiunea detoriilor de stat.
7. Direcțiunea pentru saracii provinciali (Landarmen-Direction).
8. Administrațiunea fondurilor de orfani provinciale.
9. Camera aulică.
10. Direcțiunea de vamă ducală in Magdeburg.

XVI. Principatul Schwarzburg-Rudolstadt.

1. Ministeriul și departamentele sale: pentru finance și pentru afacerile ecclesiastice și scolari.
2. Prefecturele (Landrathsämter).
3. Inspecțiunile ecclesiastice și scolari.

XVII. Principatul Schwarzburg-Sondershausen.

1. Ministeriul (ministeriul reunit).
2. Ministeriul, secțiunea primă (departamentul pentru afacerile curții, militari și esterne).
3. Ministeriul, secțiunea de interne (departamentul pentru administrațiunea internă).
4. Ministeriul, secțiunea financiare.
5. Ministeriul, secțiunea pentru afacerile ecclesiastice și scolari.

Digitized by Google

6. Consiliul ecclesiastic pentru afacerile curat preuțesci și ecclesiastice.
7. Ministeriul, secțiune de justiție (departamentul pentru justiție dimpreună cu afacerile de grație, ce provin in resortul seu.

XVIII. Principatele Waldeck și Pyrmont.

1. Directoriul provincial.
2. Prefecții (Kreisamtsmänner).
3. Consistoriul in Arolsen.

XIX. Principatul Reuss linia mai vechie.

1. Guvernul provincial.
2. Comisiunea pentru administrarea detoriilor de stat.
3. Consistoriul.

XX. Principatul Reuss linia mai tênĕră.

1. Ministeriul.
2. Departamentele ministeriului: pentru interne, justiție, pentru afacerile ecclesiastice și scolari, pentru finance.

XXI. Principatul Schaumburg-Lippe.

Guvernul.

XXII. Principatul Lippe.

1. Ministeriul de cabinet.
2. Guvernul.
3. Consistoriul.

XXIII. Urbea liberă și de Hanse Lübeck.

1. Senatul.
2. Oficiul urban și rural (Stadt- und Landamt).
3. Oficiul de poliție.

XXIV. Urbea de Hanse liberă Bremen.

1. Senatul respective cancelaria sa (cancelaria gubernială).
2. Comisiunea senatului pentru singurății rami ai administrațiunii.
3. Direcțiunea de poliție.
4. Prefectul (Landherr).

XXV. Urbea liberă și de Hanse Hamburg.

1. Senatul.
2. Cancelaria senatului.
3. Șeful poliției in Hamburg.
4. Prefecturele (Landherrenschaften) Geestland, Marschland, Ritzebüttel și Bergedorf.
5. Administratoriul oficiului Ritzebüttel.

XXVI. Alsasia-Lotaringia.

1. Guvernatoriul imperătesc.
2. Ministeriul pentru Alsasia-Lotaringia.
3. Președinții districtuali.

Digitized by Google

4. Directorele general al vămilor și impositelor indirecte.
5. Direcțiunile silvice.
6. Directorii de imposite.
7. Vămile și cassierile principale.
8. Curatoriul universității Strassburg.
9. Episcopii.
10. Directoriul bisericii de confesiunea augsburgică.
11. Președinții consistoriilor reformate.
12. Președinții consistoriilor israelite.

B. Autorități militari.

a) Pentru armata teritorială (Landheer).

I. Prussia.

1. Ministeriul de resbel.
2. Comandele generale.
3. Șeful statului major al armatei.
4. Inspecțiunea generală a artileriei.
5. Inspecțiunea generală a corpului de ingenieri și de fortărețe.
6. Inspecțiunea generală pentru afacerile de crescerea și cultura militare.
7. Inspecțiunea vênătorilor și tirailorilor.
8. Inspecțiunea scolilor de infanterie.
9. Inspecțiunea scolilor de resbel.
10. Inspecțiunea de tren.
11. Inspecțiunea penitenciarelor militari.
12. Inspecțiunea afacerilor veterinari militari.
13. Șeful institutului militariu de călărit.
14. Inspecțiunea fabricelor de pusci.
15. Inspecțiunea depositului de artilerie.
16. Intendanturele militari.

II. Bavaria.

17. Ministeriul de resbel.
18. Comandele generale.
19. Statul major.
20. Inspecțiunea artileriei și a trenului.
21. Inspecțiunea corpului de ingenieri și de fortărețe.
22. Inspecțiunea institutelor de crescere militari.
23. Inspecțiunea remontelor.
24. Administrațiunea fondurilor militari.
25. Intendanturele militari.

III. Saxonia.

26. Ministeriul de resbel.

IV. Württemberg.

27. Ministeriul de resbel.
28. Comanda generală.
29. Intendanturele.

Digitized by Google

b) Pentru marină.

1. Admiralitatea.
2. Comandele stațiunilor de marină.
3. Intendanturele stațiunilor de marină.
4. Observatoriul maritim (Seewarte).

Consignațiunea II.

a autorităților administrative supreme comune a imperiului Austro-Ungariei și a autorităților administrative superiori, ce li sunt subordonate, ale cărora documente după Art. IV al tractatului de legalisare din 25 Februariu 1880, incheiat intre Austro-Ungaria și imperiul Germaniei, nu au lipsă de legalisare.

I. Ministeriul i. și r. al curții impĕrătesci și de esterne,
II. Ministeriul de finance imperial i. și r.,
III. Ministeriul de resbel imperial i. și r.;

acestuia ii sunt subordonate:

a) Comandele generale in Viena, Brünn, Graz, Prag, Lemberg, Budapesta, Agram și Serajevo.
b) Comandele militari in Trieste, Innsbruck, Cracovia, Zara, Pressburg, Kaschau, Temișoara in Sibiiu.
c) Admiralatul de port in Pola.

IV. Curtea de compturi supremă comună i. și r.

Consignațiunea III.

a autorităților administrative supreme esistente in Austria, precum și autoritățile administrative superiori de stat și ecclesiastice ce li sunt subordonate, ale cărora documente după Art. IV al tractatului de legalisare din 25 Februariu 1880, incheiat intre Austro-Ungaria și imperiul Germaniei, nu au lipsă de o legalisare.

I. Ministeriul i. r. de interne.

Acestuia ii sunt subordonate:
Autoritățile provinciale politice i. r. (guvernele provinciale).
Presidiile direcțiunilor de poliție i. r.

II. Ministeriul i. r. de culte și instrucțiune.

Acestuia ii sunt subordonate:

1. Autorități de stat.

Consiliarii scolari provinciali i. r.,
Academiile de sciință i. r. in Viena și Cracovia,
Comisiunea centrală de statistică i. r.
Institutul imperial geologic i. r.,
Institutul central i. r. pentru meteorologie și magnetism terestru,
Comisiunea centrală i. r. pentru aflarea și susținerea monumentelor de artă și istorice,

Digitized by Google

Rectoratele și senatele academice ale universităților i. r. in Viena, Praga, Graz, Innsbruck, Cracovia, Lemberg și Cernăuți.

Rectoratele scolilor superiori tecnice i. r. in Viena, Graz, Praga, Brünn și Lemberg,

Scoalele superioare de agronomie in Viena,

Academia i. r. artelor frumoase in Viena, scoala de arte in Cracovia,

Museul austriac i. r. pentru artă și industrie,

Direcțiunea i. r. a scolii industriari de artă a museului austriac pentru artă și industrie,

Academia comercială și nautică i. r. in Trieste.

2. Autorități ecclesiastice.

Ordinariatele și consistoriile catolice archiepiscopesci, principoepiscopesci și episcopesci,

Consiliul ecclesiastic superior evangelic de confesiunea augsburgică și helvetică,

Superintendenții confesiunii evangelice augsb. și helvet.,

Archiepiscopul și Metropolitul greco-oriental in Cernăuți,

Episcopii și consistoriile greco-orientale in Zara și Cattaro.

III. Ministeriul de justiție i. r.

Acestuia ii sunt subordonate:

Procuraturele generale i. r.

Procuraturele superiori i. r.

IV. Ministeriul de finance i. r.

Acestuia ii sunt subordonate:

Monetăria principală i. r.,

Oficiul general de probare i. r.,

Oficiul principal de puncire i. r.

Direcțiunile financiari provinciale i. r.,

Direcțiunile financiari i. r.,

Direcțiunea generală i. r. al regiei de tabac,

Direcțiunea de loto i. r.,

Direcțiunea i. r. a detoriei de stat.

V. Ministeriul de comerciu i. r.

Acestuia ii sunt subordonate:

Autoritatea maritimă i. r. in Trieste,

Direcțiunile telegrafice i. r.,

Direcțiunile postale i. r.,

Inspecțiunea generală i. r. a cailor ferate de stat austriene,

Direcțiunea i. r. pentru construcțiunea de căi ferate de stat,

Direcțiunea de sploatare i. r. a căii ferate de stat dalmatine,

Comisiunea ministerială i. r. pentru administrarea căilor ferate de stat din Austria de jos,

Administrațiunea de sploatare i. r. a căii ferate „Principele de coroană Rudolf“,

Digitized by Google

Comisiunea i. r. de verificarea normalelor,
Inspectoratele de verificare i. r.

VI. Ministeriul de agricultură i. r.

Acestuia ii sunt subordonate:
Capitanatele montanistice i. r. in Viena, Praga, Klagenfurt și Cracovia,
Direcțiunile academiilor montanistice i. r. in Leoben și Přibram.

VII. Ministeriul i. r. de apĕrarea statului.

Acestuia ii sunt subordonate:
Comanda superioare i. r. asupra milițiilor in Viena,
Autoritatea superioare i. r. de apĕrarea țerii pentru Tirol și Vorarlberg in Innsbruck,
Comandele de milițiii i. r. in Viena, Brünn, Graz, Praga, Lemberg și Zara,
Comanda de apĕrarea țerii i. r. in Innsbruck,
Comandele de gendarmerie provinciale in Viena, Praga, Innsbruck, Brünn, Lemberg, Graz, Trieste, Linz, Zara, Troppau, Salzburg, Laibach, Cernăuți și Klagenfurt.

VIII. Curtea de compturi supremă.

Pražák.

Digitized by Google

Foaea legilor imperiale

pentru

regatele și țerile representate in senatul imperial.

Mânunchiul VII. — Edat și spedit in 3 Marte 1881.

14.

Ordinațiunea impĕrătească din 11 Februariu 1881,

prin carea pe basa legii din 11 Februariu 1881, despre jurisdicțiunea consulare in Egipt, se prelungesce restricțiunea jurisdicțiunii judecătoriilor consulari austro-ungare precum și transferirea lor parțială cătră judecătoriile de nou inființate in Egipt.

§. 1.

Dispositiunile emise prin ordinațiunea impĕrătească din 18 Decembre 1875, No. 153 al f. l. i., despre modificările introduse in jurisdicțiunea judecătoriilor consulari austro-ungare in Egipt remân in vigoare, deocamdată, pênĕ la 1. Februariu 1882.

§. 2.

Cu esecutarea astei ordinațiuni se insărcinează ministrul de justiție.

Viena, 11 Februariu 1881.

Francisc Josif.

Taaffe. **Pražák.**

15.

Ordinațiunea ministeriului de justiție din 26 Februariu 1881,

despre asemnarea județului Kolbuszow la ținutul tribunalului Rzeszow in Galiția.

Cu prea nalta resolutiune din 24 Februariu 1881, in basa legii din 26 Aprile 1873, No. 62 al f. l. i., se separează județul Kolbuszow din ținutul tribunalului Tarnow și se asemnează aceluia al tribunalului Rzeszow.

Ordinațiunea presentă intră in vigoare la 1. Iuniu 1881.

Pražák.

Digitized by Google

Digitized by Google

Foaea legilor imperiale

pentru

regatele și țerile representate in senatul imperial.

Mânunchiul VIII. — Edat și spedit in 16 Marte 1881.

16.

Legea din 26 Februariu 1881,

despre variațiunea admisibilă in finitate la baterea monetelor de aur de câte opt florini și patru florini.

Cu consimțirea amînduror camerilor ale senatului imperial aflu de bine a ordina cele ce urmează:

Variațiunea in finitate la baterea monetelor de aur de câte opt florini și patru florini nu va pute intrece de acu nainte o miină.

Printr'aceasta se abroagă dispositiunea contrare a legii din 9 Marte 1870, No. 22 al f. l. i.

Ministrul de finance se insărcinează cu esecutarea astei legi.

Viena, 26 Februariu 1881.

Francisc Josif.

Taaffe. **Dunajewski.**

17.

Ordinațiunea ministeriului de justiție și a celui de finance din 7 Marte 1881,

despre o convențiune incheiată cu guvernul reg. al Saxoniei pentru tractarea succesiunilor mobilari scutite de contribuțiuni de amîndoue părțile.

Guvernele Austro-Ungariei și regatului Saxoniei, prin schimbul de declarațiuni ministeriale din 17 Februariu 1881, au convenit, ca succesiunea mobilă a unui testator aparțiitoriu de celalalt din ambele state contractante, ce se află in teritoriul lor de stat, intru cât succesiunea ar căde unui supus al celui lalt stat, să fie scutită de impositul de succesiune (cuveninţa de succesiune) precum și de ori și care altă contribuțiune, afară de cuveninţele judecătoresci și de timbru, ce sunt a se respunde in urmarea pertractării judecătoresci asupra atăror succesiuni.

Pražák. **Dunajewski.**

Digitized by Google

18.

Ordinațiunea ministeriului de interne, a celui de comerciu și a celui de finance din 10 Marte 1881,

despre intrețicerea importului de porci, carne de porc, slănină și cârnațe din statele unite ale Americei de nord.

In conțelegere cu guvernul reg. al Ungariei se intrețice importul de porci, de carne de porc de tot feliul, de slănină și cârnațe de tot feliul din statele unite ale Americei de nord in imperiul Austro-Ungariei.

Prohibițiunea presentă intră in vigoare in țiua publicațiunii ei.

Taaffe. **Dunajewski.** **Pino.**

Digitized by Google

Foaea legilor imperiale

pentru

regatele și țerile representate in senatul imperial.

Mânunchiul IX. — Edat și spedit in 22 Marte 1881.

19.

Tractatul din 19 Iuliu 1880,

dintre Austro-Ungaria și Belgia despre accordarea beneficiului de asistință judiciare.

(Incheiat in Viena la 19 Iuliu 1880, eară ratificațiunile schimbate aci la 10 Februariu 1881.)

Nos Franciscus Josephus Primus,

divina favente clementia Austriae Imperator;

Apostolicus Rex Hungariae, Rex Bohemiae, Dalmatiae, Croatiae, Slavoniae, Galiciae, Lodomeriae et Illyriae; Archidux Austriae; Magnus Dux Cracoviae; Dux Lotharingiae, Salisburgi, Styriae, Carinthiae, Carnioliae, Bucovinae, superioris et inferioris Silesiae; Magnus Princeps Transilvaniae; Marchio Moraviae; Comes Habsburgi et Tirolis etc. etc.

Notum testatumque omnibus et singulis, quorum interest, tenore praesentium facimus:

Posteaquam a Nostro et a Plenipotentiario Majestatis Suae Regis Belgarum eo fine, ut beneficium auxilii judicialis nationalibus partium contractantium vicissim praebeatur, conventio die 19. mensis Julii 1880 Vindobonae inita et signata est, tenoris sequentis:

Textul original.	Traducțiune.
Sa Majesté l'Empereur d'Autriche, Roi de Bohème etc. etc. et Roi Apostolique de Hongrie, et	Maiestatea Sa Impĕratul Austriei, Regele Bohemiei etc. și Regele Apostolic al Ungariei și

Digitized by Google

Sa Majesté le Roi des Belges,
désirant d'un commun accord, conclure une convention pour assurer réciproquement le bénéfice de l'assistance judiciaire aux nationaux de l'autre Partie contractante, ont nommé, à cet effet, pour leurs plénipotentiaires, savoir:

Sa Majesté l'Empereur d'Autriche, Roi de Bohème etc. et Roi Apostolique de Hongrie:

Le Sieur Henri Baron de Haymerle, Son Conseiller intime et Ministre de Sa Maison et des affaires étrangères;

Sa Majesté le Roi des Belges:

Le Sieur Louis Comte de Jonghe d'Ardoye, Son Envoyé extraordinaire et Ministre plénipotentiaire;

lesquels après s'être communiqué leurs pleinspouvoirs trouvés en bonne et due forme, sont convenus des articles suivants:

Article 1.

Les ressortissants des Hautes Parties contractantes jouiront réciproquement du bénéfice de l'assistance judiciaire comme les nationaux eux-mêmes, en se conformant à la loi du Pays dans lequel l'assistance sera réclamée.

Article 2.

Dans tous les cas le certificat d'indigence doit être délivré à l'étranger, qui demande l'assistance, par les autorités de sa résidence habituelle.

Si l'étranger ne réside pas dans le pays où la demande est formée, le certificat d'indigence sera approuvé et légalisé par l'agent diplomatique du Pays où le certificat doit être produit.

Lorsque l'étranger réside dans le Pays où la demande est formée, des renseignements pourront, en outre, être pris auprès des autorités de l'Etat auquel il appartient.

Maaiestatea Sa Regele Belgilor,
animați de aceeași dorință, de a incheia un tractat spre a asigura reciproc beneficiul asistinței judiciari cetățenilor celei lalte părți, au numit spre acest scop de plenipotențiari ai Lor, și adecă:

Maiestatea Sa Impĕratul Austriei, Regele Bohemiei etc. și Regele Apostolic al Ungariei:

pre domnul Baron Enric de Haymerle, consiliariul Seu intim și ministru al Curții impĕrătesci și pentru afacerile esterne;

Maiestatea Sa Regele Belgilor:

pre Domnul Conte Louis de Jonghe d'Ardoye, legatul Seu străordinariu și ministru plenipotențiar;

carii, dupre ce au schimbat puterile lor aflate in formă bună și correspunsetoare, au convenit asupra următorilor articoli:

Art. 1.

Supușii naltelor părți contractante să se bucure reciproc de beneficiul de asistință judiciare intr'aceeași mĕsură, ca și supușii proprii, și anume pe lîngă observarea legilor țerii, in carea se pretinde asistința judiciare.

Art. 2.

Spre a libera certificate de paupertate pentru străinii, carii pretind asistință judiciare, sunt chiemate in tot casul autoritățile domiciliului lor comun.

Dacă un străin n'ar ave domiciliul seu in țeara, in carea voiesce să facă cererea, atunci certificatul de paupertate să se confirmeze și legaliseze de representantul diplomatic al țerii, in carea are să se producă certificatul.

Avênd străinul domiciliul seu in țeara, in carea face cererea, atunci informațiunile ulteriori se pot lua dela autoritățile țerii, de carea aparține străinul.

Digitized by Google

Article 3.

Les Autrichiens et Hongrois admis en Belgique, et les Belges admis en Autriche ou en Hongrie au bénéfice de l'assistance judiciaire, seront dispensés, de plein droit, de toute caution ou dépôt qui, sous quelque dénomination que se soit, peut être exigé des étrangers plaidant contre les nationaux par la législation du Pays où l'action sera introduite.

Art. 3.

Supușii Austriei și Ungariei admiși la beneficiul de asistință judiciare in Belgia, precum și supușii belgieni admiși la beneficiul de asistință judiciare in Austria ori in Ungaria, sunt scutiți din puterea oficiului de ori ce cauțiune seau deposit ce, provină sub ori care numire, in puterea legislațiunii țerii, in carea s'a redicat acțiunea s'ar, pute cere dela străinii, carii poartă proces cu supușii proprii.

Article 4.

La présente Convention est conclue pour cinq années, à partir du jour de l'échange des ratifications.

Dans les cas où aucune des Hautes Parties contractantes n'aurait notifié, une année avant l'expiration de ce terme, son intention d'en faire cesser les effets, la Convention continuera d'être obligatoire encore une année, et ainsi de suite d'année en année, à compter du jour où l'une des Parties l'aura dénoncée.

Elle sera ratifiée aussitôt que faire se pourra.

En foi de quoi, les plénipotentiaires respectifs ont signé la présente Convention et y ont apposé le cachet de leurs armes.

Fait à Vienne, le 19. juillet 1880.

(L. S.) **C. de Jonghe d'Ardoye** m. p.

Art. 4.

Convențiunea presentă se incheie pe cinci ani, numerați din ḑiua schimbării ratificațiunilor.

In cas când nici una din naltele părți contractante n'ar notifica cu un an nainte de espirarea astui termin intențiunea sa, de a revoca vigoarea astui tractat, va continua el de a fi obligatoriu incă un an, și așa mai departe din an in an, pênă una din naltele părți contractante va fi revocat, cu un an mai nainte, presentul tractat.

Tractatul present să se ratifice cum mai curênd.

Spre adeverirea acestora plenipotențiarii naltelor părți contractante au subsemnat tractatul present și au intipărit pe el sigilele lor.

Astfeliu s'a făcut in Viena la 19 Iuliu 1880.

(L. S.) **Haymerle.**

Nos visis et perpensis hujus Conventionis articulis illos omnes et singulos ratos hisce gratosque habere profitemur ac declaramus, verbo Nostro Caesareo et Regio promittentes, Nos omnia, quae in illis continentur, fideliter executioni mandaturos esse.

In quorum fidem praesentes ratihabitionis Nostrae tabulas manu Nostra signavimus, sigilloque Nostro appresso firmari jussimus.

Digitized by Google

Dabantur in Imperiali Urbe Nostra Vienna die septima mensis Februarii anno domini millesimo octingentesimo octogesimo primo, Regnorum Nostrorum vero trigesimo tertio.

Franciscus Josephus m. p.

Enricus liber baro a **Haymerle** m. p.

Ad mandatum Sacrae Caesareae et Regiae Apostolicae Majestatis proprium:
Franciscus eques **Riedl a Riedenau** m. p.,
c. et r. consiliarius sectionis.

Dupre ce presentul tractat au aflat consimțirea amînduror camerilor ale senatului imperial, se publică printr'aceasta.

Viena, 7 Marte 1881.

Taaffe. **Pražák.**

20.

Legea din 26 Februariu 1881,

prin carea ministeriul regatelor și țerilor representate in senatul imperial se autorisează a incheia o convențiune cu ministeriul țerilor coroanei unguresci pentru inmulțirea monetei mărunte de aramă.

Cu consimțirea amînduror camerilor ale senatului imperial aflu de bine a ordina cele ce urmează:

Ministeriul regatelor și țerilor representate in senatul imperial se autorisează, a incheia cu ministeriul țerilor coroanei unguresci următoarea convențiune pentru inmulțirea monetei mărunte de aramă:

Art. I.

In basa Art. XII al uniunii vamale și comerciale esistente intre amîndoue părțile imperiului se stipulează in conțelegere comună de a se inmulți moneta mărunță de aramă cu 1,500.000 fl., și anume intr'acel feliu, ca dintr'acestia 30.000 fl. să se bată in piese de câte jumětate de cruceriu, eară restul de 1,470.000 fl. in piese de câte un cruceriu.

Art. II.

Din sumele aceste vor căde câte 70 percente in comptul regatelor și țerilor representate in senatul imperial și câte 30 percente in comptul țerilor coroanei unguresci.

Viena, 26 Februariu 1881.

Francisc Josif.

Taaffe. **Dunajewski.**

Digitized by Google

Foaea legilor imperiale

pentru

regatele și țerile representate in senatul imperial.

Mânunchiul X. — Edat și spedit in 31 Marte 1881.

21.

Ordinațiunea ministeriului de comerciu din 7 Marte 1881,

despre intocmirea uniformă și supraveghierea medloacelor de signalisare pe basa prescriptelor pentru evitaroa desastrelor pe mare prin ciocnirea năilor.

§. 1.

Fânarele laterale colorate să se așede, fără de a impiedeca funieria, intr'acel feliu, ca visibilitatea lor să nu se stingherească nici intr'un mod prin posițiunea vêntrelor năii.

Pe năile cu roate să se așede fânarele de posițiune laterale pe părțile cele mai redicate esterioare a lădilor de peste roți, pe năile cu șurub eventual pe capetele punții de comandă esite spre bordul esterior.

Lumina de pe arborele de dinainte, carea numai la călětorii are să se poarte de cătră vapoare, când călětoresc să se așede intocma ca și fânarele de posițiune colorite immobil și anume astfeliu, dupre cum s'a dispus aceasta in regulamentul internațiunal pentru evitarea desastrelor pe mare prin ciocnirea năilor (ordinațiunea ministeriului de comerciu din 20 Ianuariu 1880, No. 10 al f. l. i.).

§. 2.

Paravanele luminelor laterale să se așede intr'afară de sartie și funieria cea laltă pe platforme seau pe gruie, eară la vapoare cu șurub și la vapoare cu roți pe punctele amintite in §. 1, și să se intărească intr'un mod solid.

Gruii, pe cari sunt aședate atari paravane de lumină, trebuie să steie intr'atâta afară, ca fânarele de posițiune, carile nici o dată nu se vor pute intări de funierie, să se poată vede in direcțiunea prescrisă fără de intrerumpere.

Năi cu vêntrele sub 80 tonele, ce nu poartă vêntrele traversale, platforma și paravanele se vor pute intări pe sartiile arborelui de dinainte.

Paravanele fânarelor laterali trebuie să fie astfeliu aședate, ca să correspundă scopului, pentru carele sunt destinate dupre regulamentul internațiunal pentru evitarea de desastre pe mare prin ciocnirea năilor.

Paravanul fânariului de posițiune din partea dreptă a năii este verde, eară cel de partea stângă roșiu.

Digitized by Google

Spre a evita schimbarea luminei roșe și a celei verdi la aședarea lor pe bordul năii, să se deie locurilor de aședare seau și fânarelor inseși atare formă, ca fânariul roșu să se poată aședa numai pe partea stângă, eară fânariul verde numai pe partea dreaptă a năii.

§. 3.

Fânarele de positiune să se facă de aramă seau de tinechea albă și pe din lontru să se spoiască bine; eară fânarele laterale trebuie preste aceea să se colorească pe din afară cu o coloare egală cu stecla și cu paravanul, și drept aceea fânarele de positiune din partea dreaptă să se coloreze verde, eară cele din partea pe stângă roșu.

Forma fânarelor atât laterale cât și a celor de pe arborele de dinainte se poate vede din figurele 1, 2, 3 și 4, eară dimensiunile din tabela atêrnată la finea astei ordinațiuni, dupre carea năile au să se impărțească in trei categorii diferite.

§. 4.

Nu este permis a intrebuința pentru fânare stecle comune indoite in formă de arc și de o grosime egală. ci mai vêrtos se dispune apriat, ca pentru fânarele laterale colorate să se intrebuințeze exclusiv numai linți plancovexe (Fig. 5), eară pentru fânarele cu lumină naturală de pe arborele de dinainte a vapoarelor numai stecle acromatice necolorate (Fig. 6). Năi sub 25 tonele și barcase de vapor sunt excipiate dela presenta obligațiune.

Linții și steclele fânarelor din partea dreaptă au să fie de coloare verde-azurie, eară cele din partea cea stângă roșe-vișenie, și atât de tari, ca colorile respective să se poată diferi foarte acurat la distanța prescrisă.

Dimensiunile linților și a steclelor din cestiune sunt indicate in tabela anexată astei ordinațiuni.

§. 5.

Fiecare fânariu de positiune are să poșeadă o lampă intocmită pentru iluminare cu oleiu de olive, chiar și dacă s'ar folosi o lampă intocmită pentru petroleu.

Parafinul nu se va pute intrebuința pentru iluminarea fânarelor de positiune.

Recipienții lampelor astor fânare trebuie să fie destul de mari, va să dică: să aibă atare capacitate, ca să poată conține cu ușuretate oleiul, respective petroleiul necesariu pentru a arde cel puțin 16 oare.

In recipienții lampelor destinați pentru usul petroleiului să se puie un burete marin comun de calitate bună, carele pentru evitarea vărsării petroleiului, in cas când marea ar fi iritată, să sugă in parte petroleiul aflătoriu in lampă.

Recipienții lampelor trebuie să fie astfeliu construiți, ca flacăra să se afle in centrul arcului orisontal al lintei, și anume in medlocul inălțimii aceleia.

Afară de mucurile cordelari se pot folosi la lampelede oleiu și mucuri impletite; numai aceste trebuie să se așede intr'atare depărtare dela o laltă, ca flacăra produsă să ajungă mărimea flacării mucurilor cordelari.

Figurele 7, 8, 9, 10 și 11 arată diferitele positiuni ale mucurilor, eară tabela anexată la ordinațiunea presentă dimensiunile acelora.

§. 6.

Fânarele de positiune, afară de aceea că toți părejii interiori trebuie să fie bine spoiți peste tot, trebuie să fie provêdute (cu excepțiunea celor de barce sub 25 tonele și barcase de vapor), fie ele intocmite pentru iluminare cu oleiu de olive

Digitized by Google

seau cu petroleiu, și cu un reflector correspunsetoriu, ce redică dupre putință efectul luminei; el trebuie să fie confecțiunat de metal și poleit neted.

Reflectorii să se poată scoate afară și să se construiască astfeliu, ca să se poată aședa cu ușuretate la lampele de oleiu seau de petroleiu.

§. 7.

Stecla fânariului rotund, carele are să se așede pe năile prinse de ancoră, trebuie să aibă formă de glob, să fi curată, de o potrivă de groasă și provědută cu un grilagiu scutitoriu de sirmă.

Ochiurile astui grilagiu scutitoriu trebuie să fie atât de mari, ca lumina astor fânare să se poată vede, pre cât se poate mai mult, fără de intrerumpere in imprejur.

Forma astor fânare este indicată in Fig. 12, eară dimensiunile lor in tabela anexată la fine.

Fânarele rotonde cu steclă roșe, ce trebuie să se poarte de năi, carile printr'o têmplare nu mai pot manevra, sunt intocma cu fânarele cu lumină rotundă, descrise mai sus, atât cu privire la construcțiunea cât și la dimensiunea lor.

§. 8.

Fânarele cu steclă verde seau roșe, precum și cele cu steclă curată, destinate pentru barce de pescari și alte barce deschise, trebuie să fie astfeliu, ca visibilitatea lor să fie egală cu aceea a fânarelor prescrise pentru barcele sub 25 tonele.

Fânarele rotunde roși și verdi, ce trebuie să se poarte de năile ocupate cu pescuitul cu năvod ușor, respective afund, au să fie de aceeași construcțiune ca și fânarele rotunde curate descrise in §. 7, și dimensiunile lor au să fie egale cu acele ale fânarelor rotunde curate ale năilor sub 25 tonele.

§. 9.

Oficiile i. r. de port și de sanitatea marină sunt obligate a intrebuința ori și care ocasiune ce li s'ar da, spre a inspecțiuna fânarele de posițiune și signalele pentru timp de ceață de pe năile austriene, ce se află in circumscripțiunea oficiilor numite, și anume intr'acel cas, când vor fi avênd causă a presupune, că aceste prescripte nu se vor fi observat.

Aceeași obligațiune o au și oficiile consulari imp. și reg. in privința năilor austriene, ce se află in circumscripțiunea lor.

Acele fânare de posițiune, carile se vor afla correspunsetoare prescriptelor, să se provadă cu un timbru oficiul, destinat anume spre acest scop.

In toate casurile, in carile fânarele de posițiune seau signalele pentru timp de ceață n'ar correspunde pe deplin prescriptelor, organele oficiilor imp. reg. de port și de sanitatea marină, respective oficiile consulari imp. și reg. au să ordoneze capitanului năii, de a se provede cu medloace de signalisare, ce correspund pe deplin prescriptelor.

§. 10.

La visitarea diferitelor fânare să se privească mai ales la aceea, ca intr'aceste fânare, nici in timp de ploaie și nici când vor fi espuse valurilor, să nu intre apă și să stingă lumina; de asemene să nu se piardă din vedere, că visibilitatea luminei să nu depinde numai dela mărimea și intensitatea flacărei, ci mai vêrtos ca ea totdeauna să steie in relațiune cu nălțimea locului de aședare al astor lumini, și luminile aceste drept aceea să nu se poată aședa la o nălțime mai inferioare de 2 metri peste nivelul mării.

Digitized by Google

La capitanatele de port i. r. se află in păstrare câte o piesă a diferitelor feliuri de fânare de posițiune prescrise, carile pot servi de modeluri.

§. 11.

Dacă capitanul unei năi austriene, cu toate că a primit ordin (§. 9), nu s'ar conforma astor prescripte, atunci se va pedepsi de oficiile imp. reg. de port și de sanitatea marină, respective de oficiile consulari imp. și reg. cu o amendă, ce se va fixa in marginile Art. 28 al ordinațiunii ministeriului de comerciu din 20 Ianuariu 1880, No. 10 al f. l. i., carea are să se verse in fondul de marină, care pedeapsă inse in cas, când n'ar fi exigibilă, se va schimba in pedeapsă de inchisoare, calculând câte 5 fl. de di.

In contra sentinții pronunciate de oficiile imp. reg. de port și de sanitatea marină precum și de oficiile consulari imp. și reg. se va pute introduce pênă in 15 dile apelațiunea cătră autoritatea marină imp. reg. din Trieste.

Dacă aceasta ar confirma sentința instanței prime, chiar și prin micșurarea pedepsei, nu va mai pute incăpe altă apelațiune.

Preste aceea oficiile de port și de sanitatea marină sunt autorisate a refusa atăror năi spediținea, pênă când nu s'au introdus modificările cerute (presupunênd inse, că aceasta ar fi cu putință la fața locului); aceste trebuie inse să se notifice capitanului de cu timp.

§. 12.

Fiecare capitan este responsabil pentru dauna causată prin neobservarea astor prescripte.

§. 13.

Oficiile imp. reg. de port și de sanitatea marină au să inspecțiuneze fânarele de posițiune și signalele pentru timp de ceață și la năile unguresci, ce s'ar afla in circumscripțiunea lor, și sunt indreptățite a le constringe intocma ca și năile austriene, de a se conforma prescriptelor presente. In cas când s'ar observa irregularități, organele aceste au să provoace de a le inlătura. Dacă nu s'ar conforma provocării lor pentru inlăturarea irregularităților observate, atunci au să reporteze immediat autorității de marină imp. reg. asupra casului, carea va notifica aceasta in mod correspunsetoriu autorității de marină imp. reg. din Fiume.

Autoritățile imp. reg. de port și de sanitatea maritimă sunt mai de parte autorisate, a inspecțiuna medloacele de signalisare ale năilor străine aflătoare in circumscripțiunea lor, in care cas au să se restringă numai de a constata, dacă medloacele de signalisare amintite correspund prescriptelor internaționale pentru evitarea desastrelor pe mare prin ciocnirea năilor, și anume, dacă fânarele lor de posițiune se pot vede bine in depărtările prescrise și luminează cercul cel prescris al orisontului.

Observându-se irregularități, să se reporteze autorității de marină imp. reg. in Trieste, carea apoi va notifica aceasta prin ministeriul de comerciu autorității acelui stat, de carele aparține naia.

In cas când o naie străină in genere n'ar fi provědută cu medloacele de signale prescrise prin dispositiunile internaționale, autoritatea competentă imp. reg. de port și sanitatea maritimă, pe basa Art. 28 al ordinațiunii ministeriului de comerciu din 20 Ianuariu 1880, No. 10 al f. l. i., o va supune pertractării correcționale pentru contravențiune la prescriptele de evitarea desastrelor pe mare prin ciocnirea năilor.

Digitized by Google

§. 14.

Fiecare capitan este obligat, a ave un esemplariu al astei ordinațiuni, carele să se păstreze impreună cu hârtiile de bord, avênd a se areta la cerere oficiului de port seau celui consulariu.

§. 15.

Ordinațiunea presentă intră in vigoare cu ḑiua publicațiunii.

Cu aceeași ḑi se abroagă ordinațiunea ministeriului de comerciu din 1. Maiu 1878, No. 53 al f. l. i.

Pino.

Tabela

asupra dimensiunilor fânarelor de posițiune și a părților lor singulari.

Feliul fânarelor	Fânarele și părțile lor singulari		Dimensiunile		
			Năi peste 200 *) tonele	Năi și barce dela 200 pênă la 25 *) tonele	Barce acoperite sub 25 *) tonele și barcasse de vapor
			millimetri		
Fânare laterale	**Caseta.**				
	Nălțimea dela partea internă a fundului fânariului pênă la marginea inferioare a coperisului . .	Dimensiuni minimale	280	230	150
	Nălțimea dela marginea inferioare a coperisului pênă la mărginea superioare a hornului . .	Dimensiuni minimale	130	110	70
	Diametrul hornului	Dimensiuni minimale	120	100	60
	Lărgimea a câte unuia din cele doue părți de din apoi ce se impreună in unghiu drept . . .	Dimensiuni minimale	230	170	120
	Linți și stecle.				
	Coarda arcului orisontal intern al linților roșe și verḑi, afară de partea incadrată in fânariu		180	120	—
	Coarda arcului orisontal intern al steclelor curbate roșe și verḑi de aceeași grosime, eventual lințile, afară de partea incadrată in fânariu		—	—	100
	Nălțimea seau departarea dela marginea superioare pênă la marginea inferioare a linților roși și verḑi, afară de partea incadrată in fânariu		127	95	—
	Grosimea linților la meḑlocul nălțimii lor		33	30	—
	Lungimea arcului vertical al linților, afară de partea incadrată in fânariu		150	100	—
	Nălțimea seau distanța dela marginea superioare spre marginea inferioare a steclelor curbate roșe și verḑi de aceeași grosime, eventual a linților, afară de partea incadrată in fânariu		—	—	75

*) Tonelagiul brut.

Digitized by Google

Feliul fânarelor	Fânarele și părțile lor singulare	Dimensiunile		
		Năi peste 200*) tonelle	Năi și barce dela 200 pênă la 25*) tonelle	Barce acoperite sub 25*) tonelle și barcasse de vapor
		millimetri		
Fânare laterale	**Mucuri.**			
	Diametrul mucului impletit	5	5	—
	seau lățimea mucului cordelariu aședat in formă de arc la lampele de oleiu	30	20	15
	Lățimea mucului cordelariu aședat drept la lampele de petroleiu	17	8	8
	seau diametrul mucului cordelariu rotund la lampele de petroleiu	8	—	—
Fânarele de pe arborele de dinainte a vapoarelor**)	Năltimea fânariului de pe arborele de dinainte	egală cel puțin cu aceea a fânarelor laterale		
	Diametrul steclei dioptrice a fânarelor de pe arborele de dinainte	190	150	—
	Năltimea steclei dioptrice, afară de partea incadrată in fânariu	130	100	—
	Dimensiunile mucurilor la lampele de oleiu	cel puțin ca la fânarele laterale		
	Dimensiunile mucurilor cordelare de lampele de petroleu	17	12	—
Fânarele rotunde ale năilor prinse de ancoră și cele ce nu pot manevra precum și pentru barce de pescari	Năltimea fânariului, dimpreună cu horn (Dimensiunile minimale)	400	300	300
	Diametrul (orisontal) al steclei globulare (Dimensiunile minimale)	200	150	150
	Diametrul mucului impletit la lampele de oleiu cu doue mucuri (Dimensiunile minimale)	5	5	5
	Lățimea mucului cordelariu aședat drept la lampele de petroleu (Dimensiunile minimale)	12	8	8
	Diametrul intern al mucului rotund (Dimensiunile minimale)	8	8	8

*) Tonelagiul brut.
**) Vapoarele sub 25 tonnele, călĕtorind cu vapor, au să poarte afară de amîndoue fânarele de posițiune laterale incă și acel fânariu cu lumină naturală, ee este prescrisă peutru dînsele fiind prinse de ancoră.

Digitized by Google

22.

Ordinațiunea ministeriului de justiție din 14 Marte 1881,

despre asemnarea comunelor Chodnowice, Tyszkowice și Chraplice la ținutul preturii urbane delegate Przemyśl in Galiția.

Pe basa legii din 11 Iuniu 1868, No. 59 al f. l. i., comunele Chodnowice, Tyszkowice și Chraplice se separează din ținutul preturii Nizankowice și se asemnează la acela al preturii urbane delegate Przemysl.

Ordinațiunea presentă intră in vigoare la 1. Iuniu 1881.

Pražák.

23.

Publicațiunea ministeriului de finance din 25 Marte 1881,

despre inființarea de stațiuni vamale cu atribuțiunile de oficiilor vamale secundari de classa II in Prosiceni-Kamen, in Lisijčiak și in Szent-Rochus.

In urmarea comunicatului ministeriului de finance al Ungariei s'au inființat in Prosiceni-Kamen, in Lisijčiak (in stațiunea oficiului de vamă secundariu de mai nainte din Modragreda) și in Szent-Rochus (in stațiunea oficiului de vamă secundariu de mai nainte din Malihalan) stațiuni vamale cu atribuțiunile oficiilor vamale secundari de classă II.

Dunajewski.

24.

Legea din 30 Marte 1881,

despre redicarea nentreruptă a impositelor și contribuțiunilor, apoi despre acoperirea speselor de stat in decursul lunelor Aprile și Maiu 1881.

Cu consimțirea amînduror camerilor ale senatului imperial aflu de bine a ordina cele ce urmează:

§. 1.

Guvernul se autorisează a redica nentrerupt in decursul lunelor Aprile și Maiu 1881 impositele și contribuțiunile esistente, atât directe cât și indirecte, dimpreună cu adaose conform legilor de impunerea impositelor aflătoare in present in vigoare, și anume adaosele la impositele directe in mărimea fixată prin legea de finance din 28 Maiu 1880, No. 53 al f. l. i.

Dacă in legile asupra impositelor esistente pênă la finea lui Maiu 1881 ar intra vr'o modificare in vigoare, atunci impositele să se redice conform astor modificațiuni.

Digitized by Google

§. 2.

Spesele administrative resultătoare in decursul lunilor Aprile și Maiu 1881, să se acopere dupre recerință in comptul creditelor, ce se vor fixa prin legea de finance pe anul 1881 la respectivele capete și titluri.

§. 3.

Creditul special, carele cu legea din 5 Iuliu 1878, No. 88 al f. l. i. s'a incuviințat din partea statului spre scopul achisițiunii căilor ferate de sudvest din Austria de jos, și in anul 1879 nu s'au folosit, al căruia folosire pênĕ la finea lui Maiu 1880 s'a incuviințat cu legea din 25 Marte 1880, No. 31 al f. l. i., și pênĕ la finea lui Marte 1881 cu legea de finance pe anul 1880 din 28 Maiu 1880, No. 53 al f. l. i., in Art. VI, alin. 5; apoi creditul incuviințat cu legea de finance pe anul 1878 din 30 Marte 1878, No. 27 al f. l. i., pentru calea ferată de pe țermul Dunării cu joncțiunea la calea ferată Francisc Josif, carele nu s'a intrebuințat in anul 1879, și al căruia folosire pênĕ la finea lui Marte 1881 s'a incuviințat cu legea din 1. Iuniu 1879, No. 86 al f. l. i., spre scopul terminării astei căi, se poate folosi incă pênĕ la finea lui Maiu 1881; creditele aceste să se tracteze inse astfeliu, ca și când s'ar fi incuviințat in bugetul anului 1880 in ințelesul Art. VI, alin. 4 a legii de finance pe anul 1880.

§. 4.

Ministrul de finance se insărcinează cu esecutarea legii presente.

Viena, 30 Marte 1881.

Francisc Josif.

Taaffe. **Ziemiałkowski.** **Falkenhayn.**
Pražák. **Conrad.** **Welsersheimb.**
Dunajewski. **Pino.**

25.

Legea din 30 Marte 1881,

despre modificarea terminilor valabili pentru procedura de reclamațiune la regularea impositului fonciar.

Cu consimțirea amînduror camerilor ale senatului imperial aflu de bine a ordina cele ce urmează:

Art. I.

Terminul de 45 dile pentru introducerea reclamațiunilor fixat in Art. I, §. 37 al legii din 6 Aprile 1879, No. 54 al f. l. i., carele dupre dispositiunea Art. VII, alin. 1 a legii din 28 Marte 1880, No. 34 al f. l. i., incepe cu 1. Marte 1881, se prelungesce pênĕ la 15 Iuniu 1881.

Autorisațiunea pentru conferirea de prelungiri de termini, ce s'a accordat guvernului in alin. 2 a Art. VII al legii din 28 Marte 1880, No. 34 al f. l. i., se abroagă.

Digitized by Google

Art. II.

Terminii, carii in Art. VIII al legii din 28 Marte 1880, No. 34 al f. l. i., s'au fixat președintelui comisiunii de estimațiune districtuale pentru terminarea actelor oficiale amintite acolo pênĕ la finea lui Decembre 1881, se prelungesc pênĕ la finea lui Iuniu 1882, eară terminul, ce s'a accordat aci președintelui comisiunii de reclamațiune pênĕ la finea lui Februariu 1882, se prelungesce pênĕ la finea lui August 1882.

Art. III.

Terminul de șese luni, accordat in puterea Art. IX al legii din 28 Marte 1880, No. 34 al f. l. i. comisiunilor de estimațiune districtuale spre scopul esaminării operatelor de reclamațiune, se prelungesce pênĕ la finea lui Februariu 1882.

Art. IV.

Terminul, ce are a se accorda in puterea Art. X al legii bin 28 Marte 1880 comisiunii centrale pentru terminarea lucrărilor sale, se prelungesce pênĕ la cel puțin doue luni.

Art. V.

Terminul fixat in puterea Art. III și XI ai legii din 28 Marte 1880, No. 34 al f. l. i., pentru compensațiunea impositului dupre terminarea procedurii de reclamațiune cu finea lunei lui Iuniu 1872, respective dupre al treilea trimestru 1882, se abroagă, și terminul pentru compensațiunea impositului se va fixa printr'o lege specială.

Art. VI.

Legea presentă intră in vigoare cu ḍiua publicațiunii.

Art. VII.

Ministrul de finance se insărcinează cu esecutarea astei legi.

Viena, 30 Marte 1881.

Francisc Josif.

Taaffe. **Dunajewski.**

Rectificare.

In mânunchiul V al foii legilor imperiale, edat in 22 Februariu 1881, și anume in emisul ministeriului de finance din 11 Februariu 1881, No. 11 al f. l. i., să se cetească sub II, punctul 3, șirul ultim,

in loc de: „sub I, 2, 3 și 4“

exact: „**sub I. 2 și 3**“.

Digitized by Google

Digitized by Google

Digitized by Google

Figure relative la fânarele de p

Fig. 1.

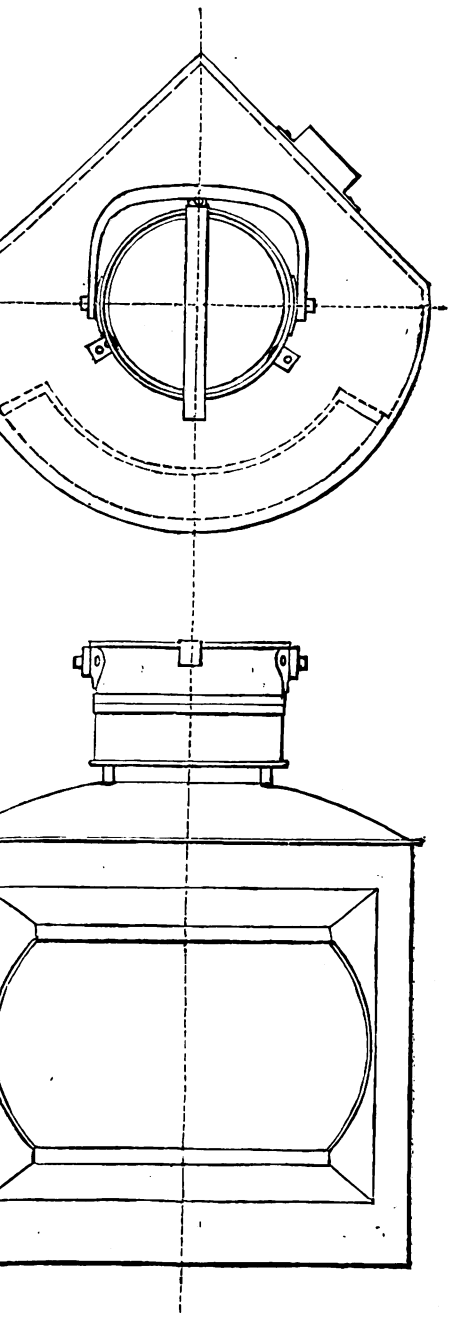

Fig. 2.

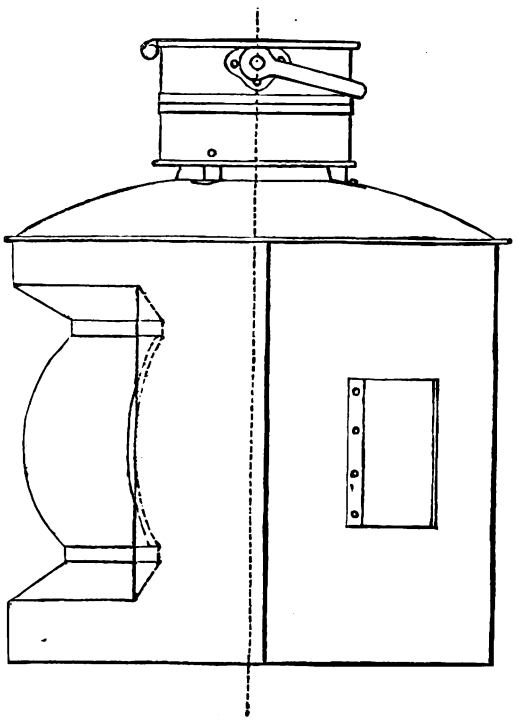

Fig. 3.

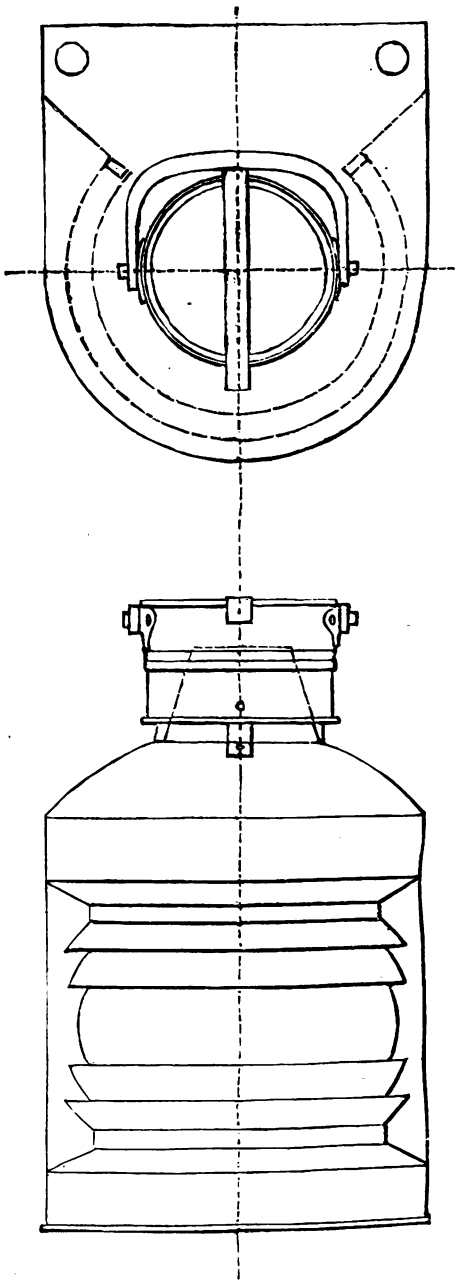

Fig. 6.

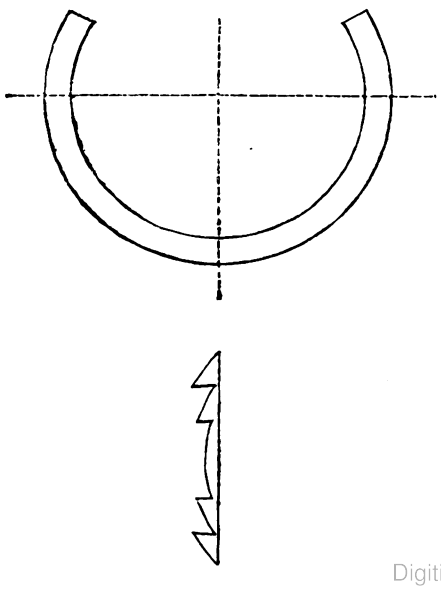

Fig. 7.

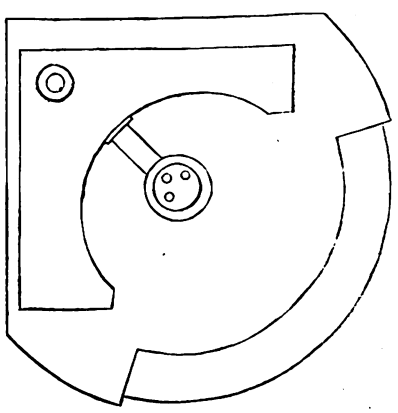

Digitized by Google

...osițiune și părțile lor singulari.

Fig. 4.

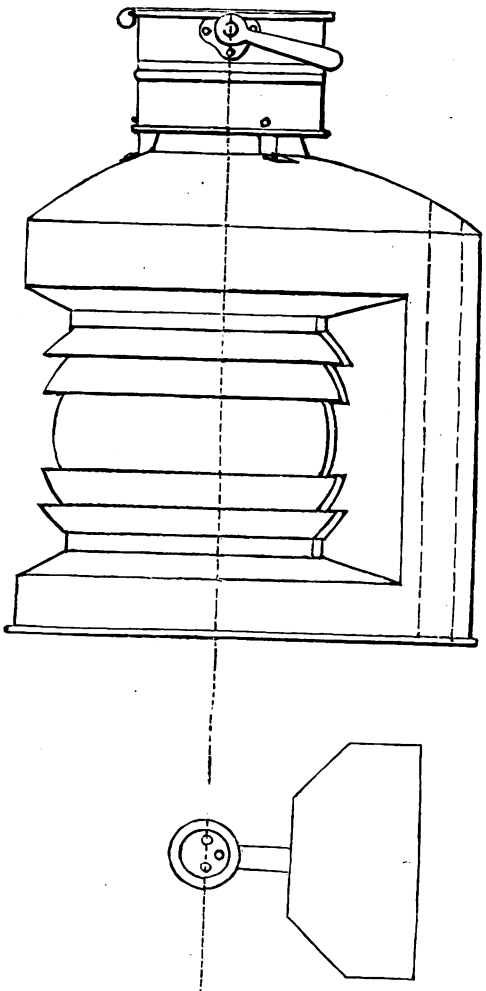

Fig. 5.

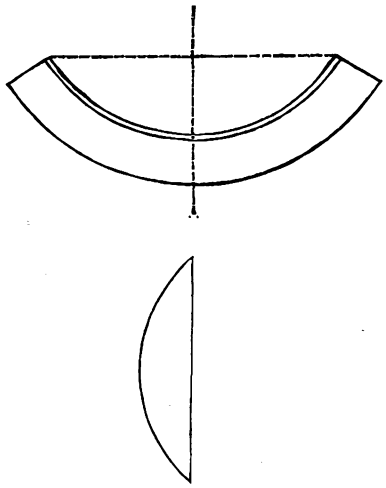

Fig. 8.

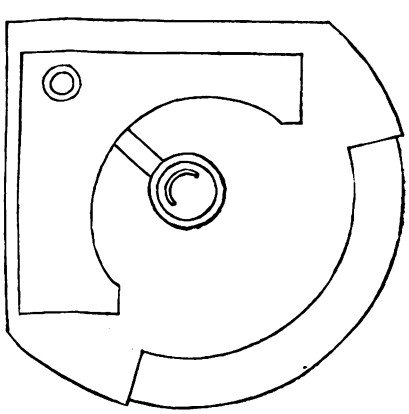

Fig. 9.

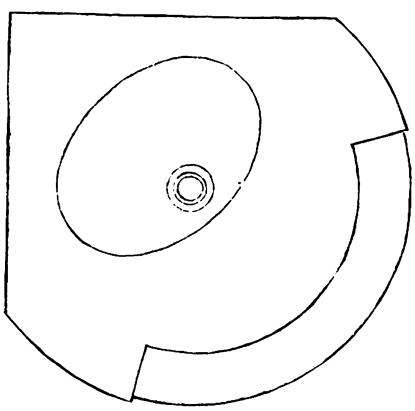

Fig. 10.

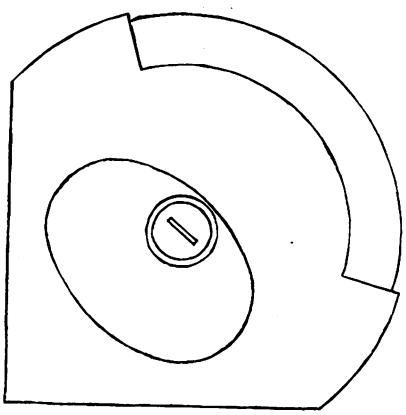

Fig. 11.

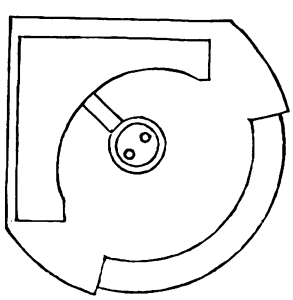

Fig. 12.

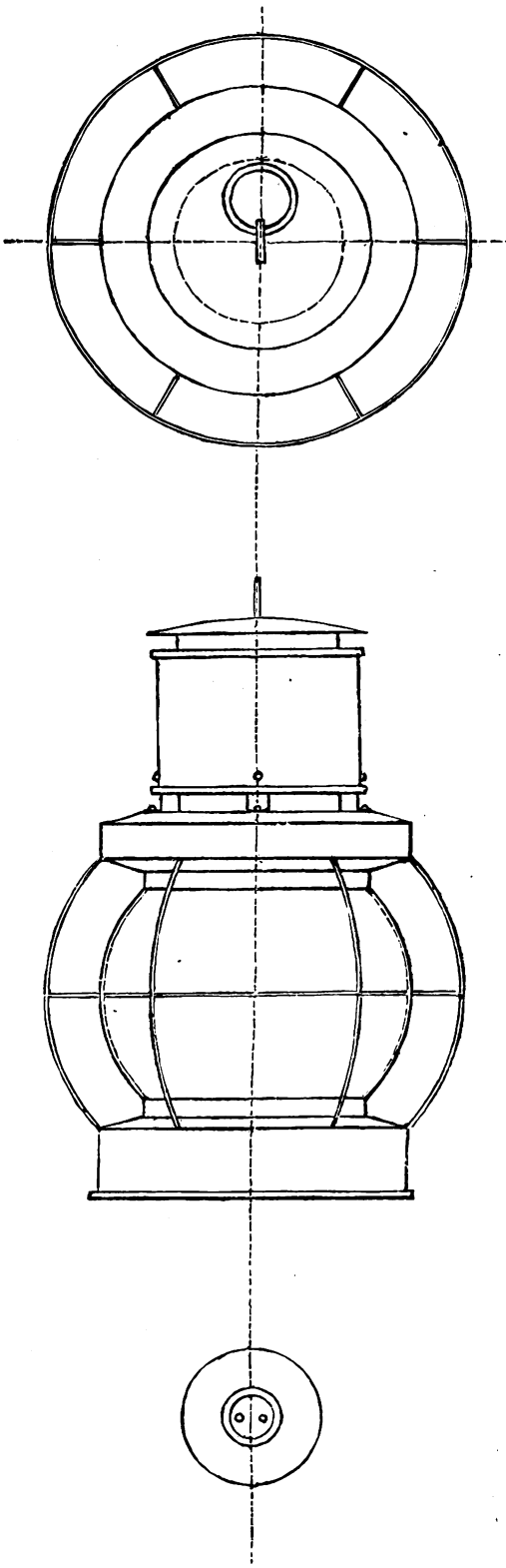

Digitized by Google

Digitized by Google

Foaea legilor imperiale

pentru

regatele și țerile representate in senatul imperial.

Mânunchiul XI. — Edat și spedit in 1. Aprile 1881.

26.

Ordinațiunea ministeriului de apĕrarea statului și a ministeriului de finance din 20 Marte 1881,

pentru esecutarea legii din 13 Iuniu 1880, No. 70 al f. l. i., despre taxa militare.

La esecutarea legii din 13 Iuniu 1880, No. 70 al f. l. i., se publică cu privire la taxa militare, in conțelegere cu ministeriul imperial de resbel, următoarele dispositiuni esecutorii.

La §. 1, punctul 3.

Pentru cei ce nainte de implinirea serviciului se vor fi demisiunat din legătura militare pentru ivirea incapacității de serviciu și la cari infirmitatea, ce a causat incapacitatea de serviciu, n'ar fi produsă de serviciul militariu activ, să se compuie de comandele de completare districtuale, pe basa respectivelor date primite dela trupele si institutele armatei și marinei de resbel, consignațiuni dupre formulariul cuprins in alegatul I, și anume separat dupre districtele politice de apartiință, și să se medlocească autorităților politice districtuale competente pênĕ in 14 dile dupre espirarea trimestrului respectiv. Alegatul I.

Cei ce au devenit obligați la serviciul militariu incă nainte de anul 1875, așa dară cei născuți nainte de anul 1855, apoi cei ce in anul demiterii lor din legătura militare vor fi implinit intregul lor serviciu, la carele sunt obligați in puterea §. 4 al legii despre serviciul militariu, să nu se inscrie in consignațiune.

Relativ la cei ce s'au demisiunat sub aceleași imprejurări din legătura milițiilor (a vênătorilor de țeară), consignațiunile să se compuie intr'acelașu feliu de cătră evidințele milițiilor (vênătorilor de țeară) și să se trimită autorităților politice districtuale, de cari aparțin.

La §. 2, lit. *b)*.

Pentru cei ce in puterea §. 1, punctul 2 al legii despre taxa militare sunt supuși la taxă, inceată obligațiunea a respunde taxa cu inceputul acelui an, in carele in urmarea pierderii titlului de eliberare de serviciul militariu, respective de demisiune, se vor inrola la una ori alta parte a puterii armate.

Digitized by Google

Pentru cei ce in puterea §. 1, punctul 3 sunt supuși la taxă, obligațiunea a respunde taxa are să incapă cu inceputul anului de mĕsurarea taxei ce urmează după emisiunea lor.

La §. 3.

La fixarea, după care classă a tarifului de taxe militari are să se respundă taxa militare, să se proceadă, afară de casurile excepțiunale basate pe referințe demne de toată considerațiunea, dupre următoare puncte de mânecare.

In classa 14 cu 1 fl. să se înșire acei obligați la taxă, al cărora câssig ori venit in respectivul an de mĕsurarea taxei nu ajunge suma de 300 fl.

Pentru înșirarea in classa 13 cu 2 fl. va fi decisetoriu un câscig ori venit anual total de 300 fl. pênĕ la 450 fl., pentru înșirarea iu classa 12 cu 3 fl. un câscig ori venit anual total de 450 fl. pênĕ la 600 fl.

Toți cei supuși la taxă, al cărora câscig ori venit anual total intrece suma de 600 fl., să se înșire in una din classele tarifului incepênd dela 11 in sus; eară pentru înșirare in una din aceste classe de tarif va fi decisetoare a decea parte a impositelor directe anuale dimpreună cu adaose de stat intr'acel feliu, ca taxa militare să se mĕsure dupre acea classă, carea se apropie mai mult de această sumă a impositului.

Cu privire la acele feliuri de venit, ce sunt scutite de imposite, să se computeze acea sumă a impositelor, carea ar cădе asupra acestui venit, când n'ar esista scutirea de imposite.

La §. 4.

La divisiunea părții a decea a impositelor directe dimpreună cu adaose de stat să se considere numai copiii, nepoții și respective copiii adoptivi, nici de cum inse și alți familiari, pentru a cărora subsistință are să se poarte de grijă.

La §. 6, punctul 3.

In cas când un supus la taxă ar emigra dintr'un teritoriu de stat al imperiului Austro-Ungariei in cela lalt teritoriu de stat, primirea acceptării in legătura de stat a acelui teritoriu de stat să se notifice fără de intârdiere autorității politice districtuale de mai naințe din celalalt teritoriu de stat, din carele a emigrat respectivul.

La §. 8.

Autoritățile politice districtuale au să inscrie in fiecare an pênĕ la finea lui Februariu pre aceia, carii in anul precedent se vor fi aflat intr'o referință, carea dupre §. 1, punctul 1, 2 și 3 al legii despre taxa militare obligă la taxă.

Consignațiunile să se compuie in doue parii, pe basa listelor de inrolare, a prospectelor, ce sosesc dela comandele de completare districtuale și dela evidințele milițiilor (vênătorilor de țeară) asupra celor obligați la taxă in puterea §. 1, punctul 3 al legii, apoi pe basa constatărilor ce se vor face de autoritățile politice districtuale după dispositiunea §. 8 al legii, și anume separat dupre comunele, de cari aparțin, dupre formulariul cuprins in alegatul II. Alegatul II.

Pentru șirul din consignațiuni anul nascerii are să fie decisetoriu. In fiecare consignațiune comunală să se inceapă cu cei ce in anul 1875 vor fi devenit obligați la serviciul militariu, așadară cu cei obligați la taxă născuți in anul 1855.

Acei obligați la taxă, a cărora aparțiință este dubioasă să remâie pênĕ atunci insemnați in consignațiunea acelei comune, in carea apar insemnați ca obligați la serviciul de arme (§. 12, punctul 3 a instrucțiunii la legea despre serviciul militariu), pênĕ când nu s'a decis in mod definitiv, că aparțin de altă comună.

Digitized by Google

Constatările despre referințele de câscig, de posesiune și de venit au să se estindă la tot câscigul și la toată averea reală ori de altfeliu, afle-se ele ori și unde. Să se calculeze tot venitul stabil ori nestabil constătoriu in bani ori in emolumente in natură dupre suma și respective valoare medloacelor de subsistință.

Pentru dejudecarea capacității de câscig are să fi decisetoare classificațiunea assumată in lista de inrolare dupre §. 68 al instrucțiunii la legea despre serviciul militariu.

In lipsa atărei classificațiuni, precum și in casul pretinsei iviri mai târdie a incapacității, să se constateze esistința faptică a incapacității de câscig.

In rubrica XII a consignațiunii să se esprime, dacă respectivul după §. 1, punctul 1, 2 și 3 (respective punctul 4) este supus taxei ori după §. 5, punctul 1 ori 2 este scutit de taxă.

Dacă conclusiunea comisiunii in rubrica XII ar suna la „supus taxei“ ori „eliberat“, atunci rubrica XIII să nu se mai imple.

Constatându-se inse in rubrica V sub lit. *d)* cumcă respectivul se susține peste tot ori in partea cea mai mare de părinții, respective bunii ori părinții sei adoptivi, atunci să se inscrie in rubrica XIII cuvintele „supus taxei“.

Alegerea membrilor comisiunii se face pe un an și nu este restrinsă la membrii respectivelor representațiuni districtuale și respective comunale; pentru fiecare din ambele grupe a membrilor aleși ai comisiunii să se aleagă un substitut.

Comisiunile de mĕsurarea taxelor militari au să funcțiuneze in reședințele representațiunilor districtuale, eară in țerile, in cari nu esistă representațiuni districtuale, in reședințele preturelor.

In capitale se pot institui, dupre trebuință, mai multe comisiuni de mĕsurare.

In casuri de mĕsurare taxei, ce provin singuratice (la emigrațiuni și călĕtorii in străinĕtate), asupra cărora să se facă consignațiuni separate, mĕsurarea taxei să se efectuiască de comisiunea esistentă pentru județul, in carele autoritatea politică districtuală își are reședința sa, și anume la autoritatea politică districtuală.

Comisiunea de mĕsurarea taxelor ia conclusele sale cu majoritate absolută de voturi. Președintele are drept de votare numai in casul, când voturile sunt egal impărțite. In casul acesta decide voacea președintelui.

Spre a lua decisiuni valide se recere presența președintelui și a patru membri (dimpreună cu eventualul substitut),

Șefului autorității politice districtuale i. r., respective substitutului seu, carele funcțiunează ca președinte al comisiunii de mĕsurarea taxei, i se cuvin pe timpul pertractărilor comisiunale afară de reședința oficiului seu, diurnele și competențele de călĕtorie normale, de asemene și funcțiunariului financiariu (inspector de imposite, cassier ori controlor de cassierie), carele in interesul serviciului se va alege de membru al unei comisiuni de mĕsurarea taxelor, ce funcțiunează afară de reședința sa oficială.

Cei lalți membrii ai comisiunii aleși n'au nici un drept la vr'o indemnisare din medloacele statului.

Spesele de călĕtorie ale președintelui comisiunii de mĕsurarea taxelor și ale funcțiunariului financiariu, apoi spesele pentru imprimatele dupre formularele cuprinse in alegatele I, II, III, IV, necesari autorităților politice districtuale i. r. se vor acoperi din statul ministeriului de apĕrarea statului.

Din consignațiunile asupra celor supuși la taxă să se păstreze o parie, dupre ce prin patruspredece dile a stat deschisă spre informațiune generală, la primărie, cea laltă parie inse la autoritatea politică districtuală.

Digitized by Google

Dacă un supus la taxă ar schimba aparțiința sa, atunci primăria comunei aparțiinței celei noue are să se notifice aceasta schimbare de aparțiință autorității politice districtuale prepuse, eară aceasta autorității districtuale a aparțiinței de mai nainte spre scopul rectificării consignațiunilor asupra celor supuși la taxă.

Alegatul III. Alegatul III conține formulariul pentru decisiunea ce are să se libereze, asupra mĕsurări taxei.

Autoritatea politică districtuală va comunica fiecărei cassierii respective asupra taxelor militari de incassat o consignațiune dupre formulariul cuprins in

Alegatul IV. alegatul IV.

La §. 9.

In casul, când durata valorii unei permisiuni de călĕtorie pentru străinĕtate s'ar estinde peste timpul, in carele cade mĕsurarea regulare și incassarea taxei militari, taxa militare are să se mĕsure și incasseze pentru fiecare an de taxă, ce cade in durata valorii pasaportului de călĕtorie, mai nainte de estradarea pasaportului pentru străinĕtate. Respectivului inse i se reservează dreptul la restituirea taxei intr'acel cas, când obligațiunea sa la taxă s'ar stinge intr'unul seau intr'alt an in decursul absenței sale.

Dacă pentru un individ supus taxei militari s'ar cere permisiunea de a călĕtori in străinĕtate sub atari imprejurări ce lasă a străvede intențiunea unei emigrări, atunci liberarea permisiunii de călĕtorie să se lege de condițiunea depunerii taxei militari pentru toți anii viitori ai obligațiunii legale la serviciu.

Welsersheimb. **Dunajewski.**

Digitized by Google

Alegatul I.

Consignațiune

asupra acelor indivizi, carii in trimestrul . . . . 188 . mai nainte de implinirea serviciului s'au demisiunat din legătura militare (a milițiilor, vênătorilor de eară) pentru ivirea incapacității de serviciu, și la carii infirmitatea, ce a causat incapacitatea de serviciu nu s'a produs de serviciul militariu activ.

Numerul		Numele de botez și de familie precum și posițiunea civilă (profesiunea) a individului demisiunat	Comuna de aparțiință	Districtul de aparțiință	Provincia de aparțiință	Aretarea anului			Adnotațiune
curent	al sorțului					de nascere	de asentare	de demisiune	

Digitized by Google

Digitized by Google

Alegatul II.

Comuna:
Districtul politic:
Teritoriul administrativ:

Consignațiunea

individilor supuși taxei militari pe anul 188 . .

Digitized by Google

Numerul curent	Numele de familie și de botez	Anul de nascere	Locul petrecerii, No. de casă, comuna, districtul, provincia	a) Profesiunea (ocupațiunea) b) posesiunea imobilă, c) venitul anual curat (supus și nesupus impositului) d) alte medloace de susținenere	Impositele directe anuale dimpreună cu adaosele de stat: a) dupre singuritele feliuri de imposite, b) total	Anul de asentare, cu carele s'a ivit imprejurarea, ce a causat obligațiunea la taxă	Numele de familie și de botez, apoi relațiunea de inrudire și domiciliul
individului obligat la taxă dupre §. 1							individului
I	II	III	IV	V	VI	VII	VIII

Digitized by Google

a) Profesiunea (ocupațiunea) c) posițiunea immobilă, c) venitul curat anual (supus și nesupus impositului)	Impositele directe anuale dimpreună cu adaosele de stat: a) dupre singuritele feliuri de imposite, b) total	Copii, nepoți, copii adoptivi (numerul lor) pentru a cărora subsistință are să ingrijească el de tot ori in partea cea mai mare	Decisiunea comisiunii de mĕsurarea taxelor cu privire la				Adnotațiune
			obligațiunea la taxă		mărimea taxei militari		
obligat subsidiar la taxă dupre §. 4			a individului supus la taxă dupre §. 1	a individului obligat subsidiar la taxă dupre §. 4	classa de tarif	suma florini	
IX	X	XI	XII	XIII	XIV	XV	XVI

Digitized by Google

Alegatul III:

Teritoriul administrativ:
Districtul politic:
Cassieria:
Comuna:

Decisiune despre mĕsurarea taxei militari.

Pe basa cercetărilor urmate in conformitate cu legea din 13 Iuniu 1880, No. 70 al f. l. i., taxa militare pe anul 188 . , ce are a se respunde de N. N. . născut la anul . . . . aparțiitoriu de comuna . . . . . cu locuința in . . . . . No. de casă . . in puterea §. 1, punctul . . dupre classa . . cu . . . florini.

Aceeași taxă militare să se respundă de numitul . . . . . (de cel obligat subsidiar la taxă*] dupre §. 4 al legii . . . . . .) pênĕ la . . . . . cassei . . . . . .

Contra presentei decisiuni se reservează recursul cătră guvernul provincial, carele are să se introducă pênĕ in 30 ḑile la prefectura i. r. (primărie, magistrat).

N. N. la . . . . . .

Confirmarea respunderii:

Semnătura președintelui comisiunii de mĕsurare:

*) Să se inscrie numele de familie și de botez, profesiunea. ocupațiunea, locul petrecerii, comuna și numeru casei.

Digitized by Google

Alegatul IV.

Teritoriul administrativ:
Districtul politic:
Districtul cassieriei:

Consignațiunea

celor obligați la taxa militare pe anul . . . . . din comuna.

. . . . . .

Digitized by Google

Numerul curent	Numele de familie și de botez	Anul de nascere	Profesiunea, ocupațiunea	Districtul de petrecere, comuna, localitatea și numerul de casă	Suma taxei militare
	individului, pentru carele are să se respundă taxa militare				individului

Digitized by Google

Numele de familie și de botez	Profesiunea, ocupațiunea	Districtul de petrecere, comuna, localitatea și numerul de casă	A d n o t a ț i u n e
obligat subsidiar a plăți			

Digitized by Google

27.

Publicațiunea ministeriului de justiție din 27 Marte 1881,

despre recunoascerea dreptului de exteritorialitate către Alteța Sa regală Ducele Dom Miguel de Braganza.

Maiestatea Sa imp. și reg. Apostolică prin prea nalta resoluțiune din 20 Marte 1881 a binevoit prea grațios a recunoasce Alteței Sale regale Ducelui Dom Miguel de Braganza și copiilor sei minoreni necăsătoriți, petrecători in casa părintească, dreptul de esteritorialitate cu adaogerea, ca efectele astui drept să se restringă la propria lor persoană și la exemțiunea lor dela jurisdicțiunea judecătoriilor interne in afacerile contencioase aparțiitoare dupre lege la jurisdicțiunea comună personală, precum și in toate afacerile necontencioase privitoare persoana lor, in urmarea cărora așa dară li se accordează, cu privire la cererea lor subordonarea sub jurisdicțiunea marșalatului aulic suprem, jurisdicțiunea personală a cestui din urmă.

Pražák.

Digitized by Google

Foaea legilor imperiale

pentru

regatele și țerile representate in senatul imperial.

Mânunchiul XII. — Edat și spedit in 12 Aprile 1881.

28.

Tractatul de stat din 12 Ianuariu 1881,

dintre imperiul Austro-Ungariei și regatul Belgiei pentru estradarea reciprocă de criminali.

(Incheiat in Viena la 12 Ianuariu 1881, de Maiestatea Sa imp. și reg. Apostolică ratificat la 28 Marte 1881, eară ratificațiunile amînduror părților schimbat la 29 Marte 1881.)

Nos Franciscus Josephus Primus,

divina favente clementia Austriae Imperator;

Apostolicus Rex Hungariae, Rex Bohemiae, Dalmatiae, Croatiae, Slavoniae, Galiciae, Lodomeriae et Illyriae; Archidux Austriae; Magnus Dux Cracoviae; Dux Lotharingiae, Salisburgi, Styriae, Carinthiae, Carnioliae, Bucovinae, superioris et inferioris Silesiae; Magnus Princeps Transilvaniae; Marchio Moraviae; Comes Habsburgi et Tirolis etc. etc.

Notum testatumque omnibus ac singulis, quorum interest, tenore praesentium facimus:

Posteaquam a Plenipotentiario Nostro atque illo Majestatis Suae Regis Belgarum, praeviae collatis consiliis mutuisque deliberationibus, Conventio de mutua maleficorum extraditione Viennae, die duodecima mensis Januarii anni millesimi octingentesimi octogesimi primi inita et signata fuit tenoris sequentis:

Digitized by Google

Maiestatea Sa Impĕratul Austriei, Regele Bohemiei etc. și Regele Apostolic al Ungariei, și

Maiestatea Sa Regele Belgilor,

au convenit, a incheia un tractat nou de estradițiune, și au numit spre acest scop de plenipotențiari ai Lor, și adecă:

Maiestatea Sa Impĕratul Austriei și Regele Apostolic al Ungariei:

pre Domnul Baron Heinrich de Haymerle, consiliariul Seu intim, ministrul Seu al Curții imperiale și pentru afacerile esterne, comandor al ordinului Francisc Josif cu stea, cavaleriu al ordinului coroanei de fier classa a III., etc. etc.;

Maiestatea Sa Regele Belgilor:

pre Domnul Conte Louis de Jonghe d'Ardoye, mare oficer al ordinului Seu de Leopold, cavaleriu al ordinului coroanei de fier I. classă etc. legatul Seu străordinariu și ministru plenipotențiar pe lângă Maiestatea Sa Impĕratul Austriei și Regele Apostolic al Ungariei etc. etc.;

carii, dupre ce și-au comunicat reciproc puterile lor și le-au aflat in formă bună și correspunsetoare, au convenit asupra următoarelor articole:

Art. I.

Guvernele naltelor părți contractante se obligă a estrada reciproc la cerere, cu excepțiunea națiunalilor, pre acei individi urmăriți ori condamnați de autoritățile judeciari ale unei părți pentru una din faptele penale enumerate in următoriul Art. II, carii se vor afla pe teritoriul celei lalte părți.

Estradarea nu va ave loc decât numai pentru o faptă penală comisă afară de teritoriul statului poftit pentru estradare, și care dupre legislațiunea statului celui ce cere estradițiunea precum și a

Sa Majesté l'Empereur d'Autriche, Roi de Bohème etc., et Roi Apostolique de Hongrie, et

Sa Majesté le Roi des Belges,

ayant résolu d'un commun accord de conclure une nouvelle Convention d'extradition ont nommé pour Leurs Plénipotentiaires à cet effet, savoir:

Sa Majesté l'Empereur d'Autriche et Roi Apostolique de Hongrie:

le Sieur Henri Baron de Haymerle, Son Conseiller intime, Son Ministre de la Maison Impériale et des affaires étrangères, Commandeur de Son Ordre de François-Joseph avec plaque, Chevalier de Son Ordre de la Couronne de fer IIIe classe, etc. etc.;

Sa Majesté le Roi des Belges:

Le Sieur Louis Comte de Jonghe d'Ardoye, Grand Officier de Son Ordre de Léopold, Chevalier de Ie Classe de l'Ordre de la Couronne de fer etc., Son Envoyé extraordinaire et Ministre plénipotentiaire près Sa Majesté l'Empereur d'Autriche et Roi Apostolique de Hongrie, etc. etc.;

lesquels après s'être communiqué leurs pleins pouvoirs trouvés en bonne et due forme, sont convenus des articles suivants:

Article I.

Les Gouvernements des Hautes Parties contractantes s'engagent à se livrer réciproquement, sur la demande que l'un deux adressera à l'autre, à la seule exception de leurs nationaux, les individus poursuivis ou condamnés par les autorités judiciaires de l'une des Parties contractantes pour un des actes punissables mentionnés à l'article II ci-après, et qui se trouveront sur le territoire de l'autre Partie.

L'extradition n'aura lieu que pour une action punissable, commise hors du territoire de l'Etat auquel l'extradition est demandée et qui, d'après la législation de l'Etat requérant et de l'Etat

Digitized by Google

celui poftit pentru estradițiune este amenințată cu inchisoare de un an seau și cu altă pedeapsă și mai grea.

Dacă fapta penală, pe carea se basează cererea de estradare, ar fi comisă afară de teritoriul statului ce cere estradarea, cererea aceasta se va pute incuviința numai atunci, când legislațiunea statului poftit și a celui ce poftesce ar incuviința urmărirea de astfeliu de fapte chiar și când s'ar fi comis in străinětate.

Art. II.

Actele penale, pentru cari se va incuviința estradarea, sunt cele următoare:

1. Uciderea cu intențiune, asasinatul, paricidul, infanticidul, inveninarea.

2. Amerințarea unui atentat contra persoanei ori contra averii, imbinată cu un ordin ori o condițiune, dacă după legislațiunea naltelor părți contractante ar fi admisibilă estradarea.

3. Maltratări ori vulnerări aduse cu intențiune, dacă dintr'insele ar resulta o boală in apărință incurabilă ori o incapacitate permanentă de a lucra, pierderea ori impiedecarea usului absolut al unui membru ori organ ori o mutilațiune gravă ori moartea fără de intențiune de a o causa.

4. Abortul.

5. Darea cu intențiune de venin ori alte materii, ce pot causa moartea ori altera sănětatea, deși n'a urmat cu intențiunea, de a causa moartea.

6. Răpirea de copii, tăinuirea, supresiunea, substituțiunea ori suposițiunea unui copil.

7. Lepădarea unui copil.

8. Răpirea unui minor.

requis peut entraîner une peine d'un an d'emprisonnement ou une peine plus grave.

Lorsque l'action punissable motivant la demande d'extradition aura été commise hors du territoire de l'Etat requérant, il pourra être donné suite à cette demande, si la legislation du pays requis et celle du pays requérant autorisent la poursuite d'actes de ce genre, même quand ils ont été commis à l'étranger.

Article II.

Les actions punissables à raison desquelles l'extradition sera accordée sont les suivantes:

1° L'homicide volontaire, assassinat, parricide, infanticide, empoisonnement.

2° Les menaces d'attentat contre les personnes et les propriétés, si les menaces ont été faites avec ordre ou sous condition et si elles donnent lieu à extradition d'après la législation des Hautes Parties contractantes.

3° Les coups portés et les blessures faites volontairement quand il en est résulté une maladie paraissant incurable ou une incapacité permanente de travail personnel, la perte ou la privation de de l'usage absolu d'un membre ou d'un organe, une mutilation grave, ou la mort sans intention de la donner.

4° L'avortement.

5° L'administration volontaire et coupable, même sans intention de donner la mort, de poison ou d'autres substances pouvant la donner ou altérer gravement la santé.

6° L'enlèvement, le recel, la suppression, la substitution ou la supposition d'enfant.

7° L'exposition ou le délaissement d'enfant.

8° L'enlèvement de mineurs.

Digitized by Google

9. Siluirea.

10. Atentatul contra pudoarei, esecutat cu violință.

11. Atentatul contra pudoarei și fără de violință, dacă pentru atare atentat cu privire la sexul și etatea persoanei atacate și cele lalte imprejurări ale casului, estradarea ar fi admisibilă dupre legislațiunea naltelor părți contractante.

12. Atentatele in contra bunelor moravuri, dacă pentru satisfacerea poftelor altor persoane s'ar seduce la desfrênare ori immoralitate minori de unul seau de alt sex, dacă persoana ce s'ar face culpabilă de atare seducere este părintele ori muma, tutorele ori invețătoriul persoanei seduse.

13. Atentat contra libertății personale și a iviolabilității domiciliului, dacă de această o persoană privată s'ar face culpabilă.

14. Bigamie.

15. Contrafacerea ori falsificarea de efecte publice, de bilete de bancă, de titluri publice ori private; emisiunea ori punerea in circulațiune a astor efecte, bilete ori titluri contrafăcute ori falsificate, falsificarea de scripturi ori de telegrame și folosirea astor telegrame, efecte, bilete ori titluri contrafăcute, fabricate ori falsificate.

16. Falsificarea de monetă, și anume atât contrafacerea cât și alterarea monetei, emisiunea și punerea in circulațiune a monetei contrafăcute și alterate.

17. Contrafacerea ori falsificarea de sigile, timbre, punce, marce, folosirea de sigile, timbre, punce, marce contrafăcute ori falsificate, și abusul cu sigile, timbre, punce și marce adevărate.

18. Mărturie mincinoasă; păreri false date de esperți ori interpreți, seducerea martorilor, a esperților ori interpreților de a face depositiuni false naintea judecătoriei.

19. Jurământ strâmb.

9° Le viol.

10° L'attentat à la pudeur avec violence.

11° L'attentat à la pudeur commis même sans violence, pourvu que par rapport au sexe et à l'âge de la personne qui en a été l'objet et aux autres circonstances particulières au cas, un pareil attentat donne lieu à extradition d'après la législation des Hautes Parties contractantes.

12° L'attentat aux moeurs, en excitant, pour satisfaire les passions d'autrui, la débauche ou la corruption de mineurs de l'un ou de l'autre sexe, lorsque celui qui se rend coupable de cet attentat est le père ou la mère, le tuteur ou l'instituteur de la personne débauchée.

13° Les attentats à la liberté individuelle et à l'inviolabilité du domicile, commis par des particuliers.

14° La bigamie.

15° La contrefaçon ou falsification d'effets publics ou de billets de banque, de titres publics ou privés; l'émission ou mise en circulation de ces effets, billets ou titres contrefaits ou falsifiés, le faux en écriture ou dans les dépêches télégraphiques et l'usage de ces dépêches, effets, billets ou titres contrefaits, fabriqués ou falsifiés.

16° La fausse monnaie comprenant la contrefaçon et l'altération de la monnaie, l'émission et la mise en circulation de la monnaie contrefaite et altérée.

17° La contrefaçon ou falsification de sceaux, timbres, poinçons et marques, l'usage de sceaux, timbres, poinçons et marques contrefaits ou falsifiés ainsi que l'usage préjudiciable de vrais sceaux, timbres, poinçons et marques.

18° Le faux témoignage en justice, la fausse déclaration de la part d'experts ou interprètes, la subornation de témoins, d'experts ou d'interprètes.

19° Le faux serment.

Digitized by Google

20. Deturnarea și stoarcerea, comise de funcțiunari publici.

21. Corupțiunea de funcțiunari publici și arbitri.

22. Punerea de foc.

23. Prada, furtul.

24. Stoarcerea.

25. Incelăciunea.

26. Sustracțiuni frauduloase și abus de confidință.

27. Bancruta frauduloasă și fraude comise in faliment.

28. Faptele tendențioase, ce periclitează comunicațiunea pe căi ferate.

29. Destrucțiunea totală ori parțială de construcțiuni, de căi ferate ori de aparate telegrafice.

30. Destrucțiunea ori stricarea de morminte, monuminte, obiecte de artă; destrucțiunea ori stricarea de cărți ori registre publice, ori de documente seau obiecte destinate spre scopuri publice.

31. Destrucțiunea, deteriorarea ori stricarea de alimente ori alte obiecte mobile străine.

32. Destrucțiunea ori devastarea de recoalte, plânte, pomi și hultuani.

33. Destrucțiunea de instrumente de agricultură; vătămarea ori inveninarea de animale de treabă ori de alt feliu.

34. Fapte tendențioase culpabile, prin cari s'a causat pierderea, căderea in sirt, destrucțiunea ori stricarea de năi de mare ori de alt feliu.

35. Tăinuirea obiectelor provinětoare din furt, deturnare, pradă ori stoarcere.

In toate casurile aceste estradarea va ave loc și pentru tentativă, complicitate și participare, când tentativa, complicitatea și participarea ar fi culpabile dupre legislațiunea naltelor părți contractante.

20° Le détournement et la concussion de la part de fonctionnaires publics.

21° La corruption de fonctionnaires publics ou d'arbitres.

22° L'incendie.

23° Le vol avec violence (rapine), le vol sans violence.

24° L'extorsion.

25° L'escroquerie et les tromperies.

26° Les soustractions frauduleuses, les détournements et l'abus de confiance.

27° La banqueroute frauduleuse et les fraudes commises dans les faillites.

28° Les actes attentatoires à la sécurité de la circulation sur les chemins de fer.

29° La destruction totale ou partielle de constructions, de chemins de fer ou d'appareils télégraphiques.

30° La destruction ou la dégradation de tombeaux, de monuments et d'objets d'art; la destruction ou dégradation de livres et de registres publics ou de documents et d'autres objets destinés a l'utilité publique.

31° Les destructions, détériorations ou dégâts de denrées ou autres propriétés mobilières.

32° La destruction ou dévastation de récoltes, plantes, arbres ou greffes.

33° La destruction d'instruments d'agriculture, la destruction ou l'empoisonnement de bestiaux ou autres animaux.

34° Les actes volontaires et coupables, dont aura résulté la perte, l'échouement, la destruction ou la dégradation de bâtiments de mer ou autres navires.

35° Le recèlement des objets obtenus à l'aide d'un vol, d'une soustraction frauduleuse, d'un détournement, d'un vol avec violence (rapine), ou d'une extorsion.

Sont compris dans les qualifications précédentes les tentatives ainsi que les faits de complicité et de participation, lorsqu'ils sont prévus par la législation des Hautes Parties contractantes.

Digitized by Google

Art. III.

Se stipulează apriat, ca străinul, al căruia estradare s'a incuviințat, nici într'un cas să nu se urmărească ori pedepsească pentru oarecare delict politic anterior estradițiunii și nici pentru o faptă conexă atărui delict, afară doară dacă dupre achitare ori absolvare, ori, in casul condamnării, dupre ce a suferit pedeapsa seau s'a agraciat, a avut timp printr'o lună de a părăsi țeara seau dacă mai apoi s'a rentors earăși intr'acolo.

Nu se va privi ca delict politic nici ca o faptă conexă cu atare delict atentatul contra persoanei capului unui stat străin ori contra persoanei membrilor familiei sale, dacă acest atentat va constitui faptul uciderii, a asasinatului ori a inveninării.

Art. IV.

Cererea pentru estradare să se facă totdeauna pe cale diplomatică.

Art. V.

Estradarea va urma dupre producerea originalului seau a unei copii a sentinței penale, a unui mandat de arestare judecătoresc ori a unui act, ce va fi având aceeași putere ca și mandatul de arestare.

Actele aceste trebuie să fie provĕdute cu formalitățile prescrise in țeara, ce cere estradarea, și să conțină aretarea faptei penale și a pedepsei, ce are să se aplece la dînsa.

La piesele aceste să se anexeze dupre putință și descrierea de persoană a individului reclamat precum și alte semne destinctive, ce servesc a verifica identitatea persoanei.

Ivindu-se indoieli, dacă fapta penală, la carea se referesce cererea pentru estradare, cade sub dispositiunile astui tractat, să se ceară deslucirile necesari intr'această privință și dupre esaminarea

Article III.

Il est expressément stipulé que l'étranger dont l'extradition aura été accordée ne pourra dans aucun cas être poursuivi ou puni pour aucun délit politique antérieur à l'extradition ni pour aucun fait connexe à un semblable délit, à moins qu'après avoir été acquitté ou absous, ou, en cas de condamnation, après avoir subi sa peine ou en avoir obtenu la remise, il n'ait eu, pendant un mois, la faculté de quitter le pays ou n'y soit retourné par la suite.

Ne sera pas réputé délit politique ni fait connexe à un semblable délit l'attentat contre la personne du Chef d'un Etat étranger ou contre celle des Membres de sa famille, lorsque cet attentat constituera le fait soit de meurtre soit d'assassinat, soit d'empoisonnement.

Article IV.

La demande d'extradition devra toujours être faite par la voie diplomatique.

Article V.

L'extradition sera accordée sur la production de l'original ou d'une expédition authentique soit du jugement ou de l'arrêt de condamnation, soit du mandat d'arrêt émané d'une autorité judiciaire ou de tout autre acte ayant la même force que ce mandat.

Ces actes devront être délivrés dans les formes prescrites dans le pays requérant et contiendront la désignation de l'action punissable et de la peine dont elle est passible.

Les pièces seront autant que possible accompagnées du signalement de l'individu réclamé et s'il y a lieu d'autres données pouvant servis à vérifier son identité.

Dans le cas où il y aura doute sur la question de savoir si l'infraction, objet de la poursuite, rentre dans les prévisions de la présente Convention, des explications seront demandées et, après

Digitized by Google

lor decide guvernul poftit pentru estradare, dacă are să se incuviințeze cererea.

Art. VI.

In casuri urgente arestarea provisorie a unui individ, urmărit pentru una din faptele prevĕdute in art. II al presentului tractat, să se efectuiască dupre un avis trimis cu posta ori cu telegraful despre esistința unui mandat de arestare, inse numai pe lângă condițiunea, ca atare avis să se deie in regulă pe cale diplomatică ministeriului imp. și reg. de esterne al Austro-Ungariei, dacă inculpatul ar fi fugit la Austria ori Ungaria, și la ministeriul de esterne al Belgiei, dacă inculpatul ar fi fugit la Belgia.

Această arestare va fi facultativă dacă cererea emanată dela o judecătorie ori autoritate administrativă a uneia părți contractante va fi sosit immediat la o judecătorie ori autoritate administrativă a celei lalte părți.

Asupra atărei cereri se va decide dupre legile țerii, cătră autoritățile căreia s'a indreptat cererea.

Art. VII.

Străinul arestat provisoriu in basa articolului precedent se va elibera, dacă in restimpul de trei septemâni, numerat din ḑiua arestării, nu i se va comunica veri unul din documentele amintite in art. V și transmise pe cale diplomatică.

Art. VIII.

Obiectele furate ori sesisate in posesiuneainculpatului, apoi instrumentele și alte obiecte folosite la comiterea faptei penale, precum și in genere toate medloacele de probare să se remită, dupre apreciarea autorității competente, statului reclamant intr'una cu individul reclamat. Această remitere se va efectui și atunci, când estradarea incuviințată deja

examen, le Gouvernement à qui l'extradition est réclamée statuera sur la suite à donner à la demande.

Article VI.

En cas d'urgence, l'arrestation provisoire d'un individu poursuivi pour l'un des faits prévus dans l'article II de la présente Convention devra être effectuée sur avis, transmis par la poste ou par le télégraphe, de l'existence d'un mandat d'arrêt, à la condition toutefois que cet avis sera régulièrement donné par voie diplomatique au Ministère Impérial et Royal des affaires étrangères de la Monarchie austro-hongroise si l'inculpé s'est réfugié en Autriche ou en Hongrie, et au Ministère des affaires étrangères de Belgique, si l'inculpé s'est réfugié en Belgique.

Cette arrestation sera facultative si la demande émanant d'un tribunal ou d'une autorité administrative de l'une des Parties contractantes est directement parvenue à une autorité judiciaire ou administrative de l'autre.

Il sera statué sur cette demande suivant les lois du pays aux autorités duquel l'extradition aura été domandée.

Article VII.

L'étranger arrêté provisoirement aux termes de l'article précédent, sera mis en liberté si, dans le délai de trois semaines à compter du jour de l'arrestation il ne reçoit communication de l'un des documents mentionnés dans l'article V et transmis par la voie diplomatique.

Article VIII.

Les objets volés ou saisis en la possession de l'inculpé, les instruments et autres objets, ayant servi à commetre l'acte punissable, ainsi que toute autre pièce de conviction, seront, suivant l'appréciation de l'autorité compétente, remis à la Puissance réclamante en même temps que l'individu réclamé. Cette remise aura lieu même dans le cas où l'ex-

Digitized by Google

nu s'ar mai pute efectui din causa trecerii din viață ori pentru fuga inculpatului.

Ea are să se estindă și la toate obiectele de feliul acestora, pre cari inculpatul le va fi ascuns ori depus in țeara, ce a incuviințat estradarea, și cari se vor fi aflat mai apoi.

Cu toate aceste se reservează drepturile altor persoane asupra atăror obiecte, și dupre terminarea procesului să se rentoarcă ele scutite de ori și ce spese.

Art. IX.

Dacă individul reclamat este urmărit ori condamnat in statul poftit pentru altă faptă penală decum aceea, pe carea se basează cererea de estradare, atunci estradarea se va pute efectui abia dupre terminarea procesului, eară in cas de condamnare dupre implinirea ori ertarea pedepsei, la carea s'a condamnat.

Dacă individul urmărit, al căruia estradare s'ar cere, ar fi reținut de obligațiuni private, estradarea totuși se va efectui, inse adversarilor sei li se reservează dreptul, a aduce drepturile lor la valoare naintea autorității competente.

Art. X.

Individul estradat nu se va pute nici urmări și nici pedepsi in statul, căruia i s'a incuviințat estradarea, și nici estrada unui al treilea stat pentru o crimă ori un delict oare care comise nainte de estradițiune și neprevĕdute in tractatul present, afară doară când, intr'un cas și intr'altul, va fi avut libertatea de a părăsi de nou țeara, cătră carea s'a estradat, in decursul unei luni dupre ce se va fi terminat procesul, eară in cas de condamnare, dupre ce va fi implinit pedeapsa ori se va fi graciat, ori când s'ar fi intors intr'insa de nou.

Fără de consimțirea guvernului carele a incuviințat estradarea nu se va

tradition déjà accordée ne pourrait être effectuée par suite de la mort on de la fuite du coupable.

Elle comprendra aussi tous les objets de la même nature que le prévenu aurait cachés ou déposés dans le pays accordant l'extradition et qui seraient découverts ultérieurement.

Sont réservés toutefois les droits que des tiers auraient acquis sur les objets en question lesquels devront être rendus aux ayants droit sans frais, après la conclusion du procès.

Article IX.

Si l'individu réclamé est poursuivi ou condamné dans l'Etat requis pour une infraction autre que celle qui a motivé la demande d'extradition, son extradition pourra être différée jusqu'à ce que les poursuites soient terminées, et en cas de condamnation, jusqu'à ce qu'il ait subi la peine on que celle-ci lui ait été remise.

Dans le cas où il serait poursuivi ou détenu dans le même pays à raison d'obligations par lui contractées envers des particuliers, son extradition aura lieu néanmoins, sauf à ces particuliers à faire valoir leurs droits devant l'autorité compétente.

Article X.

L'individu extradé ne pourra être poursuivi ni puni dans le pays auquel l'extradition a été accordée, ni extradé à un pays tiers pour un crime ou un délit quelconque antérieur à l'extradition et non prévu par le présente Convention, à moins qu'il n'ait eu, dans l'un et l'autre cas, la liberté de quitter de nouveau le pays susdit pendant un mois aprés avoir été jugé, et en cas de condamnation, après avoir subi sa peine ou après avoir été gracié, ou qu'il n'y soit retourné par la suite.

Il ne pourra pas non plus être poursuivi ni puni du chef d'un crime ou

Digitized by Google

pute el urmări ori pedepsi nici pentru o crimă seau un delict, comise nainte de estradare și prevĕdute in convențiunea presentă, care nu s'ar fi considerat deja la incuviințarea estradării, și carele, aflând convenabil, poate cere, ca să se producă veri unul din documentele amintite in Art. V. Consimțirea astui guvern se recere și atunci, când inculpatul ar ave a se estrada unei a treia puteri. Consimțimêntul acesta nu se recere, când inculpatul ar cere singur, de a fi judecat seau de a implini pedeapsa, ori dacă in restimpul amintit mai sus n'ar fi părăsit țeara, la carea s'a estradat.

Art. XI.

Estradarea nu va ave loc:

1. Dacă fapta penală, pentru carea se cere estradarea, s'ar fi comis afară de teritoriul naltelor părți contractante și estradarea s'ar cere și de guvernul țerii, unde cel urmărit, a comis fapta penală.

2. Dacă individul de estradat in statul poftit pentru estradare a fost urmărit, pus afară de urmărire, condamnat ori absolvat pentru aceeași faptă penală, pentru carea se cere estradarea, seau se află incă in cercetare.

3. Dacă dela comiterea faptei seau a urmăririi judecătoresci ori dela condamnare incoace urmărirea penală ori pedeapsa pronunciată vor fi căḑut sub prescripțiune dupre legile țerii, in care petrece străinul.

Art. XII.

Dacă un al treilea guvern ar estrada pre un individ către una din naltele părți contractante, atunci cea laltă parte incuviințează transportarea lui prin teritoriul seu de stat, dacă individul respec-

d'un délit prévu par la Convention antérieur à l'extradition, mais autre que celui qui a motivé l'extradition, sans le consentement du Gouvernement qui a livré l'extradé et qui pourra, s'il le juge convenable, exiger la production de l'un des documents mentionnés dans l'article V de la présente Convention. Le consentement de ce Gouvernement sera de même requis pour permettre l'extradition de l'inculpé è un pays tiers. Toutefois ce consentement ne sera pas nécessaire lorsque l'inculpé aura demandé spontanément à être jugé ou à subir sa peine ou lorsqu'il n'aura pas quitté dans le délai fixé plus haut le territoire du pays auquel il a été livré.

Article XI.

L'extradition n'aura pas lieu:

1° Si l'acte punissable à raison duquel l'extradition est demandée a été commis hors des territoires des Hautes Parties contractantes, lorsque cette même demande est faite également par le Gouvernement sur le territoire duquel l'infraction a eu lieu.

2° Si l'individu dont l'extradition est demandée a été déjà poursuivi et mihors de cause, condamné ou absous dans pays requis pour l'infraction qui a motivé la demande ou bien si du chef de cette infraction il y est encore poursuivi.

3° Si depuis les faits imputés, les poursuites ou la condamnation, la prescription de l'action ou de la peine est acquise d'après les lois du pays dans lequel l'étranger se trouve.

Article XII.

S'il s'agit de transporter par le territoire d'une des Hautes Parties contractantes un individu dont l'extradition aurait été accordée à l'autre Partie contractante par un Gouvernement tiers, la

Digitized by Google

tiv n'ar aparține statului poftit pentru incuviințarea transportului, și presupunênd, că estradarea ar urma pentru una din faptele penale aretate in art. I și II și nu intră nici decum in casurile prevĕdute in art. III și XI.

Pentru esoperarea incuviințerii transportului ajunge adresarea cererei pe cale diplomatică și producerea unuia din documentele aretate in art. V fie in original ori in copie. Trecerea se va efectui cu escorta agenților țerii, carea o a incuviințat.

Art. XIII.

Dacă intr'o causă penală, ce nu cade intre cele politice, unul din guvernele contractante ar afla de trebuință, a asculta martori domiciliați in teritoriul de stat al celei lalte părți ori alte acte de instrucțiune, atunci să se trimită o adresă rechisitorie pe cale diplomatică, carea se va indeplini dupre legile țerii, unde se vor asculta martorii ori se va face actul de instrucțiune.

Art. XIV.

Dacă intr'o causă, ce nu cade intre cele politice s'ar afla necesariu ori de dorit a cere, ca martorii să se infățișeze in persoană, atunci guvernul statului, pe a cărui teritoriu se află martorele, il va provoca, de a se conforma citațiunii adresate de autoritățile celui latt stat.

Spesele pentru infățișearea in persoană a martorelui să se supoarte totdeauna de statul, carele a cerut infățișearea, și in provocarea medlocită pe cale diplomatică să se indice suma, ce se va disdăuna martorelui drept spese de călĕtorie și de petrecere, precum și cât să se avanseze martorelui in comptul astei

première ne s'y opposera pas, à moins que l'individu en question ne lui appartienne par sa nationalité et, bien entendu, à la condition que l'infraction donnant lieu à l'extradition soit comprise dans les articles I et II de la présente Convention et ne rentre pas dans les prévisions des articles III et XI.

Pour que le transport d'un criminel conformément au présent article soit accordé, il suffira que la demande en soit faite par la voie diplomatique avec production en original ou en copie authentique d'un des actes de procédure mentionnés à l'article V. Le transit aura lieu, quant à l'escorte, avec le concours d'agents du pays qui a autorisé le transit sur son territoire.

Article XIII.

L'orsque dans la poursuite d'une affaire pénale non politique un des Gouvernements contractants jugera nécessaire l'audition de témoins domiciliés dans l'autre Etat ou tout autre acte d'instruction, une commission rogatoire sera envoyée à cet effet par la voie diplomatique et il y sera donné suite, en observant les lois du pays sur le territoire duquel l'audition des témoins ou l'acte d'instruction devra avoir lieu.

Article XIV.

Si dans une cause pénale non politique la comparution personelle d'un témoin est jugée nécessaire ou désirable, le Gouvernement de l'Etat sur le territoire duquel se trouve ce dernier l'engagera à se rendre à l'assignation, qui lui sera adressée à cet effet de la part des autorités de l'autre Etat.

Les frais de la comparution personnelle d'un témoin seront toujours supportés par l'Etat requérant et l'invitation qui sera envoyée à cet effet par la voie diplomatique indiquera la somme, qui sera allouée au témoin à titre de frais de route et de séjour, ainsi que le montant de l'avance que l'Etat requis pourra,

Digitized by Google

disdăunări de către statul poftit pe lângă rentoarcerea următoare din partea statului poftitoriu.

Avansul acesta să se deie martorelui indată ce va declara, că voiesce a se conforma citațiunii.

Nici un martore, carele, citat fiind de către unul din ambele state, s'ar înfățișa de bună voie naintea judecătorilor celui lalt stat nu va pute fi urmărit ori deținut nici pentru vr'o faptă ori condemnare criminală auterioare, și nici sub pretext de complicitate la fapta, carea formează obiectul procesului, in carele are să se asculte ca martore.

Art. XV.

Dacă intr'o causă penală, ce nu cade intre cele politice, judecătoriile unuia din statele contractante ar afla de utilă ori necesare comunicarea de piese de probă ori de documente, ce se află in mânele autorităților celui lalt stat, cerea respectivă să se facă pe cale diplomatică.

Guvernul poftit va incuviința, de nu s'ar opune considerațiuni speciale. Guvernul poftitoriu va restitui cât mai curênd piesele de probă și actele primite.

Art. XVI.

Amîndoue guvernele renunciază reciproc la ori și ce reclamațiune de spese, ce ar fi causate pe teritoriile lor respective prin estradarea celor preveniți, inculpați ori condamnați, precum și prin predarea obiectelor aretate in Art. VIII al astei convențiuni, prin esecutarea adreselor rechisitorii, prin transmiterea și restituirea de piese de probă și de acte.

Spesele de transport și de intreținere, ce resultă pentru arestanții de estradat pe teritoriul statelor intermediare, cad in sarcina statului poftitoriu. De asemene cad in sarcina cestui din urmă spesele

sauf remboursement de l'Etat requérant, faire au témoin, sur la somme intégrale.

Cette avance lui sera faite aussitôt qu'il aura déclaré vouloir se rendre à l'assignation.

Aucun témoin, quelle que soit sa nationalité, qui, cité dans l'un des deux pays, comparaîtra volontairement devant les juges de l'autre pays, ne pourra y être poursuivi ou détenu pour des faits ou condamnations criminels antérieurs, ni sous prétexte de complicité dans les faits, objets du procès où il figurera comme témoin.

Article XV.

Si dans une cause pénale non politique les tribunaux d'un des Etats contractants jugent utile ou nécessaire la communication de pièces de conviction ou de documents, qui se trouveraient entre les mains des autorités de l'autre Etat, la demande en sera faite par la voie diplomatique.

Le Gouvernement requis y donnera suite en tant que des considérations spéciales ne s'y opposent. Le Gouvernement requérant devra anssiôt que possible restituer les pièces.

Articles XVI.

Les deux Gouvernements renoncent réciproquement à toute réclamation ayant pour objet le remboursement des frais occasionnés sur leurs territoires respectifs par l'extradition des prévenus, accusés ou condamnés, ainsi que par la remise des objets indiqués à l'article VIII de la présente Convention, par l'exécution des commissions rogatoires, l'envoi ou la restitution des pièces de conviction et des documents.

Les frais du transport et de l'entretien, à travers les territoires intermédiaires, des individus dont l'extraction aura été accordée, demeurent à la charge du Gouvernement requérant.

Digitized by Google

de intreținere și de transport prin teritoriul celei lalte părți contractante, ce s'ar causa de un individ, al căruia estradare s'ar incuviința guvernului poftitoriu de un al treilea stat.

Dacă transportul pe mare s'ar areta preferabil, individul de estradat să se conducă in portul, ce-l va desemna agentul diplomatic al statului poftitoriu; portul desemnat trebuie să fie inse in margile statului poftit. Spesele transportului pe mare cad in sarcina statului poftitoriu.

Art. XVII.

Tractatul present intră in vigoare in ḍiua a unspreḍecea dupre publicațiunea urmată in conformitate cu legile esistente in teritoriile de stat ale amînduror părților contractante.

Incepênd din aceeași ḍi se abroagă tractatul de stat din 16 Iuliu 1853 și conveṇțiunea adițiunală din 18 Marte 1857 și 13 Decembre 1872.

Tractatul present ia locul lor și remâne in vigoare incă printr'un an numerat din ḍiua, in carea se va fi revocat de una din ambele părți contractante.

El se va ratifica și ratificațiunile se vor schimba cât mai curênd in Viena.

Spre adeverirea acestora plenipotențiarii amînduror părților au subsemnat tractatul present și l'au provĕḍut cu sigilele lor.

Astfeliu s'a făcut in Viena in ḍiua a douespreḍecea a lunei lui Ianuariu in anul mântuirii una miie opt sute optḍeci și unu.

(L. S.) Baron **Haymerle.**

Seront de même à la charge du Gouvernement requérant les frais d'entretien et de transport à travers le territoire de l'autre Puissance contractante occasionnés par le passage d'un individu dont l'extradition aurait été accordée au Gouvernement requérant par un tiers Etat.

Au cas où le transport par mer serait jugé préférable, l'individu à extrader sera conduit au port que désignera l'Agent diplomatique du Gouvernement requérant, à la condition toutefois que le port désigné se trouve dans les limites de l'Etat requis. Les frais du transport par mer seront toujours à la charge du Gouvernement requérant.

Article XVII.

La présente Convention sera exécutoire à dater du onzième jour après sa publication dans les formes prescrites par les lois en vigueur dans les territoires des Hautes Parties contractantes.

Dès ce même jour la Convention du 16 juillet 1853 et les Conventions additionnelles du 18 mars 1857 et 13 décembre 1872 cesseront d'être en vigueur.

Elles seront remplacées par la présente Convention qui continuera à être en vigueur jusqu'à l'expiration d'une année après dénonciation de la part de l'une des Hautes Parties contractantes.

La présente Convention sera ratifiée et les ratifications en seront échangées à Vienne aussitôt que faire se pourra.

En foi de quoi les Plénipotentiaires respectifs ont signé la présente Convention et y ont apposé le sceau de leurs armes.

Fait à Vienne, le douzième jour du mois de janvier de l'an de grâce mil huit cent quatre-vingt un.

(L. S.) Conte **Jonghe d'Ardoye** m. p.

Digitized by Google

Nos visis et perpensis Conventionis hujus articulis illos omnes et singulos ratos hisce confirmatosque habere profitemur ac declaramus, verbo Nostro Caesareo et Regio promittentes, Nos omnia quae in illis continentur fideliter executioni mandaturos esse.

In quorum fidem majusque robur praesentes ratihabitionis Nostrae tabulas manu Nostra signavimus, sigilloque Nostro Caesareo et Regio adpresso firmari jussimus.

Dabantur Viennae, die vigesima octava mensis Martii, anno millesimo octingentesimo octogesimo primo, Regnorum Nostrorum trigesimo tertio.

Franciscus Josephus m. p. (L)

Henricus liber Baro a **Haymerle** m. p.

Ad mandatum Sacrae Caesareae et Regiae Apostolicae Majestatis proprium:
Franciscus Eques **Riedl** a **Riedenau** m. p.,
c. et r. consiliarius sectionis.

„Presentul tractat de estradare a criminalilor se publică printr'aceasta cu vigoare pentru regatele și țerile representate in senatul imperial.“

Viena, 7 Aprile 1881.

Taaffe. **Pražák.**

Digitized by Google

Digitized by Google

Foaea legilor imperiale

pentru

regatele și țerile representate in senatul imperial.

Mânunchiul XIII. — Edat și spedit in 13 Aprile 1881.

29.

Tractatul de comerciu și de navigațiune din 3 Iuniu 1880,

dintre Austro-Ungaria și Ispania.

(Incheiat in Madrid la 3 Iuniu 1880, de Maiestatea Sa imp. și reg. Apostolică ratificat in Viena la 22 Februariu 1881, dupre care ratificațiunile amînduror părților s'au schimbat la 14 Marte 1881 in Madrid.

Nos Franciscus Josephus Primus,

divina favente clementia Austriae Imperator;

Apostolicus Rex Hungariae, Rex Bohemiae, Dalmatiae, Croatiae, Slavoniae, Galiciae, Lodomeriae et Illyriae; Archidux Austriae; Magnus Dux Cracoviae; Dux Lotharingiae, Salisburgi, Styriae, Carinthiae, Carnioliae, Bucovinae, superioris et inferioris Silesiae; Magnus Princeps Transilvaniae; Marchio Moraviae; Comes Habsburgi et Tirolis etc. etc.

Notum testatumque omnibus et singulis, quorum interest, tenore praesentium facimus:

Posteaquam inter Nos et Majestatem Suam Hispaniae Regem favendis ac promovendis commercii navigationisque rebus die tertia mensis Junii anni millesimi octingentesimi octogesimi Madriti tractatus initus et signatus est, tenoris sequentis:

Digitized by Google

Textul original.

Sa Majesté l'Empereur d'Autriche, Roi de Bohème etc., et **Roi Apostolique de Hongrie,** et **Sa Majesté le Roi d'Espagne,** animés d'un égal désir d'étendre et de développer les relations commerciales et maritimes entre Leurs Etats, ont résolu de conclure un nouveau Traité, à cet effet, et ont nommé pour Leurs Plénipotentiaires:

Sa Majesté l'Empereur d'Autriche, Roi de Bohème etc., et **Roi Apostolique de Hongrie:**

le Comte Emanuel Ludolf, Grand-Croix de l'Ordre Impérial de Léopold et Chevalier de 1ère classe de l'Ordre de la Couronne de fer, Grand-Croix de l'Ordre de Charles III etc., Son Conseiller intime et actuel et Son Envoyé extraordinaire et Ministre plénipotentiaire près de Sa Majesté le Roi d'Espagne;

Sa Majesté le Roi d'Espagne:

Don José Elduayen, Marquis del Pazo de la Merced, Grand-Croix de l'Ordre de Charles III etc., Député aux Cortès, Son Ministre d'Etat,

lesquels, après avoir échangé leurs pleins pouvoirs respectifs, trouvés en bonne et due forme, sont convenus de ce qui suit.

Article I.

Il y aura pleine et entière liberté de commerce et de navigation entre la Monarchie austro-hongroise et le Royaume d'Espagne. Les sujets de chacune des Hautes Parties contractantes jouiront dans les territoires de l'autre des mêmes droits, priviléges, faveurs, immunités et exemptions, dont jouissent actuellement ou jouiront à l'avenir, en matière de commerce et de navigation, dans ces territoires, les propres nationaux, sauf les réserves spécifiées dans les articles respectifs de ce même Traité.

Traducțiune.

Maiestatea Sa Impĕratul Austriei, Regele Bohemiei etc., și **Regele Apostolic al Ungariei,** și **Maiestatea Sa Regele Ispaniei,** insufleți̦ți de aceeași dorință, de a estinde și desvolta relațiunile comerciale și maritime intre statele Lor, au incheiat spre acest scop un tractat nou și au numit de plenipotențiari ai Lor:

Maiestatea Sa Impĕratul Austriei, Regele Bohemiei etc. și **Regele Apostolic al Ungariei:**

pre Contele Emanuel Ludolf, crucea mare al ordinului impĕrătĕsc de Leopold și Cavaleriu de I. classă al ordinului coroana de fier, crucea mare al ordinului Carol III. etc., consiliariul Seu intim, legatul Seu străordinariu și ministru plenipotențiariu pe lângă Maiestatea Sa Regele Ispaniei;

Maiestatea Sa Regele Ispaniei:

pre Don José Elduayen, Marquis del Pazo de la Merced, crucea mare a ordinului Carol III. etc., deputat in Cortes, ministrul Seu de stat,

carii dupre schimbarea puterilor lor aflate in formă bună și correspunsetoare au convenit asupra celor ce urmează:

Art. I.

Intre Imperiul Austro-Ungariei și Regatul Ispaniei să esiste deplină libertare in privința comerciului și a navigațiunii. Supușii fiecăreia din părțile contractante să se bucure in teritoriul celei lalte părți de aceleași drepturi, privilegie, favoriri, imunități și excepțiuni in privința comerciului și a navigațiunii, de cari in present se bucură seau se vor bucura intr'acestași teritoriu națiunalii, cu excepțiunea acelor reservate, ce sunt cuprinse in articolii respectivi ai acestui tractat.

Digitized by Google

Article II.

Les sujets de chacune des deux Parties contractantes auront réciproquement dans les Etats et possessions de l'autre Partie la même faculté que les nationaux d'entrer avec leurs navires et chargements dans tous les ports et les rivières qui seront ouverts à la navigation d'une nation quelconque, de voyager, de séjourner, de faire le commerce, d'exercer leur industrie ou métier, de louer ou de posséder des maisons, des magasins et boutiques, d'effectuer des expéditions de marchandises ou de valeurs par voie de terre ou de mer, de les prendre en consignation, tant du pays que de l'étranger; le tout sans payer d'autres droits que ceux qui sont ou pourront être perçus sur les nationaux; ils pourront y faire des achats ou vendre directement ou vendre par l'entremise d'un médiateur qu'ils choisiront eux-mêmes, fixer le prix des biens, effets, marchandises ou autres objets tant importés qu'indigènes, soit qu'ils les vendent dans le pays même, soit qu'ils les exportent à l'étranger, en se conformant toutefois aux lois et règlements du pays; ils pourront y vaquer à leurs affaires, présenter des déclarations aux douanes, tant en leur propre nom qu'en se substituant une personne quelconque, selon qu'ils le jugeront convenable et sans payer d'autre salaire que celui dont ils conviendront avec cette personne; enfin, ils pourront faire valoir leurs droits devant les juges et tribunaux, les défendre et se servir à cet effet d'avocats, de substituts ou d'agents choisis par eux-mêmes.

Art. II.

Supușii fiecăreia dintr'amîndoue părțile contractante să fie in statele și posesiunile celei lalte părți intocma ca și indigenii autorisați, a intra, călĕtori și petrece in toate porturile și riurile deschise oarecărei națiuni cu vasele și cu incărcăturile lor, de a călĕtori, petrece, a face comerciu și industrie, a inchiria seau posede case, magazinuri și dughiene, a spedi pe apă seau pe uscat mărfuri seau bani, și a primi asignațiuni asupra astora atât din țeară cât și din străinĕtate, toate aceste numai pe lângă respunderea acelor contribuțiuni, ce se redică seau se vor redica in mod legal dela indigeni; aci să poată vinde și cumpara atât nemoḑlocit cât și prin un altul autorisat de ei, putênd a fixa prețul bunurilor, al efectelor, mărfurilor și altor obiecte atât importate cât și indigene, fie ca atari să le vîndă in țeară seau să le espoarte in străinĕtate, inse pe lângă observarea legilor și a ordinațiunilor sustătoare in țeară in privința comerciului, industriei și a poliției, ce au valoare și pentru supușii tuturor celor lalte state; ei să-și poată ingriji singuri de afacerile lor și introduce la oficiele vamale declarațiunile lor, atât in numele lor propriu, cât și pentru ei prin medlocirea altuia, dupre cum o vor afla de bine, și numai pe lângă disdăunarea invoită; in fine să poată aduce drepturile lor la valoare naintea judecătorilor și a judecătoriilor, putêndu-se folosi spre acest scop de advocații și plenipotențiarii aleși de ei singuri.

Article III.

En ce qui concerne l'acquisition et la possession d'immeubles de toute espèce, ainsi que la disposition à l'égard de ces immeubles et le paiement d'impôts, de taxes ou de droits pour leur transmission, les sujets de chacune des Parties

Art. III.

Cu privire la câscigarea și posesiunea de ori și ce feliu de immobile, precum și la dispositiunea asupra lor, și la respunderea de dări, taxe și cuvenințe pentru transscripțiunea lor să se bucure supușii fiecăreia părți contractante in

Digitized by Google

contractantes jouiront, dans les territoires de l'autre, des droits accordés aux nationaux.

Article IV.

Les sujets de chacune des deux Parties contractantes jouiront dans le territoire de l'autre, tant pour leur personne que par rapport à leur propriété, des mêmes droits (excepté les droits politiques) et des mêmes priviléges qui sont ou seront accordés aux nationaux, en observant toutefois les lois du pays. Ils ne pourront, dans aucun cas, être soumis à des taxes, charges et impôts autres ou plus élevés que ceux que les nationaux sont tenus de payer.

Article V.

Les sujets de chacune des Parties contractantes seront exempts, dans les territoires de l'autre Partie, de tout service personnel dans l'armée, dans la marine et dans la milice nationale, de toute contribution, soit en argent, soit en nature, destinée à tenir lieu du service, de toute charge de guerre, emprunts forcés, réquisitions et contributions militaires de quelque espèce que ce soit, à l'exception toutefois des charges qui grèvent la possession, la location ou le bail d'immeubles, ainsi que des requisitions et des contributions militaires auxquelles pourront être soumis tous les sujets du pays comme propriétaires ou locataires d'immeubles.

Leurs propriétés ne peuvent être séquestrées, ni leurs navires, cargaisons, marchandises ou effets être retenus pour un usage public quelconque, sans qu'il leur soit accordé préalablement un dédommagement à concerter entre les Parties intéressées sur des bases justes et équitables.

Article VI.

Quant à la propriété des marques de fabrique et de commerce et des autres

teritoriul celei lalte de drepturile, ce le poșed indigenii.

Art. IV.

Supușii fiecăreia din părțile contractante să se bucure in teritoriul celei lalte părți atât in privința persoanei cât și a averii lor de acele-și drepturi (afară de cele politice) și privilegie, ce compet seau vor compete indigenilor, peste tot inse pe lângă observarea legilor de țeară. Ei nu se vor pute supune nici intr'un cas la alte seau mai mari sarcine, taxe și contribuțiuni decum acele, ce le respund indigenii.

Art. V.

Supușii fiecăreia din părțile contractante să fie scutiți in teritoriele celei lalte părți de fioce serviciu personal in armata stabilă in marină seau in miliția națiunală, de ori și care contribuțiune in bani ori naturalii, destinate a le ține locul, precum și de toate sarcinile de resbel, imprumuturile silite, rechisițiuni și prestări militare de ori și ce feliu. De aice se excepțiunează acele sarcini, ce sunt legate de posesiunea, chiriea seau arenda bunurilor immobile, precum și acele prestări seau rechisițiuni militare, la cari sunt supuși toți supușii țerii ca proprietari seau chiriași de bunuri immobile.

Fără incuviințare prealabile a unei disdăunări fixate de cătră părțile partașe pe base drepte, nu se vor pute sechestra posesiunile lor, și nici reține năile, incărcăturile, mărfurile seau efectele lor spre oarecare intrebuințare publică.

Art. VI.

Relativ la dreptul de proprietate asupra marcelor de fabrică și de comer-

Digitized by Google

étiquettes des marchandises ou de leurs emballages, ainsi qu'à la propriété des dessins ou modèles industriels, les sujets de chacune des deux Parties contractantes jouiront, dans le territoire de l'autre, des mêmes droits que les nationaux. Ils devront toutefois se conformer aux conditions et formalités prescrites par les lois et règlements en vigueur sur cette matière dans le pays respectif. Il est entendu que les sujets de l'une des Parties contractantes ne pourront réclamer, dans le territoire de l'autre, la protection de leurs marques de fabrique ou de commerce, qu'en tant et aussi longtemps qu'ils jouiront de cette protection dans leur propre pays.

Article VII.

Les fabricants et marchands autrichiens ou hongrois, ainsi que leurs commis voyageurs dûment patentés en Autriche-Hongrie dans l'une de ces qualités, voyageant en Espagne, pourront y faire des achats pour les besoins de leur industrie et recueillir des commandes avec ou sans échantillons, mais sans colporter des marchandises, et n'auront à ce titre aucun droit à payer sur le territoire de l'Espagne.

Il y aura réciprocité dans la Monarchie austro-hongroise pour les fabricants et marchands espagnols et leurs commis voyageurs.

Article VIII.

Tous les produits du sol et de l'industrie de l'Autriche-Hongrie qui seront importés dans la péninsule et les îles adjacentes de l'Espagne, et tous les produits du sol et de l'industrie d'Espagne qui seront importés dans la Monarchie austro-hongroise, destinés soit à la consommation, soit à l'entreposage, soit à la réexportation, soit au transit, seront soumis, pendant la durée de ce Traité, au même traitement et nommément ne seront passibles de droits ni plus élevés ni autres que les produits ou marchan-

ciu și de alte etichette de mărfuri ori de invĕlitorile lor, precum și relativ la dreptul de proprietate la desemnurile și modelele industriari, supușii fiecăreia din ambele părți contractante se vor bucura, pe teritoriul celei lalte părți, de aceleași drepturi ca și indigenii. Totuși au să se conformeze condițiunilor și formalităților prescrise in respectiva țeară de legile și regulamentele in vigoare asupra astei materii. E bine înțeles, că supușii uneia din părțile contractante nu vor pute reclama pe teritoriul celei lalte părți scutul marcelor lor de fabrică și de comerciu decât numai intr'atâta și pênĕ atunci, pênĕ când nu se vor bucura de acest scut și in țeara lor proprie.

Art. VII.

Fabricanții și comercianți austriaci ori unguri, precum și servitorii lor cei călĕtori, fiind in Austro-Ungaria patentați dupre cuviință intr'o insușietate de astfeliu, vor pute in călĕtoriile lor prin Ispania să facă cumpĕrături pentru ramul comerciului lor, vor pute căuta comandamente cu seau fără de probe, inse fără de a purta cu sine mărfuri, și pentru acest ram al industriei nu vor respunde in teritoriul Ispaniei nici un feliu de taxe.

Acceași să se observeze și in imperiul Austro-Ungariei in privința fabricanților și comercianților și a servitorilor lor călĕtori din Ispania.

Art. VIII.

Toate productele pămêntului și industriei Austro-Ungariei, ce se vor importa in peninsula Ispaniei și insulele aparțiitoare de dînsa, și toate productele pămêntului și industriei Ispaniei, ce s'ar importa in imperiul Austro-Ungariei, fie ele destinate pentru consum, pentru a fi aședate in intreposite, pentru reesportațiune seau pentru transit, se vor supune, in decursul duratei presentului tractat, aceleiași tractări și anume nu vor ave a respunde alte seau mai mari cuveninte, decum productele și mărfurile națiunii

Digitized by Google

dises de la nation la plus favorisée sous ce rapport.

A l'exportation pour l'Espagne il ne sera perçu en Autriche-Hongrie, et à l'exportation pour l'Autriche-Hongrie il ne sera perçu en Espagne d'autre ni de plus haut droit de sortie qu'à l'exportation des mêmes objets pour le pays le plus favorisé à cet égard.

Chacune des deux Parties contractantes s'engage donc à faire profiter l'autre immédiatement et sans compensation, de toute faveur, de tous priviléges ou abaissements de droits qu'elle a déjà accordés ou pourrait accorder par la suite sous les rapports mentionnés à une tierce Puissance.

Les marchandises de toute nature venant des territoires de l'une des Parties contractantes ou y allant, seront exemptes, dans les territoires de l'autre, de tout droit de transit, sauf l'observation des lois qui y sont en vigueur.

Le traitement de la nation la plus favorisée est réciproquement garanti à chacune des Parties contractantes pour tout ce qui concerne le transit.

Article IX.

Les droits extraordinaires et transitoires établis par l'article 28 de la loi financière du 11 juillet 1877 et dérogés par l'article 18 de la loi du 21 juillet 1878, à l'exception de ceux sur le pétrole e autres huiles minérales et végétales, resteront supprimés pour outes les marchandises autrichiennes ou hongroises.

Article X.

Les Parties contractantes s'engagent à ne pas entraver le commerce réciproque par des prohibitions quelconques d'importation, d'exportation ou de transit.

Elles ne pourront faire d'exception à cette règle que pour les objets suivants:

Dans la Monarchie austro-hongroise:

celei mai favorisate intr'această privință.

La esportul pentru Ispania nu se va percepe in Austro-Ungaria și la esportul pentru Austro-Ungaria nu se va percepe in Ispania altă seau mai mare vamă de esport, decum la esportul acelorași obiecte pentru țeara cea mai favorită intr'această privință.

Fiecare din ambele părți contractante se obligă așa dară a face ca cea laltă parte să participe immediat și fără de compensațiune la ori ce favorire, la toate privilegiele ori moderările de vamă, ce le-a accordat seau le va accorda pe in privințele amintite unei al treilea puteri.

Mărfurile de tot feliul, ce vor veni din teritoriile uneia din ambele părți contractante seau vor trece intr'acolo, vor fi scutite de ori ce vamă de transit in teritoriile celei lalte părți, inse fără de a prejudeca observarea legilor esistente aci.

Tractarea pe peciorul națiunii celei mai favorisate este reciproc garantată fiecăreia din părțile contractante in toate ce privesce transitul.

Art. IX.

Cuvenințele de vamă străordinari și transitorii, stabilite prin art. 28 al legii de finance din 11 Iuniu 1877 și abrogate prin art. 18 al legii din 21 Iuliu 1878, cu excepțiunea celor asupra petroleului și a altor oleie minerale și vegetale, remân suprimate pentru toate mărfurile austriene și ungurene.

Art. X.

Părțile contractante se obligă a nu stingheri comunicațiunea reciprocă dintre țerile lor prin vr'o prohibițiune a importului, esportului seau transitului.

Abateri pot să incapă numai la următoarele obiecte:

In imperiul Austro-Ungariei:

Digitized by Google

a) pour les monopoles d'Etat (tabac, sel, poudre à tirer);
b) par égard à la police sanitaire, surtout dans l'intérêt de la santé publique et conformément aux principes internationaux adoptés à cet égard;
c) dans des circonstances exceptionnelles, par rapport aux provisions de guerre.

a) la monopolurile de stat tabac, sare pulvere pe pușcă);
b) din privire polițiale sanitare, anume in interesul salubrității publice și in conformitate cu principiile internaționale adoptate intr'această privință;
c) cu privire la recerințele de resbel sub imprejurări străordinare.

En Espagne pour:

a) les armes de guerre, projectiles et leurs munitions, à moins que le Gouvernement n'en accorde la permission;
b) les cartes hydrographiques publiées par le Département de la marine espagnole;
c) les cartes et plans des auteurs espagnols qui en conservent la propriété, sans leur permission;
d) les livres imprimés en langue espagnole dans les cas prescrits par la loi sur la propriété littéraire;
e) les missels, bréviaires, diurnes et autres livres liturgiques de l'Eglise catholique;
f) les peintures, figures et tous les autres objets qui puissent offenser la morale;
g) les préparations pharmaceutiques ou remèdes secrets dont on ne puisse découvrir la composition ou dont la formule n'aurait pas été publiée;
h) le tabac, dans les cas prescrits par les règlements;
i) les mesures nécessaires à la police sanitaire, surtout dans l'intérêt de la santé publique et conformément aux principes internationaux adoptés à cet égard;
j) les ochavos mauresques;
k) les fusils à vent en forme de bâtons;
l) les chapelets, objets sacrés et autres objets de piété provenant des Lieux saints.

In Ispania:

a) la armele de resbel, la proiectile și muniținea lor, dacă guvernul n'ar conferi permesiunea spre aceasta;
b) la cartele hidrografice, ce se publică de cătră dispărțimentul marinei ispaniole;
c) la cartele și planurile autorilor ispanioli, carii și-au reservat proprietatea, fără de a incuviințarea lor;
d) la cărțile și imprimatele in limba ispaniolă in casurile prevědute de legea despre proprietatea literare;
e) la liturgierie, briviere, diurnale și alte cărți liturgice ale bisericii catolice;
f) la tablouri, figuri și alte obiecte, ce ar pute să ofenseze moralitatea;
g) la preparate farmaceutice seau medicamente secrete, alc cărora compositiune nu se poate afla seau ale cărora recepte nu s'au publicat;
h) la tabac in casurile prescrise in regulamente;
i) la mĕsurile recerute de poliția sanitare, anume in interesul sabrității publice și in conformitate cu principiile internațiunale adoptate intr'această privință;
j) la ochavos maurice;
k) la pusci in formă de bastoane;
l) la metanii, obiecte sânțite și alte obiecte de pietate provinĕtoare din locurile sânte.

Digitized by Google

Article XI.

Les marchandises de toute nature, importées d'un pays dans l'autre, ne pourront être assujetties au profit de l'Etat ou de communes à des droits quelconques d'accise ou de consommation supérieurs à ceux qui grèvent ou qui grèveraient par la suite les marchandises similaires de production nationale.

Art. XI.

Mărfurile de tot feliul ce sunt importate dintr'un teritoriu vamal in cela lalt, să nu se supuie altor dări mai mari mari interne seau de consum pe seama statului seau a comunelor decum acelora, cărora aceleași mărfuri ale industriei indigene sunt supuse in present seau se vor supune in viitoriu.

Article XII.

Les deux Parties contractantes se garantissent réciproquement le traitement de la nation la plus favorisée pour ce qui concerne l'expédition douanière.

Art. XII.

Amîndoue părțile contractante își garantează reciproc tractarea pe peciorul națiunii celei mai favorisate cu privire la spediținea vamală.

Article XIII.

Les navires de l'une des Parties contractantes qui entreront sur lest ou chargés dans les ports de l'autre ou qui en sortiront, quel que soit le lieu de leur départ ou de leur destination, y seront traités sous tous les rapports sur le même pied que les navires nationaux. Tant à leur entrée que durant leur séjour et à leur sortie, ils ne paieront d'autres ni de plus forts droits de fanaux, de tonnage de pilotage, de port, de remorque, de quarantaine ou autre charge qui pèse sur la coque du navire, sous quelque dénomination que ce soit, perçus au nom ou au profit de l'Etat, des fonctionnaires publics, des communes ou des corporations quelconques, que ceux dont y sont ou seront passibles les navires nationaux.

Art. XIII.

Năile uneia părți contractante, carile intră cu balast ori incarcate in porturile celei lalte părți seau ies dintr'insele, fie ori și care locul plecării ori a destinațiunii lor, se vor tracta aci in fiecare privință pe același pecior ca și năile indigene. Atât la intrarea ca și in decursul petrecerii cât și la plecarea lor nu vor respunde alte seau mai mari taxe de far, de tonagiu, de pilotagiu, de port, de remorcagiu, de carantină ori altele ce cad in sarcina năii, provină ele sub ori și care numire, perceapă-se ele in numele și favorul statului, a funcțiunarilor publici, a comunelor seau a ori și ce feliu de corporațiuni, decum acele, la cari năile indigene sunt seau vor fi aci obligate.

Article XIV.

En tant et aussi longtemps que le cabotage est réservé par les lois d'une des Parties contractantes exclusivement aux bâtiments nationaux, il ne pourra être exercé par les bâtiments de l'autre Partie. Cependant, les navires de chacune des Parties contractantes entrant dans un des ports de l'autre et qui n'y voudraient décharger qu'une partie de

Art. XIV.

Dacă și pênĕ când este cabotagiul reservat prin legile uneia din părțile contractante năilor indigene in mod exclusiv, nu se poate esercita de năile celei lalte părți. Cu toate aceste inse năile fiecăreia din părțile contractante, carile intră intr'unul din porturile celei lalte părți spre a discarca o parte din incărcătură, să poată in casul, când se vor

Digitized by Google

leur cargaison, pourront, en se conformant aux lois et règlements du pays respectif, conserver à leur bord la partie de la cargaison qui serait destinée à un autre port, soit du même pays, soit d'un autre pays, et la réexporter, sans être astreints à payer des droits autres ou plus élevés que ceux qui seront perçus des bâtiments nationaux dans le même cas. Il est également entendu que ces mêmes navires pourront commencer leur chargement dans un port et le continuer dans un autre ou plusieurs ports du même pays ou l'y accomplir, sans être astreints à payer des droits autres que ceux auxquels sont soumis les bâtiments nationaux.

supune legilor și regulamentelor țerii, opri pe bordul năii seau și reesporta partea cea laltă a incărcăturii menită pentru alt port al aceleiași seau al altei țeri, fără ca să fie constrinse la alte seau mai mari dări decum acele, ce se redică intr'asemene cas dela năile indigene. Deasemene să fi ertat atăror năi, de a incepe cu incarcarea lor intr'un port și de a urma și fini cu această incarcare intr'unul seau mai multe porturi ale aceleiași țeri, fără ca să respundă pentru aceasta alte seau mai mari dări decum năile indigene.

Article XV.

Aucun droit de navigation ou de port ne sera perçu dans les ports des deux Parties contractantes des navires de l'autre Partie qui viendraient y relâcher par suite de quelque accident ou par force majeure, pourvu toutefois que le navire ne se livre à aucune opération de commerce et qu'il ne prolonge pas son séjour dans le port au delà du temps réclamé par les circonstances qui l'auront forcé à y relâcher.

En cas de naufrage ou d'avarie d'un navire appartenant au Gouvernement ou aux sujets de l'une des Hautes Parties contractantes sur les côtes ou le territoire de l'autre Partie, non seulement il sera donné aux naufragés toute sorte d'assistance et de soulagement, mais encore les navires, leurs parties et débris, leurs ustensiles et tous les objets y appartenant, les papiers trouvés à bord ainsi que les effets et marchandises, qui, jetés à la mer, auront été sauvés, ou bien le prix de leur vente, seront fidèlement remis aux propriétaires sur leur demande ou celle de leurs fondés de pouvoir, et cela sans autre paiement que celui des frais de sauvetage, de magasinage et de ces droits mêmes que les

Art. XV.

Dela năile uneia din părțile contractante, carile la têmplări de nenorociri seau nevoi intră in porturile marine ale celei lalte părți, să nu se redice dări de navigațiune seau de port, afară doară dacă vor indelunga petrecerea lor fără trebuință, seau vor intrebuința-o spre comerciu.

La têmplarea unui naufragiu seau a unei avarii a unei năi a guvernului seau a supușilor uneia din părțile contractante la țermii ori pe teritoriul celei lalte părți, li-se va da naufragilor nu numai tot feliul de ajutoriu și ușurări, ci și năile, părțile și remășițele lor, acaratele lor și toate obiectele pendinte de dînsele, hârtiile aflate pe bord, precum și efectele și mărfurile, ce s'ar fi aruncat și scos din mare, ori prețiul câscigat prin vêndare, dacă acele s'ar fi vêndut cumva, să se rentoarcă proprietarilor la cererea lor proprie ori a agintelui lor imputerit spre aceasta dupre cuviință, și toate aceste fără de altă disdăunare decum numai acea a speselor de scapare și păstrare, precum și a acelor dări têmplă-

Digitized by Google

navires nationaux seraient tenus de payer en pareil cas.

A défaut du propriétaire ou d'un agent spécial de celui-ci, la restitution sera faite aux Consuls respectifs, aux Vice-Consuls ou Agents consulaires, bien entendu que si le navire, ses effets et marchandises devenaient l'objet d'une réclamation légale, la décision serait déférée aux tribunaux compétents du pays.

Les épaves et les biens avariés provenant du chargement d'un navire de l'une des Parties contractantes, ne pourront être par l'autre Partie soumis au paiement de frais d'aucune espèce, hors ceux de sauvetage, que s'ils sont admis à la consommation intérieure.

Article XVI.

Seront considérés comme navires autrichiens ou hongrois, ou comme navires espagnols, tous ceux qui seront reconnus navires autrichiens ou hongrois d'après les lois de la Monarchie austro-hongroise, ou navires espagnols d'après les lois espagnoles.

Quant à la preuve de la capacité des navires, il suffira de produire les certificats de jaugeage délivrés conformément aux lois du pays auquel ces navires appartiennent, et on ne procédera pas à une réduction du tonnage indiqué dans ces papiers aussi longtemps que l'entente établie en 1875 par un échange de notes entre les deux Parties contractantes, pour l'assimilation réciproque de ces certificats, restera en vigueur.

Article XVII.

En ce qui concerne le placement des navires, leur chargement dans les ports, rades, havres et bassins et généralement pour toutes les formalités et dispositions quelconques, auxquelles peuvent être

toare, ce se respund intr'asemene casuri pentru o naie națiunală.

La neființa proprietariului seau a unui aginte special, se vor preda aceste respectivilor consuli, vice-consuli seau agenților consulari, bine înțeles, că in casul unei pretensiuni legale la o atare naie nenorocită prin naufragiu, la efectele și mărfurile ei, se vor indrepta reclamațiunile aceste spre decidere judecătoriilor competinte ale țerii.

Din bunurile cele aruncate in mare, ce au fost incarcate pe o nae a uneia din părțile contractante, se va redica din partea cea laltă, pe lângă reservarea têmplătoare cuvenințe de păstrare, numai atunci o dare, când vor trece in consum.

Art. XVI.

Ca năi austro-unguresci ori ispaniole se vor privi toate acele, cari dupre legile imperiului Austro-Ungariei seau dupre cele ale Ispaniei sunt a se considera ca austro-unguresci seau ispaniole.

Relativ la proba despre capacitatea năilor ajunge a produce certificatele de verificare liberate in conformitate cu legile țerii, de care aparține naia, și nu se va procede la reducerea tonagiului aretat intr'aceste hârtii, pênă când va remâne in vigoare intelegerea cu privire la liberarea uniformă de ambele părți a astor certificate, ce s'a stabilit in anul 1875 prin schimbarea de note intre amîndoue părțile contractante.

Art. XVII.

In privința aședării, a incarcării și a discarcării năilor in porturi, scheli, piețe și basenuri, precum și in genere in privința tuturor formalităților și a celor lalte dispositiuni, cărora se pot supune

Digitized by Google

soumis les navires de commerce, leurs équipages et leurs cargaisons, il est convenu qu'il ne sera accordé aux navires nationaux de l'une des Parties contractantes aucun privilége, ni aucune faveur qui ne le soit également aux navires de l'autre; la volonté des deux Parties contractantes étant que, sous ce rapport aussi, leurs bâtiments soient traités sur le pied d'une parfaite égalité.

năile de comerciu, echipagiul și incărcătura lor, s'a făcut înțelegere, ca năilor proprie ale uneia din părțile contractante să nu li-se conceadă nici o prerogativă seau favorire, ce n'ar privi și la năile celei lalte părți, căci voința părților contractante este, ca in privința aceasta năile lor să se tracteze pe deplin deopotrivă.

Article XVIII.

Les produits du sol et de l'industrie et les objets de toute espèce et nature importés par navires autrichiens ou hongrois dans les ports espagnols, et réciproquement les produits du sol et de l'industrie et les objets de toute espèce et nature importés par navires espagnols dans les ports autrichiens ou hongrois, ne paieront, quels que soient leur origine et le lieu d'où ils sont importés, d'autres ni de plus forts droits d'entrée et ne seront soumis à d'autres charges ou formalités que si l'importation des mêmes produits ou objets avait lieu sous pavillon national. Les produits du sol et de l'industrie et les objets de toute espèce et nature qui pourront être légalement exportés ou réexportés des ports d'une des Parties contractantes par bâtiments d'une autre nation quelconque, pourront également en être exportés ou réexportés par bâtiments de l'autre des Parties contractantes, sans payer d'autres ou de plus hauts droits et sans être soumis à d'autres charges ou formalités que si l'exportation des mêmes objets se faisait sous pavillon national.

Art. XVIII.

Productele pământului și ale industriei și ori și ce feliu de alte obiecte, ce se vor introduce in porturi ispaniole pe năi austro-ungaresci, precum și de asemene productele pământului și ale industriei și ori și ce alt feliu de obiecte, ce se vor introduce in porturi austro-ungaresci pe năi ispaniole, provină seau sosească ele ori și de unde, să nu respundă alte seau mai mari dări de import și nici să se supuie altor sarcini și formalități, decum când ar fi urmat importul acelorași producte seau obiecte sub flamura națiunală. Productele pământului și ale industriei și ori și ce alt feliu de obiecte, carile se pot esporta seau reesporta in mod legal din porturile uneia din părțile contractante pe năile oarecărei națiuni, se pot esporta de asemene pe năile celei lalte părți contractante, fără de a respunde alte seau mai mari dări și fără a fi supuse altor sarcini și formalități decum când esportul seau reesportul acelorași obiecte ar fi urmat sub flamura națiunală.

Article XIX.

Les marchandises importées par des navires appartenant à l'une ou l'autre Partie contractante dans les ports

Art. XIX.

Mărfurile, ce se impoartă in porturi austro-ungaresci seau ispaniole pe naile uneia seau ale alteia din părțile contrac-

Digitized by Google

espagnols ou dans les ports autrichiens ou hongrois, pourront y être mises en entrepôt ou être livrées au transit ou à l'exportation, le tout en conformité des lois générales qui existent sous ce rapport dans le pays respectif et sans être assujetties à des droits d'entrepôt, de magasinage, de surveillance ou à des charges quelconques, autres ou plus élevées que celles auxquelles sont soumises les marchandises apportées par navires nationaux.

Il est entendu toutefois, que, si les marchandises sont déclarées pour la consommation, elles paieront les droits de douane d'après les règlements de douane existants.

tante, se vor pute depune pe lângă observarea legilor comune, carile in privința aceasta sustau in țeara respectivă, de asemene se vor pute trece și reesporta fără de a fi supuse altor seau mai mari dări de deposit, magasinagiu, de priveghiere seau altor contribuțiuni decum acelora, cărora sunt supuse mărfurile importate pe năi indigene.

Se înțelege de sine că mărfurile, ce sunt dechierate pentru consum, trebuie să respundă vama conform legilor vamale.

Article XX.

Les bâtiments de guerre des deux Parties contractantes seront traités dans les ports réciproques sur le même pied que ceux de la nation la plus favorisée.

Art. XX.

Năile de resbel ale părților contractante să se tracteze in porturile amînduror părți ca năile națiunii celei mai favorite.

Article XXI.

Il est convenu que les dispositions du présent Traité ne s'appliqueront pas à l'exercice de la pêche nationale qui reste exclusivement réservée aux sujets du propre pays.

Art. XXI.

S'a convenit, ca dispositiunile tractatului present să nu se aplece la esercițul pescăritului indigen; acesta se reservează esclusiv propriilor supuși de stat.

Article XXII.

Les provinces espagnoles d'outremer, étant régies par des lois spéciales, ne seront pas comprises dans les stipulations qui précèdent.

Cependant les sujets de la Monarchie austro-hongroise y jouiront sous tous les rapports des mêmes droits, priviléges et immunités, faveurs et exemptions qui sont ou seront accordés à la nation la plus favorisée.

Les produits et marchandises autrichiens ou hongrois n'y seront pas assujettis à d'autres droits, charges, ni formalités que les produits et marchandises de la nation la plus favorisée.

Art. XXII.

De oarece provinciile transmarine ale Ispaniei sunt supuse unei legislațiuni speciale, drept aceea nu se vor apleca la dînsele dispositiunile tractatului de față.

Cu toote aceste supușii imperiului Austro-Ungariei să se bucure aci de aceleași drepturi, privilegie, scutiri favoriri și abateri atât la intrare cât și la eșire și la spedirea năilor și a mărfurilor, ce s'au incuviințat seau se vor incuviința națiunii celei mai favorite.

Productele Austriei seau ale Ungariei să nu se supuie aci altor vămi, sarcini și formalități, decum productele și mărfurile națiunii celei mai favorite.

Digitized by Google

Les produits et les marchandises des provinces espagnoles d'outre-mer jouiront à leur importation en Autriche-Hongrie du même traitement que les produits et marchandises d'outre-mer de la nation la plus favorisée.

Article XXIII.

Les Consuls ou autres Agents consulaires austro-hongrois en Espagne jouiront de tous les priviléges, exemptions ou immunités dont jouissent les Consuls ou autres Agents de même qualité, de la nation la plus favorisée.

Il en sera de même dans la Monarchie austro-hongroise pour les Consuls ou autres Agents consulaires de l'Espagne.

Article XXIV.

Les Consuls et autres Agents consulaires respectifs pourront faire arrêter et renvoyer, soit à bord, soit dans leur pays, les marins et toute autre personne faisant, à quelque titre que ce soit, partie des équipages des navires de leur nation, qui auraient déserté d'un bâtiment de leur nation, dans un des ports de l'autre.

A cet effet ils s'adresseront par écrit aux autorités locales compétentes et justifieront par l'exhibition en original ou en copie dûment certifiée des régistres du bâtiment ou du rôle d'équipage, ou par d'autres documents officiels, que les individus qu'ils réclament faisaient partie du dit équipage.

Sur cette demande, ainsi justifiée, il leur sera donné toute aide pour la recherche et l'arrestation des dits déserteurs, qui seront même détenus et gardés dans les maisons d'arrêt du pays à la réquisition et aux frais des Consuls et autres Agents consulaires, jusqu'à ce que ces Consuls ou Agents consulaires aient trouvé une occasion de les faire partir.

Si pourtant cette occasion ne se présentait pas dans le délai de trois mois à compter du jour de l'arrestation,

Productele și mărfurile provinciilor ispaniole transmarine se vor bucura la importul lor in Austro-Ungaria de aceeași tractare, ca și productele și mărfurile transmarine ale națiunii celei mai favorite.

Art. XXIII.

Consulii și cei lalți agenți consulari ai imperiului Austro-Ungariei in Ispania să se bucure de toate privilegiele, scutirile și imunitățile, ca și consulii și cei lalți agenți de aceeași positiune ai națiunii celei mai favorite.

De asemene drepturi să se bucure in imperiul Anstro-Ungariei și consulii și cei lalți aginți consulari ai Ispaniei.

Art. XXIV.

Respectivii consuli și cei lalți aginți consulari vor pute aresta și străpurta seau pe bordul năii seau in patria lor pre acei marinari precum și pre ori și care altă persoană, ce se ține sub ori și care titlu de personagiul națiunii lor, carii vor fi desertat de pe o naie a națiunii lor intr'unul din porturile celei lalte părți.

Spre acest scop se vor adresa ei in scris către diregetoriile locale competințe, și vor demustra prin infățișarea originalului seau a unei copii vidimate in toată forma a registrelor năii seau a echipagiului seau și prin alte urice oficioase, cumcă cei rechiemați de dinșii se țin de echipagiul năii respective.

La cerința motivată intr'acest feliu să li se deie tot ajutoriul spre aflarea și arestarea desertorilor amintiți, carii la cerința și pe spesele consulilor și a celor lalți aginți consulari se vor pute ține chiar și in arestele țerii pênă atunci, pênă când consulii și cei lalți aginți consulari vor afla o ocasiune potrivită pentru spedirea lor.

Dacă inse pênă intr'un restimp de trei luni, numărat din diua arestării acelora, nu s'ar afla acea ocasiune, atunci

Digitized by Google

les déserteurs seraient mis en liberté après un avis donné au Consul trois jours à l'avance et ne pourraient plus être arrêtés pour la même cause.

Il est entendu que les marins et autres individus de l'équipage, sujets du pays dans lequel s'effectuera la désertion, sont exceptés des stipulations du présent article.

Si le déserteur a commis quelque délit, il ne sera mis à la disposition du Consul ou de l'Agent consulaire qu'après que le tribunal qui a droit d'en connaître, ait rendu son jugement et que celui-ci ait eu son effet.

Les marins ou autres personnes faisant partie de l'équipage d'un navire qui dans leur patrie auraient commis un crime politique quelconque ne pourront pas être soumis à l'extradition.

să se elibereze desertorii, dupre ce se va fi insciințat consulul cu trei dile mai nainte, și dintr'aceeași causă să nu se aresteze mai mult.

Se înțelege de sine, că marinarii seau alți individi ai echipagiului năii, carii sunt din țeara, unde au desertat, nu sunt atinși de dispositiunile articulului present.

Dacă desertorele ar fi comis vr'o faptă penală, se va preda la dispositiunea consulului seau a agintelui consular abia atunci, când judecătoria cea competințe va fi rostit și esecutat sentința.

Marinarii seau alte persoane ale echipagiului, carile vor fi comis in patria lor vr'o crimă politică să nu se predeie.

Article XXV.

Il est entendu que le présent Traité s'étendra également à la Principauté de Liechtenstein, en vertu du Traité de douane en vigueur entre l'Autriche-Hongrie et cette Principauté.

Art. XXV.

Se înțelege de sine, că tractatul present se va estinde conform tractatului de vamă esistent intre Austro-Ungaria și principatul Liechtenstein și asupra acestui principat.

Article XXVI.

Le présent Traité sera exécutoire 15 jours après l'échange des ratifications et restera en vigueur pendant six ans à dater du jour de sa mise à exécution. A partir du même jour le Traité de commerce et de navigation conclu entre l'Autriche-Hongrie et l'Espagne sous la date du 24 mars 1870, ainsi que le protocole annexé au dit Traité et celui du 17 juin 1875, cesseront d'être en vigueur.

Dans le cas où aucune des Parties contractantes n'aurait notifié, douze mois avant la fin de la période susindiquée, son intention d'en faire cesser les effets, le présent Traité demeurera obligatoire jusqu'à l'expiration d'une année, à partir

Art. XXVI.

Tractatul present va intra in vigoare după 15 dile după schimbarea ratificațiunilor și va ave putere prin șese ani numerați din diua intrării sale in vigoare. Din aceeași di nainte se abroagă tractatul de comerciu și navigațiune incheiat intre Austro-Ungaria și Ispania la 24 Marte 1870, precum și protocolul anexat și acela din 17 Iuniu 1875.

In cas când nici una din părțile contractante nu și-ar fi esprimat dorința cu douespredece luni mai nainte de espirarea astui termin, ca să incete efectele lui, atunci să mai remâie in vigoare pênê la espirarea unui an numerat din diua, in

Digitized by Google

du jour où l'une ou l'autre des Parties contractantes l'aura dénoncé.

Article XXVII.

Le présent Traité sera ratifié, et les ratifications en seront échangées à Madrid dans le plus bref délai.

En foi de quoi les Plénipotentiaires l'ont signé et l'ont revêtu du cachet de leurs armes.

Fait à Madrid le trois juin mil huit cent quatre-vingt.

(L. S.) **Comte Emanuel Ludolf** m. p.

(L. S.) **J. Elduayen** m. p.

carea una seau alta din părțile contractante il va fi revocat.

Art. XXVII.

Tractatul present să se ratifice in timpul cel mai scurt posibil, eară ratificațiunile să se schimbe la Madrid.

Spre adeverirea acestora plenipotențiarii l'au subsemnat și au imprimat pe el sigilele lor.

Astfeliu s'a făcut la Madrid la 3 Iuniu una miie opt sute optdeci.

(L. S.) **Conte Emanuel Ludolf.**

(L. S.) **J. Elduayen.**

Nos visis et perpensis tractati hujus articulis, illos ratos gratosque habere hisce profitemur, verbo Nostro Caesareo et Regio promittentes, Nos ea quae in illis continentur fideliter executioni mandaturos esse.

In quorum fidem praesentes ratihabitionis Nostrae tabulas manu Nostra signavimus sigilloque Nostro Caesareo et Regio adpresso firmari jussimus.

Dabantur Viennae die 22 mensis Februarii anno Domini millesimo octingentesimo octogesimo primo, Regnorum Nostrorum trigesimo tertio.

Franciscus Josephus m. p.

Liber Baro ab **Haymerle** m. p.

Ad mandatum Sacrae Caesareae et Regiae Apostolicae Majestatis proprium:

Guilelmus liber baro a **Konradsheim** m. p.,

Consiliarius aulicus et ministerialis.

Digitized by Google

Protocole final

annexé

au Traité de commerce et de navigation conclu le 3 juin 1880 entre l'Autriche-Hongrie et l'Espagne.

Au moment de procéder à la signature du Traité de commerce et de navigation conclu à la date de ce jour entre l'Autriche-Hongrie et l'Espagne, les Plénipotentiaires soussignés de Sa Majesté l'Empereur d'Autriche et Roi Apostolique de Hongrie et de Sa Majesté le Roi d'Espagne ont fait les réserves et déclarations suivantes qui auront à former partie intégrante du Traité même.

A l'Article II.

Les stipulations de cet article ne dérogent en rien aux lois, ordonnances et règlements spéciaux en matière de commerce, d'industrie ou de police en vigueur dans les territoires de chacune des deux Hautes Parties contractantes et applicables aux sujets de tout autre Etat.

A l'Article VI.

Les sujets espagnols ne pourront réclamer, en Autriche-Hongrie, la propriété exclusive d'une marque de fabrique ou de commerce, d'une autre étiquette, d'un dessin ou modèle, s'ils n'en ont déposé deux exemplaires tant à la Chambre de commerce à Vienne qu'à celle à Budapest.

Les sujets autrichiens et hongrois ne pourront revendiquer en Espagne la propriété exclusive d'une marque de fabrique ou de commerce, d'une autre étiquette, d'un dessin ou modèle, s'ils n'en ont déposé deux exemplaires à la Direction générale d'instruction publique, d'agriculture et l'industrie au Ministère del Fomento à Madrid.

Protocol final

anexat

la tractatul de comerciu și navigațiune incheiat la 3 Iuniu 1880 intre Austro-Ungaria și Ispania.

In momentul de a procede la subsemnarea tractatului de comerciu și navigațiune incheiat astădi intre Austro-Ungaria și Ispania, plenipotențiarii subsemnați ai Maiestății Sale impĕratului Austriei și regelui Apostolic al Ungariei și aceia ai Maiestății Sale regelui Ispaniei au făcut următoarele reserve și declarațiuni, ce au să formeze o parte intregitoare a tractatul insuși.

La Art. II.

Dispositiunile articolului present nu deroagă intru nimic legilor, ordinațiunilor și regulativelor speciale in materie de comerciu, de industrie ori de poliție, ce se află in vigoare in teritoriul fiecăreia din naltele părți contractante și aplicabile la supușii ori și cărui alt stat.

La Art. VI.

Supușii ispanioli vor pute reclama in Austro-Ungaria numai atunci proprietatea exclusivă asupra unei marce de fabrică ori de comerciu, a altei etichete, asupra unui desemn ori model, când va fi depus doue esemplare dintr'insele atât la camera de comerciu din Viena cât și la acea din Budapesta.

Supușii Austro-Ungariei vor pute reclama in Ispania numai atunci proprietatea exclusivă asupra unei marce de fabrică ori de comerciu, asupra altei etichete, a unui desemn ori model, când vor fi depus doue esemplare dintr'insele la direcțiunea generală a instrucțiunii publice, a agriculturii și industriei in ministeriul del Fomento in Madrid.

Digitized by Google

A l'Article VII.

Pour jouir de l'immunité de droits de patente, les voyageurs de commerce autrichiens et hongrois devront être munis d'une carte de légitimation industrielle et les voyageurs espagnols d'un certificat de patente.

Ces documents seront valables pour le cours de l'année pour laquelle ils ont été délivrés. Ils pourront être rédigés dans la langue du pays, ils contiendront le signalement et la signature du porteur et seront revêtus du sceau ou cachet de l'autorité compétente qui les a délivrés. Sur l'exhibition de ces documents, les voyageurs de commerce respectifs, après que leur identité aura été reconnue, obtiendront de l'autorité compétente de l'autre Etat une patente.

Il n'est pas permis aux voyageurs de commerce de colporter des marchandises pour les mettre en vente, mais ils peuvent transporter au lieu de destination les marchandises achetées par eux.

Au reste, ne sont admis réciproquement en franchise de droits que les voyageurs de commerce qui veulent négocier ou pour leur propre compte ou pour le compte d'une maison où ils sont employés en qualité de commis de commerce.

La Art. VII.

Spre a se bucura de immunitatea impositului de patente, voiajorii de comerciu austrieni și ungureni trebuie să fie provĕduți cu un bilet de legitimațiune industrial și voiajorii ispanioli cu un certificat de patentă.

Aceste documente vor fi valabile pentru anul după calendar, pentru carele s'au liberat. Ele pot să fie redigiate in limba țerii, trebuie să conțiie descrierea persoanei și semnătura posesorelui și să fie provĕdute cu sigilul autorității competente, carea le-a liberat. Producêndu-se aceste documente, respectivii voiajori comerciali primesc, dupre constatarea identității lor, o patentă dela autoritatea competentă a celui lalt stat.

Voiajorii comerciali nu vor pute purta cu sine mărfuri spre vêndare, inse mărfurile cumpĕrate le vor pute duce cu sine la locul destinațiunii.

Altcum se vor admite reciproc numai atarivoiajori comerciali scutiți de imposite, carii vor să negocieze seau in comptul propriu ori in comptul casei, intr'al căreia serviciu se află ca comiși comerciali.

A l'Article VIII.

Le principe du traitement le plus favorisé exprimé à l'article VIII du présent Traité ne s'applique pas:

a) aux faveurs actuellement accordées ou qui pourraient être accordées ultérieurement à d'autres Etats limitrophes pour faciliter le commerce des frontières, ainsi qu'aux réductions ou franchises de droits de douane accordées seulement pour certaines frontières déterminées ou aux habitants de certains districts;

b) aux obligations imposées à une des deux Parties contractantes par des engagements d'une union douanière

La Art. VIII.

Principiul tractării celei mai favorite, esprimat in Art. VIII al tractatului present, nu se va apleca:

a) la favoririle in present accordate ori ce se vor accorda pe viitoriu de statele limitrofe pentru facilitarea comunicațiunii la frontieră, precum și la moderări și scutiri de vamă accordate numai pentru anumite frontiere ori pentru locuitorii de anumite districte;

b) la obligațiunile impuse uneia din ambele părți contractante dupre dispositiunile unei uniuni vamale con-

Digitized by Google

contractée déjà ou qui pourrait être contractée à l'avenir.

A l'Article X.

La réserve exprimée par l'Autriche-Hongrie à l'article X, alinéa *b)*, et par l'Espagne à l'alinéa *i)* du même article, s'étend également aux mesures prohibitives prises ou à prendre dans le but d'empêcher, dans l'intérêt de l'agriculture, la propagation d'insectes nuisibles (p. e. la *Phylloxera vastatrix*, la *Doryphora decemlineata)*.

Le présent protocole qui sera considéré comme approuvé et sanctionné par les deux Parties contractantes sans autre ratification spéciale, par le seul fait de l'échange des ratifications du Traité auquel il se rapporte, a été dressé en double expédition à Madrid, le trois juin mil huit cent quatre-vingt.

(L. S.) **Comte Emanuel Ludolf** m. p.

(L. S.) **J. Elduayen** m. p.

Articles séparés et transitoires

annexés

au Traité de commerce et de navigation conclu le 3 juin 1880 entre l'Autriche-Hongrie et l'Espagne.

Le Gouvernement austro-hongrois ayant renoncé par le présent Traité aux avantages que lui avait assurés celui du 24 mars 1870 et le protocole du 17 juin 1875, le Gouvernement espagnol est convenu, pour sa part, des stipulations suivantes par rapport à quelques produits du sol et de l'industrie de l'Autriche-Hongrie et cela pour la durée de six ans à partir du jour ou le présent Traité entrera en vigueur.

tractante deja ori ce se va contracta in viitoriu.

La Art. X.

Reserva esprimată de Austro-Ungaria in Art. X, alinia *b)* și de Ispania in alinia *i)* a aceluiași articol, se estinde și la mĕsurile prohibitive luate ori ce se vor lua mai apoi spre acel scop, de a impiedeca, in interesul agriculturii, propagarea insectelor stricacioase (s. e. phylloxera vastatrix, doryphora decemlineata).

Presentul protocol, carele se va considera aprobat și sancțiunat de ambele părți contractante, fără de altă ratificațiune specială, numai prin singurul fapt al schimbării ratificațiunilor tractatului la carele se repoartă, s'a dresat in doue parii in Madrid la trei Iuniu al anului una miie opt sute optdeci și opt.

(L. S.) **Conte Emanuel Ludolf.**

(L. S.) **J. Elduayen.**

Articole separate și transitorii

anexate

tractatului de comerciu și navigațiune incheiat la 3 Iuniu 1880 intre Austro-Ungaria și Ispania.

Dupre ce guvernul Austro-Ungariei, a renunciat prin tractatul present la avantagiele, ce i-au fost asecurate prin tractatul din 24 Marte 1870 și protocolul din 17 Iuniu 1875, drept aceea guvernul Ispaniei au convenit din parte-i cu privire la unele producte a pămêntului și industriei austro-ungare asupra următoerelor dispositiuni, și anume pe un restimp de șese ani numerați din diua, in carea presentul tractat va intra in vigoare.

Digitized by Google

Article 1.

Les marchandises mentionnées ci-après ne paieront pas, pendant la dite période de six ans, des droits plus élevés que ceux qui sont indiqués dans le présent article, à savoir:

	Pesetas	Cts.
a) Le cristal et le verreries qui l'imitent ainsi que le verre creux intérieurement argenté ou doré, les 100 kilogrammes	40	—
b) la porcelaine, les 100 kilogrammes	52	—
c) les faux et les faucilles, les 100 kilogrammes	25	50
d) les fils de chanvre ou de lin, les 100 kilogrammes . . .	27	42
e) les tissus de chanvre ou de lin croisés ou façonnés *(cruzados y labrados)*, un kilogramme .	2	—
f) le papier dit de soie, les 100 kilogrammes	35	—
g) les douves, par millier . .	10	—
h) les planches, poutres, traverses pour chemins de fer *(slippers)*, les planchettes préparées pour caisses ou ajustées pour en composer des parquets en bois ordinaire, les vergues, les bois ronds et les bois pour constructions navales, par mètre cube	2	—
i) les objets de toute espèce travaillés en bois ordinaire, qu'ils soient ou non faits au tour, peints ou vernissés, les baguettes façonnées pour moulures, vernissées ou préparées pour être dorées, ainsi que les meubles en bois courbé, même vernissés, lorsqu'ils ne sont pas en bois fin, les 100 kilogrammes	20	—
j) les boutons de toute espèce, excepté ceux en argent ou en or, un kilogramme	1	—

Art. I.

Dela mărfurile indicate mai jos nu se va incassa in decursul periodului amintit de șese ani altă vamă mai mare, decum cea aretată in presentul articol, și adecă:

	Pesetas	Cts.
a) cristal și imitațiuni de cristal de steclă, precum și steclă găunită pe din intru argintită ori aurită, de 100 kilograme	40	—
b) porcelan, de 100 kilograme	52	—
c) coase și seceri, 100 kilograme	25	50
d) torturi de cânepă și iin, 100 kilograme	27	42
e) țeseturi de cânepă ori iin croasate ori fasonate (cruzados y labrados) un kilogram . .	2	—
f) așa numita hârtie de matasă, 100 kilograme	35	—
g) doage de buți, o miie bucăți	10	—
h) scânduri, butuci, traverse pentru căi ferate (slippers) scândurele de lemn ordinari preparate pentru casete ori pentru a fi ajustate de parchete de lemn, vergi de vêntrele, lemn rotund ori lemn pentru construcțiunea de năi, de metru cubic	2	—
i) obiecte de tot feliul prelucrate din lemn ordinariu, strugărite ori ba, colorite ori vernicite, speteze de carnise ornamentate, precum și mobile de lemn indoit, chiar și vernicite, de n'ar fi lucrate de lemn fin, de 100 kilograme	20	—
j) bumbi de tot feliul, afară de cei de argint ori aur, de kilogram	1	—

Digitized by Google

Article 2.

Pour obvier à tout malentendu, il a été de plus expressément établi:

1° Que le papier sans fin, avec ou sans colle, pour imprimer, le papier à écrire, ainsi que le papier dit de soie, ne paieront pas de droits plus élevés, s'ils entrent en Espagne coupés en feuille, pliés ou non, tant qu'ils conserveront la forme d'in-folio; mais ils paieront d'après la position 152 du tarif s'ils entrent coupés une seconde fois afin de servir pour lettres.

2° Que les tonneaux, barriques et autres récipients dans lesquels on introduit en Espagne de la bière, ne paieront pas de droits à leur entrée par la frontière, si on a donné caution pour leur réexportation et si celle-ci a lieu dans l'espace de trois mois après leur importation.

Les présents articles séparés et transitoires, qui de même que le protocole final seront considérés comme approuvés et sanctionnés par les deux Parties contractantes sans autre ratification spéciale, par le seul fait de l'échange des ratifications du Traité auquel ils se rapportent, cesseront, sans dénonciation préalable, d'être en vigueur à l'expiration de la sixième année à compter du jour de la mise à exécution du dit Traité, lors même que la durée de ce dernier devait être tacitement prolongée au delà du terme de six ans.

Le présent acte a été dressé en double expédition à Madrid le trois juin mil huit cent quatre-vingt.

(L. S.) **Comte Emanuel Ludolf** m. p.

(L. S.) **J. Elduayen** m. p.

Art. II.

Spre a evita ori și care nențelegere s'a hotărit incă anume:

1. cumcă hârtia de imprimat fără fine, tare seau moale, hârtie de scris, precum și așa numita hârtie de matasă să nu se supuie la o vamă mai mare când se va importa la Ispania tăietă in foi, impăturată seau ba, cât va conserva ea formatul in folio; inse ea se va supune vămii dupre posițiunea de tarif 152, când se va importa tăietă incă odată spre a servi de hârtie de epistolă.

2. Cumcă pentru tonne, bereie și alți recipienți in cari se va importa berea la Ispania, să se nu se respundă la frontieră vr'o vamă, când pentru reesportul lor se va fi prestat garanță și acela se va fi efectuit pênê in trei luni dupre importarea lor.

Presenții articoli separați și transitorii, carii, intocma ca și protocolul final, se vor considera de aprobați și sancțiunați de ambele părți contractante fără de vr'o ratificațiune specială chiar numai prin singurul fapt al schimbării ratificațiunilor tractatului, la carele se referesc, se abroagă fără de vr'o revocare specială cu espirarea alor șese ani numerați din ḑiua intrării in vigoare a tractatului amintit, și anume chiar și atunci, când vigoarea cestui din urmă s'ar prelungi tăcut peste periodul de șese ani.

Documentul present s'a dresat in doue parii la Madrid in ḑiua a treia a lui Iuniu, anul una miie opt sute și optḑeci.

(L. S.) **Conte Emanuel Ludolf**.

(L. S.) **J. Elduayen.**

Presentul tractat de comerciu și navigațiune dimpreună cu protocolul final și cu articolii separați și transitorii se publică printr'aceasta dupre ce au consimțit ambele camere ale senatului imperial.

Viena, 9 Aprile 1881.

Taaffe. **Dunajewski.** **Pino.**

Digitized by Google

Foaea legilor imperiale

pentru

regatele și țerile representate in senatul imperial.

Mânunchiul XIV. — Edat și spedit in 14 Aprile 1881.

30.

Ordinațiunea ministeriului de comerciu in contelegere cu ministeriile de interne și de finance din 28 Marte 1881,

despre verificarea suplementare a mĕsurilor, pondurilor, balanțelor și a altor aparate de mĕsurare, ce serversc la mĕsurare și cumpenire in comunicațiunea publică, — apoi a bereielor supuse verificării.

Cu privire la art. XI, XII și XV ai regulamentului de mĕsuri și ponduri din 23 Iuliu 1871, No. 16 al f. l. i. ex 1872, se ordonează cele ce urmează:

§. 1.

Toate mĕsurile, pondurile și balanțele, vasele de metal de transport pentru lapte (cane de lapte), vasele de lapte cu vergea mĕsurătoare, vasele de immuietură, ce servesc la mĕsurare și cumpenire in comunicațiunea publică, precum și bereiele de bere de transport supuse verificării să se supuie p e r i o d i c verificării suplementari, și adecă:

a) Toate mĕsurile de lungime, mĕsurile de capacitate pentru obiecte solide, mĕsuri de metal pentru lichide și vase de transport pentru lapte, apoi mĕsuri pentru lemn de ars, nainte de espirarea a câte trei ani;

b) toate pondurile și balanțele, mĕsurile de lemn pentru lichide, vasele de lapte cu vergea mĕsurătoare și vase de immuietură nainte de espirarea a câte doi ani;

c) toate bereiele de bere de transport nainte de espirarea a câte trei ani.

§. 2.

Cursul terminilor fixați in §. 1 incepe cu privire la obiectele numite sub *a)* și *b)* cu 1. Ianuariu a acelui an, ce urmează după anul primei verificări, respective ultimei verificări suplementari probate prin verificarea oficială.

Cu privire la bereiele amintite sub *c)* terminul să se calculeze dupre numerul lunii ce se vede pe verificarea oficială.

Digitized by Google

§. 3.

Gazometri, vergelele de visare, aparatele de mĕsurare pentru petroleu și alte lichide supuse unei evaporări tari nu sunt supuse verificării suplementari p e r i o d i c e.

§. 4.

Dacă obiectele amintite in §. 1 sub *a)* și *b)* ori cele amintite in §. 3 s'ar strica intr'un mod, incât printr'aceasta ori in urmarea reparaturii făcute spre scopul indreptării esactitatea lor recunoscută prin verificare ori și calitatea lor cea laltă, de a se folosi in comunicațiunea publică, s'ar fi pierdut ori totuși alterat, atunci să se supuie ele verificării suplementari.

Anume bereiele de vin, bere și sprit (de spirt și vinars) supure verificării, să se verifice suplementariu dupre fiecare reparatură, carea ar altera cuprinsul volumului.

§. 5.

Pentru verificarea suplementare periodică, respective esaminarea fără timbrare a obiectelor amintite in §. 1 sub *a)* și *b)* să se respundă, dacă s'ar supune in terminii prevĕduți acolo, și timbrul de verificare s'ar pute vede incă pe dînsele, jumĕtatea cuvenințelor prescrise prin tariful cuvenințelor de verificare din 19 Decembre 1872, No. 171 al f. l. i., și suplementele lui.

Aceleași cuvenințe se vor incassa pentru obiectele amintite in §. 1 sub *a)* și *b)* in casul verificării lor suplementari intreprinse pe basa §. 4.

Pentru verificarea suplementare a bereielor de bere de transport (§. 1, lit. *c* și §. 4 alin. 2) să se mĕsure cuvenința, când s'ar verifica suplementariu i n d e c u r s u l terminului fixat in §. 1 sub *c)* și timbrul de verificare precum și respectivul numer al anului și lunei s'ar mai pute vede incă pe dînsele, dupre dispositiunile ordinațiunii ministeriale din 5 Maiu 1876, No. 67 al f. l. i., cu o moderare de 20%.

Dacă obiectele amintite in §. 1 sub *a)* și *b)* s'ar verifica suplementariu d u p ă e s p i r a r e a terminilor prevĕduți acolo, atunci să se respundă pentru aceasta, respective pentru esaminare fără timbrare intreaga cuvenință fixată in tariful cuvenințelor de verificare din 19 Decembre 1872 și suplementele lui.

Pentru verificarea suplementare a bereielor de bere de transport după terminul fixat in §. 1 sub *c)* să se respundă intreaga cuvenință fixată prin ordinațiunea ministerială din 5 Maiu 1876, No. 67 al f. l. i.

Aceeași cuvenință să se respundă pentru verificarea suplementare a bereielor de vin și sprit (de spirt, vinars) (§. 4, alin. 2).

§. 6.

Contravențiunile la ordinațiunea presentă să se pedepsească dupre ordinațiunea ministerială din 30 Septembre 1857, No. 198 al f. l. i.

§. 7.

Ordinațiunea presentă intră in vigoare la 1. Maiu 1881.

Taaffe. **Dunajewski.** **Pino.**

Digitized by Google

31.

Ordinațiunea ministeriului de comerciu in contelegere cu ministeriul de interne din 28 Marte 1881,

prin carea se publică o prohibițiune relativă la păstrarea de mĕsuri, ponduri și balanțe, ce nu correspund normelor de verificare esistente, in magaziile de vêndare a industriarilor.

Esecutând art. VI, XI și XV ai regulamentului de mĕsuri și ponduri din 23 Iuliu 1871, No. 16 al f. l. i. ex 1872, se intrĕdice tuturor industriarilor, carii in localele lor de vêndare atât stabile cât și provisorie vênd după mĕsură și pond, de a păstra in aceste locale de vêndare mĕsuri și ponduri nelegale, adecă ce n'ar fi metrice, precum și mĕsuri și ponduri metrice inse neverificate ori cari nu s'au verificat suplementariu de cu timp, precum și balanțe, ce nu correspund normelor de verificare esistente, și anume chiar și atunci, când n'ar fi destinate de a se apleca in comunicațiunea publică.

Contravenirea la presenta prohibițiune să se pedepsească, dacă n'ar ave a se indruma instrucțiunea penală pentru aplecarea mĕsurilor, pondurilor și balantelor amintite in comunicațiunea publică, cu o pedeapsă de bani dela 1—50 florini, ori cu arest dela 6 oare pênĕ la 7 dile.

Ordinațiunea presentă intră in vigoare intr'una cu ordinațiunea despre verificarea suplementare din 28 Marte 1881, No. 30 al f. l. i.

Taaffe. **Pino.**

32.

Legea din 7 Aprile 1881,

despre cedarea in schimb a curtii așa numite „Wälscher Hof" in Kuttenberg cătră comuna Kuttenberg.

Cu consimțirea amînduror camerilor ale senatului imperial aflu de bine a ordina cele ce urmează:

1. Ministrul Meu de finance se autorisează, a cede curtea erarială numită „Welscher Hof" din Kuttenberg cu No. de conscrip. 552 cu o arie de construcțiune de 1365⅔ stînjini patrați și cu o arie de grădină de 635 stînjini patrați comunei Kuttenberg in schimb pentru realitatea acesteia cu No. de conscrip. 11 din Kuttenberg și un adaos de 17.814 fl. 20 cr.

2. Ministrul Meu de finance se autorisează cu esecutarea astei legi.

Viena, 7 Aprile 1881.

Francisc Josif.

Taaffe. **Dunajewski.**

Digitized by Google

33.

Legea din 11 Aprile 1881,

despre autorisarea guvernului a face o operațiune de credit spre acoperirea probabilului deficit al anului 1881.

Cu consimțirea amînduror camerilor ale senatului imperial aflu de bine a ordina cele ce urmează:

§. 1.

Pentru acoperirea probabilului deficit din anul 1881 se autorisează guvernul a procura suma de cincideci milioane florini valută austriacă prin emiterea de obligațiuni a unei detorii nerembursabilă scutite de imposite cu interese de cinci dela sută in note valută austriacă, eventual pênĕ când n'a urmat emisiunea aceasta, de a-și procura sumele necesari printr'o detorie flotantă, ce se va rentoarce in decursul anului 1881.

§. 2.

Această detorie de rente cu interese in note a regatelor și țerilor representate in senatul imperial se va inscrie intr'o carte de detorii, ce se va deschide anume spre acest scop și se va pune sub supraveghierea legală a comisiunii de control asupra detoriilor de stat a senatului imperial.

§. 3.

Legea presentă intră in vigoare cu ḑiua publicațiunii.

§. 4.

Cu esecutarea legii presente se insărcinează ministrul de finance.

Viena, 11 Aprile 1881.

Francisc Josif.

Taaffe. **Dunajewski.**

Digitized by Google

Foaea legilor imperiale

pentru

regatele și țerile representate in senatul imperial

Mânunchiul XV. — Edat și spedit in 20 Aprile 1881.

34.

Tractatul de stat din 24 Novembre 1880,

dintre imperiul Austro-Ungariei și regatul Țerilor de jos pentru estradarea reciprocă a criminalilor.

(Incheiat in Viena la 24 Novembre 1880; de Maiestatea Sa imp. și reg. Apostolică ratificat la 13 Marte 1881, eară ratificațiunile amînduror părților s'au schimbat in Viena la 18 Marte 1881.)

Nos Franciscus Josephus Primus,

divina favente clementia Austriae Imperator;

Apostolicus Rex Hungariae, Rex Bohemiae, Dalmatiae, Croatiae, Slavoniae, Galiciae, Lodomeriae et Illyriae; Archidux Austriae; Magnus Dux Cracoviae; Dux Lotharingiae, Salisburgi, Styriae, Carinthiae, Carnioliae, Bucovinae, superioris et inferioris Silesiae; Magnus Princeps Transilvaniae; Marchio Moraviae; Comes Habsburgi et Tirolis etc. etc.

Notum testatumque omnibus ac singulis, quorum interest, tenore praesentium facimus:

Posteaquam a Plenipotentiario Nostro atque illo Majestatis Suae Regis Nerlandiae, praevie collatis consiliis mutuisque deliberationibus, Conventio de mutua maleficorum extraditione Viennae die vigesima quarta mensis Novembris anni millesimi octingentesimi octogesimi inita et signata fuit, tenoris sequentis:

Digitized by Google

Textul original.

Sa Majesté l'Empereur d'Autriche, Roi de Bohème etc. etc. et Roi Apostolique de Hongrie et

Sa Majesté le Roi des Pays Bas,

ayant résolu, d'un commun accord, de conclure une nouvelle convention d'extradition, ont nommé pour Leurs Plénipotentiaires à cet effet, savoir:

Sa Majesté l'Empereur d'Autriche, Roi Apostolique de Hongrie

Le Sieur Baron Henri de Haymerle, Son Conseiller intime, Son Ministre de la Maison I^le^ et des affaires étrangères, Commandeur de Son Ordre de François Joseph avec plaque, Chevalier de Son Ordre de la Couronne de fer IIIème classe, Grand Croix de l'ordre Royal du Lion Néerlandais etc. etc. et

Sa Majesté le Roi des Pays-Bas:

Le Sieur Jules Philippe Jaques Adrien Comte de Zuylen de Nyevelt, Son Envoyé extraordinaire et Ministre plénipotentiaire, Grand Croix des Ordres du Lion Néerlandais, de la Couronne de Chêne de Luxembourg, de l'Ordre Impérial de Léopold d'Autriche etc. etc.

Lesquels après s'être communiqué leurs pleins-pouvoirs trouvés en bonne et due forme, sont convenus des articles suivants:

Article 1.

Les Gouvernements des Hautes Parties contractantes s'engagent à se livrer réciproquement suivant les règles déterminées par les articles suivants, à l'exception de leurs nationaux, les individus poursuivis ou condamnés par les autorités de l'une des Parties contractantes à raison d'une des infractions ci-après énumérées.

L'extradition, n'aura lieu que pour une infraction commise hors du territoire de l'Etat auquel l'extradition est demandée et qui d'après la législation de l'Etat

Traducțiunea.

Maiestatea Sa Impĕratul Austriei, Regele Bohemiei etc. etc. și Regele Apostolic al Ungariei, și

Maiestatea Sa Regele Țerilor de jos,

aflând de bine in înțelegere comună a incheia o convențiune nouă de estradare, au numit spre acest scop de plenipotențiari ai Lor, și adecă:

Maiestatea Sa Impĕratul Austriei și Regele Apostolic al Ungariei:

pre Domnul Baron Enric de Haymerle, consiliariul Seu intim, ministru al Curții imperiale și pentru afacerile esterne, comandor al ordinului Seu Francisc Josif cu stea, cavaleriu al ordinului coroanei de fier de a III. classa, crucea mare al ordinului leul neerlandes etc. etc.;

Maiestatea Sa Regele Țerilor de jos

pre Domnul Iuliu Filip Jacob Adrian Conte de Zuylen de Nyevelt, legatul Seu străordinariu și ministru plenipotențiar, crucea mare al ordinului leul neerlandes, al ordinului coroanei de stejar de Luxemburg, al ordinului imperial austriac de Leopold etc. etc.;

carii, dupre ce și-au comunicat reciproc puterile lor și le-au aflat in formă bună și correspunsetoare, au convenit asupra următorilor articoli:

Art. 1.

Guvernele naltelor părți contractante se obligă, a-și estrada reciproc, in conformitate cu dispositiunile cuprinse in articolii următori, cu excepțiunea indigenilor, persoanele urmărite ori condamnate de autoritățile uneia din părțile contractante pentru una din infracțiunile enumerate mai la vale.

Estradarea va ave loc numai pentru o infracțiune comisă afară de teritoriul statului poftit pentru estradare, carea dupre legile statului poftitoriu ar fi ame-

Digitized by Google

requérant et de l'Etat requis peut entrâiner la peine d'un an d'emprisonnement ou une peine plus grave.

Les infractions pour lesquelles l'extradition sera accordée, sont les suivantes:

1° Attentat contre la vie du Souverain ou des membres de Sa famille.

2° Homicides volontaires et notamment l'assassinat, le parricide, l'infanticide, l'empoisonnement.

3° Avortement.

4° Blessures ou coups volontaires ayant occasionné la mort ou une maladie ou incapacité de travail personnel pendant plus de vingt jours ou commis dans l'intention d'amener un des effets susindiqués.

5° Viol et tout autre attentat à la pudeur commis avec violence.

6° Bigamie.

7° Enlèvement, recel, suppression, substitution ou supposition d'un enfant;

8° Enlèvement de mineurs.

9° Contrefaçon, falsification, altération ou rognement de monnaie, participation volontaire à l'émission de monnaie contrefaite, falsifiée, altérée ou rognée.

10° Faux commis à l'égard de sceaux d'Etat, de billets de banque, d'effets publics et de poinçons, timbres et marques, de paper-monnaie et de timbres-poste.

11° Faux en écriture publique ou authentique, de commerce ou de banque, ou en écriture privée, à l'exception des faux commis dans les passeports, feuilles de route et certificats.

12° Faux témoignage en justice, subornation de témoins, faux serment.

13° Corruption de fonctionnaires publics, concussion, soustraction et détournement commis par des percepteurs ou dépositaires publics.

14° Incendie volontaire.

15° Destruction ou renversement

ninţată cu prinsoare de un an seau cu o pedeapsă şi mai grea.

Infracţiunile, pentru cari estradarea va ave loc sunt cele următoare:

1. Atentatul contra vieţii suveranului ori a membrilor familiei sale.

2. Ucidere cu intenţiune şi anume asasinatul, paricidul, infanticidul, inveninarea.

3. Abortul.

4. Maltratări intenţioase, ori vulnerări, dacă dintr'insele ar resulta moartea ori o bolnavire ori o incapacitate de lucru printr'un restimp mai lung de 20 de ţile, ori dacă aceste s'ar fi comis cu intenţiunea, de a produce una din urmările aceste.

5. Siluire precum şi fiecare alt atentat la pudoare comis cu violinţă.

6. Bigamie.

7. Răpirea de copii, tăinuirea, supresiunea, substituţiunea ori suposiţiunea unui copil.

8. Răpirea unui minor.

9. Contrafacerea, falsificarea, alterarea ori scăderea monetei, conlucrarea cu intenţiune la emisiunea monetei contrafăcute, falsificate, alterate ori scădute.

10. Falsificare de sigile de stat, de bilete de bancă, de efecte publice, de punce, timbre, marce, de bani de hârtie şi de marce postale.

11. Falsificare de documente publice ori autentice, apoi de documente comerciale, de bancă ori private cu excepţiunea falsificărilor in pasapoarte, bilete de transportare silită şi testimonii.

12. Mărturie mincinoasă naintea judecătoriei, seducerea martorilor la depoziţiune judecătorească falsă, jurământ strâmb.

13. Corupţiune de funcţiunari publici, sustragere ori deturnare comise de perceptori ori depositari publici.

14. Punere de foc cu intenţiune.

15. Derimarea ori stricarea cu inten-

Digitized by Google

volontaire par quelque moyen que ce soit, en tout ou en partie d'édifices, de ponts, digues ou chaussées ou d'autres constructions appartenant à autrui.

16° Pillage ou dégât de denrées ou marchandises, effets, propriétés mobilières commis en réunion ou bande et à force ouverte.

17° Perte, échouement, destruction ou dégat illegal et volontaire de bâtiments de mer ou autres navires (barateric).

18° Emeute et rébellion des passagers à bord d'un vaisseau contre le capitaine et des gens de l'équipage contre leurs supérieurs.

19° Le fait volontaire d'avoir mis en péril un convoi sur un chemin de fer.

20° Vol (Diebstahl, Raub).

21° Escroquerie.

22° Abus de blanc-seing.

23° Détournement ou dissipation au préjudice du propriétaire, possesseur ou détenteur de biens ou valeurs qui n'ont été remis qu'à titre de dépôt ou pour un travail salarié (abus de confiance).

24° Banqueroute frauduleuse.

Sont compris dans les qualifications précédentes la tentative et la complicité lorsqu'elles sont punissables aux termes de la législation de l'Etat auquel l'extradition est demandée.

Article 2.

L'extradition n'aura pas lieu:

1° Si l'infraction à raison de laquelle l'extradition est demandée, a été commise hors des territoires des Hautes Parties contractantes, lorsque la demande d'extradition sera faite également par le Gouvernement de l'Etat sur le territoire duquel l'infraction a eu lieu;

2° Si l'individu dont l'extradition est demandée a déjà été condamné ou absous ou acquitté dans le Pays requis pour l'infraction qui a motivé la demande;

țiune de edificie, poduri, stavile ori drumuri seau alte construcțiuni ale altuia.

16. Pradarea ori stricarea de alimente ori mărfuri, efecte ori proprietate mobiliare, comise in reuniune ori bande și cu violință vădită.

17. Pierderea, căderea in sirt, destrucțiunea ori stricarea ilegală și cu intențiune de năi de mare ori de alte năi (barateric).

18. Complotul și rebeliunea pasagierilor pe bordul unei năi contra căpitanului și a echipagiului contra superiorilor.

19. Fiecare faptă cu intențiune, prin care un tren pe o cale ferată s'ar aduce in pericol.

20. Furt, pradă.

21. Incelăciune.

22. Abus cu o hârtie provĕdută cu semnătura altuia.

23. Deturnarea ori resipirea lucrurilor predate numai in păstrare ori spre prestarea unui lucru plătit in dauna proprietariului, posesorului ori detentorului.

24. Bancrută frauduloasă.

In toate casurile aceste estradarea va ave loc și pentru tentativă și participare, când tentativa ori participarea ar fi culpabilă dupre legislațiunea țerii ce a poftit estradarea.

Art. 2.

Estradarea nu va ave loc:

1. Dacă infracțiunea, pentru carea s'a cerut estradarea, s'a comis afară de teritoriul naltelor părți contractante și estradarea s'ar fi cerut și de guvernul țerii, unde s'a comis infracțiunea;

2. dacă persoana de estradat in statul poftit pentru estradare s'a tras in cercetare, s'a absolvat ori condamnat deja pentru infracțiunea, pentru carea se cere estradarea;

Digitized by Google

3° Si la prescription de la poursuite ou de la peine est acquise d'après les lois du Pays auquel l'extradition est demandée avant l'arrestation de l'individu réclamé ou si l'arrestation n'a pas encore eu lieu avant qu'il ait été cité devant le tribunal pour être entendu.

De même l'extradition n'aura pas lieu aussi longtemps que l'individu réclamé est poursuivi pour la même infraction dans le Pays auquel l'extradition est demandée.

Article 3.

Si l'individu dont l'extradition est demandée en conformité de la présente Convention par l'une des Hautes Parties contractantes est réclamé aussi par un ou plusieurs autres Gouvernements en raison d'autres infractions, il sera livré au Gouvernement de l'Etat sur le territoire duquel aura été commise l'infraction la plus grave et en cas de gravité égale il sera livré au Gouvernement de l'Etat dont la demande est parvenue la première au Gouvernement requis.

Article 4.

Si l'individu réclamé est poursuivi ou subit une peine dans le Pays auquel l'extradition est demandée pour une autre infraction que celle qui a donné lieu à la demande d'extradition, son extradition ne pourra être accordée qu'après la fin de la poursuite et en cas de condamnation qu'après qu'il aura subi sa peine ou qu'il ait été gracié.

Néanmoins, si d'après les lois du Pays qui demande l'extradition la prescription de la poursuite pouvait résulter de ce délai, son extradition sera accordée à moins de considérations spéciales qui s'y opposent et sous l'obligation de renvoyer l'extradé aussitôt que la poursuite dans le dit Pays sera terminée.

3. dacă urmărirea ori implinirea pedepsei ar fi căḑut sub prescripțiune dupre legile statului poftit pentru estradare mai nainte de ce persoana urmărită s'a arestat ori, dacă arestarea n'ar fi urmat incă, mai nainte de ce se va fi citat de judecătorie spre a fi ascultat.

De asemene nu va urma estradițiunea pênĕ când persoana urmărită s'ar afla in cercetare in statul poftit pentru estradare pentru aceeași infracțiune, pentru carea se cere estradarea.

Art. 3.

Dacă individul, al căruia estradare se cere de una din naltele părți contractante in puterea convențiunii presente, s'ar reclama și de unul seau mai multe alte guverne pentru alte infracțiuni comise de dînsul, atunci să se estradeie guvernului, intr'al căruia teritoriu s'a comis infracțiunea cea mai grea, eară dacă infracțiunile comise ar fi asemene de grele, atunci guvernului, a căruia cerere a sosit mai ântâiu la guvernul poftit.

Art. 4.

Dacă individul reclamat ar fi urmărit ori ar implini pedeapsa in statul poftit pentru estradare pentru altă infracțiune decum aceea, pe care se basează, atunci estradarea sa se va accorda abia dupre terminarea cercetării, eară in casul condamnării dupre implinirea seau ertarea pedepsei sale.

Dacă inse dupre legile statului reclamant amînarea ar ave de urmare prescripțiunea, atunci estradarea, neopuindu-se alte considerațiuni, se va accorda pe lângă obligațiunea restrimiterii celui estradat dupre terminarea procesului criminal.

Digitized by Google

Article 5.

Il est expressément stipulé que l'individu dont l'extradition aura été accordée ne pourra être ni poursuivi ni puni dans le Pays auquel l'extradition a été accordée pour une infraction quelconque non prévue par la présente convention et antérieure à son extradition et qu'il ne pourra pas non plus être extradé pour un tel crime ou délit à un Etat tiers sans le consentement de celui qui a accordé l'extradition, à moins qu'après la fin de la poursuite et en cas de condamnation après avoir subi sa peine ou après avoir été gracié il n'ait eu pendant un mois la liberté de quitter de nouveau le Pays auquel il a été livré.

Art. 5.

Se stipulează apriat, ca individul, a căruia estradare s'a incuviințat, să nu se urmărească ori pedepsească pentru vr'o infracțiune neprevĕdută prin convențiunea presentă, ce s'ar fi comis nainte de estradare, și nici să se estradeie către alt stat fără de consimțirea statului carele a accordat estradarea, afară doară dacă pênĕ intr'o lună dupre terminarea procesului criminal, eară in casul condamnării, dupre implinirea ori ertarea pedepsei va fi avut ocasiune a părăsi de nou țeara, către carea s'a estradat.

Article 6.

Dans les cas ou l'individu dont l'extradition est reclamée, serait poursuivi ou détenu à raison d'obligations par lui contractées envers des particuliers son extradition aura lieu néanmoins sauf à ces particuliers à faire valoir leurs droits devant l'autorité compétente.

Art. 6.

Dacă vr'un individ, a căruia estradare s'a cerut, s'ar afla intr'un proces civil pentru obligațiuni private, totuși să se efectuiască estradarea; adversarilor sei li se reservează dreptul, de a aduce la valoare drepturile lor naintea autorității competente.

Article 7.

Les dispositions du présent traité ne sont point applicables aux personnes qui se sont rendues coupables de quelque infraction politique. La personne qui a été extradée à raison de l'une des infractions communes énumerées à l'article 1. ne peut, en conséquence, en aucun cas être poursuivie ou punie dans l'Etat auquel l'extradition a été accordée à raison d'une infraction politique commise par elle avant l'extradition ni à raison d'un fait connexe à une semblable infraction politique.

Art. 7.

Dispositiunile tractatului present nu se vor apleca la persoane, ce s'au făcut culpabile de o infracțiune politică. Persoana, carea s'a estradat pentru una din infracțiunile prevĕdute in Art. 1, nici intr'un cas nu se va pute urmări ori pedepsi in statul, către carele s'a estradat, pentru vr'o infracțiune politică comisă nainte de estradare și nici pentru altă faptă conexă cu acea infracțiune.

Article 8.

L'extradition sera demandée par la voie diplomatique; elle ne sera accordée que sur la production de l'original ou d'une expédition authentique soit d'un jugement de condamnation soit d'un

Art. 8.

Cererea pentru estradare să se facă pe cale diplomatică; ea se va accorda numai dupre producerea originalului ori a unei spediții autentice a unei sentințe penale ori a unui mandat de are-

Digitized by Google

mandat d'arrêt émané d'une autorité judiciaire. Ces actes devront être délivrés dans les formes prescrites dans le Pays qui fait la demande et indiqueront l'infraction dont il s'agit ainsi que la disposition pénale qui lui est applicable. Les pièces seront autant que possible accompagnées du signalement de l'individu réclamé et s'il il y a lieu d'autres données pouvant servir à vérifier son identité.

Article 9.

Les objets saisis en la possession de l'individu réclamé seront livrés à l'Etat réclamant si l'autorité compétente de l'Etat requis en a ordonné la remise.

Article 10.

Le prévenu dont l'extradition est demandée pour l'un des faits mentionnés à l'article 1, pourra être arrêté provisoirement sur le territoire de l'Etat requis d'après les formes et les règles prescrites dans les Pays respectifs.

L'arrestation provisoire d'un individu poursuivi pour l'un des faits prévus dans l'article 1 pourra aussi être effectuée sur avis transmis par la poste ou par le télégraphe de l'existence d'un mandat d'arrêt décerné en Autriche-Hongrie par tout officier de justice ou de police, dans les Pays-Bas par tout juge d'instruction (juge commissaire) ou tout officier de justice à la condition toutefois que cet avis sera régulièrement donné par voie diplomatique au Ministère Impérial et Royal des affaires étrangères de la Monarchie Austro-Hongroise si l'individu poursuivi s'est réfugié en Autriche ou en Hongrie et au Ministère des affaires étrangères du Royaume des Pays-Bas si l'individu poursuivi s'est réfugié dans les Pays-Bas.

L'arrestation sera du même facultative si la demande émanant des fonctionnaires susdits de l'une des Parties concractantes est directement parvenue à

stare judecătoresc. Aceste acte trebuie să se libereze in forma prescrisă in statul, carele cere estradarea, și să indice infracțiunea despre carea este vorba precum și dispositiunea penală aplicabilă la dînsa. Piesele aceste să fie insoțite, dupre putință, și de descrierea persoanei individului reclamat seau de semnele sale distinctive, carile pot servi la verificarea identității sale.

Art. 9.

Obiectele sesisate in posesiunea individului reclamat să se predeie statului reclamant, dacă autoritatea competentă a statului reclamant ar ordona remiterea.

Art. 10.

Persoana, a căreia estradare se cere pentru una din infracțiunile enumerate in art. 1, se poate aresta provisoriu pe teritoriul statului poftit conform formelor și regulelor prescrise in respectivul stat.

Arestarea provisorie a unei persoane urmărite pentru una din infracțiunile enumerate in art. 1 se poate efectui la avisul trimis prin postă ori telegraf despre esistința unui mandat de arestare emanat in Austro-Ungaria de un funcțiunariu judecătoresc ori polițial, in Țerile de jos de un judecătoriu de instrucțiune (juge commissaire) ori de un funcțiunariu judecătoresc, inse cu condițiunea, ca acest avis să se facă pe cale diplomatică ministeriului imp. și reg. de afaceri esterne al imperiului Austro-Ungariei, dacă individul urmărit ar fi fugit la Austria ori Ungaria, și ministeriului de afaceri esterne a regatului Țerilor de jos, dacă individul urmărit ar fi fugit in Țerile de jos.

Arestarea va fi deasemene facultativă, dacă cererea emanată dela unul din funcțiunarii amintiți mai sus ai părților contractante va fi sosit de a dreptul la

Digitized by Google

une autorité judiciaire de l'autre. Il sera statué sur cette demande suivant les lois du Pays à l'autorité duquel elle aura été faite.

L'individu arrêté provisoirement aux termes de l'alinea 2 et 3 de cet article sera, à moins que son arrestation ne doive être maintenue pour un autre motif, mis en liberté si dans le delai de vingt jours après la date du mandat d'arrestation provisoire l'extradition du détenu n'aura pas été demandée par la voie diplomatique avec les documents requis et dans les formes établies par la présente Convention.

Article 11.

Lorsque dans la poursuite d'une affaire pénale un des Gouvernements contractants jugera nécessaire l'audition de témoins qui se trouvent sur le territoire de l'autre Partie ou tout autre acte d'instruction, une commission rogatoire sera envoyée à cet effet par la voie diplomatique et il y sera donné suite en observant les lois du Pays où l'audition des témoins ou l'acte d'instruction devra avoir lieu.

En cas d'urgence toutefois une commission rogatoire pourra être directement adressée par l'autorité judiciaire dans l'un des Etats à l'autorité judiciaire de l'autre Etat.

Article 12.

Dans le cas où dans une cause pénale la comparution personnelle d'un témoin dans l'autre Pays est nécessaire ou désirée, le Gouvernement du Pays où se trouve le témoin, l'engagera à se rendre à l'assignation qui lui sera adressée à cet effet de la part de l'autre Etat.

Les frais de la comparution personnelle d'un témoin seront toujours supportés par l'Etat requérant et la commission rogatoire qui sera envoyée par la voie diplomatique indiquera la somme qui sera allouée au témoin à titre de

o autoritate judiciare a celei lalte părți. Asupra atărei cereri se va decide dupre legile țerii, cătră a căreia autorități s'a adresat cererea.

Individul arestat provisoriu in basa dispositiunilor cuprinse in alin. 2 și 3 a astui articol, se va pune in libertate, când arestarea nu s'ar pute mânține pentru alt motiv, dacă in restimpul de douedeci dile, numerate dela datul mandatului de arestare, estradarea celui deținut nu s'ar cere pe cale diplomatică cu documentele necesari și in formele fixate in presenta convențiune.

Art. 11.

Dacă unul din guvernele contractante intr'o causă penală ar afla de trebuință, a asculta martori domiciliați in teritoriul de stat al celei lalte părți ori alte acte de instrucțiune, atunci să se trimită o adresă rechisitorie pe cale diplomatică, și care se va aduce la indeplinire dupre legile țerii, in carea au să se asculte martorii ori să se facă actul de instrucțiune.

In casuri urgente judecătoria unui stat se va pute adresa cu adresa rechisitorie immediat la judecătoria celui lalt stat.

Art. 12.

Dacă intr'o causă penală s'ar află de lipsă ori de dorit infățișearea in persoană a unui martore, atunci guvernul statului, in carea se află martorele, il va provoca, de a se conforma citațiunii emanate dela celalalt guvern.

Spesele pentru infățișearea in persoană a martorelui să se supoarte totdeauna de statul, carele a cerut infățișearea, și in adresa rechisitorie medlocită pe cale diplomatică să se indice suma, ce se va disdăuna martorelui drept

Digitized by Google

frais de voyage et de séjour ainsique le montant de l'avance que l'Etat requis pourra sauf remboursement de l'Etat requérant faire au témoin sur la somme intégrale.

Cette avance lui sera faite aussitôt qu'il aura consenti à se rendre à l'assignation.

Aucun témoin, quelle que soit sa nationalité qui, cité dans l'un des deux Pays, comparaîtra volontairement devant les juges de l'autre Pays, ne pourra y être poursuivi ou détenu pour des faits ou condamnations antérieurs ni sous prétexte de complicité dans les faits objets du procès où il figurera comme témoin.

Article 13.

Lorsque dans une cause pénale la confrontation de criminels détenus dans l'autre Etat, ou bien la communication de pièces de conviction ou de documents qui se trouveraient entre les mains des autorités de l'autre Pays, sera jugée utile ou nécessaire, la demande en sera faite par la voie diplomatique et il y sera donné suite à moins de considérations spéciales qui s'y opposent et sous l'obligation de renvoyer aussitôt que possible les détenus et les pièces.

Article 14.

Dans le cas où un individu serait livré par une tierce puissance à l'une des Parties contractantes, l'autre Partie accordera le transit à travers son territoire à moins que l'individu en question ne lui appartienne par sa nationalité et à la condition que l'infraction donnant lieu à l'extradition soit comprise dans l'Article 1 de la présente Convention et ne rentre pas dans les prévisions des Articles 2 et 7.

Pour que le transit soit accordé il suffit que la demande en soit faite par la voie diplomatique avec production en origi-

spese de călĕtorie și petrecere, precum și cât să se avanseze martorelui in comptul astei gratificări de statul poftit pe lângă rentoarcerea următoare din partea statului poftitoriu.

Avansul acesta să se deie martorelui indată ce va declara, că voiesce a se conforma citațiunii.

Nici un martore, carele, fiind citat de către unul din ambele state, s'ar înfățișa de bună voie naintea judecătoriilor celui lalt stat nu va pute fi urmărit ori deținut nici pentru vr'o faptă seau condemnare criminală auterioare, și nici sub pretext de complicitate la fapta, carea formează obiectul procesului, in carele are să se asculte ca martore.

Art. 13.

Dacă intr'o causă penală confrontarea criminalilor deținuți in celalalt stat, ori comunicarea de piese de probă ori acte aflătoare la autoritățile celui lalt stat s'ar afla de utilă ori necesari, atunci respectiva cerere să se facă pe cale diplomatică, și aceasta să se incuviințeze de nu vor sta incontra considerațiuni speciale, și pe lângă obligațiunea, de a remite cum mai curênd pre cei detinuți și actele.

Art. 14.

Dacă un individ s'ar estrada de un al treilea stat către una din ambele părți contractante, partea cea laltă va accorda transitul prin teritoriul seu, când respectivul individ nu va aparține statului astei părți și pe lângă condițiunea, ca estradarea să aibă loc numai pentru una din infracțiunile enumerate in art. I al presentei convențiuni și nici decum să nu intre in prevederile art. 2 și 7.

Pentru incuviințarea transitului ajunge, când cererea se va face pe cale diplomatică și se va produce unul din

Digitized by Google

nal ou en copie authentique d'un des actes énumérés dans l'Article 8.

Le transport aura lieu, quant à l'escorte, avec le concours de fonctionnaires du pays qui a autorisé le transit sur son territoire.

Article 15.

Les Gouvernements contractants renoncent réciproquement à toute réclamation ayant pour objet le remboursement des frais d'entretien, de transport et autres qui pourraient résulter dans les limites de leurs territoires respectifs de l'extradition des prévenus accusés ou condamnés ou par la confrontation accordée des détenus; de même ils renoncent au remboursement des frais occasionnés dans les limites de leurs territoires respectifs par l'exécution des commissions rogataires ainsi que par l'envoi et la restitution des pièces de conviction ou des documents.

Les frais du transport et de l'entretien, à travers des territoires intermédiaires des individus dont l'extradition ou la confrontation aura été accordée, demeurent à la charge du Gouvernement requérant.

Seront de même à la charge du Gouvernement requérant les frais du transit à travers le territoire de l'autre Partie contractante d'un individu dont l'extradition aurait été accordée au Gouvernement requérant par une tierce Puissance.

En cas où le transport par mer serait jugé préférable, l'individu à extrader ou à confronter sera conduit au port que désignera l'agent diplomatique ou consulaire du Gouvernement requérant, aux frais duquel il sera embarqué.

Il est entendu toutefois que le port désigné se trouve dans les limites de l'Etat requis.

Article 16.

Les commissions rogatoires ainsique tous les documents prévus par l'Art. 8

documentele aretate în art. 8 in original ori in copie autentică.

Transportul se va esecuta, intru cât privesce escorta, cu concursul funcțiunarilor țerii, care a incuviințat transitul pe teritoriul seu.

Art. 15.

Amîndoue guvernele renunciază la ori și care reclamațiune relativă la spese, ce s'ar causa pe teritoriile lor respective prin intreținere, transport ori altcum in urmarea estradării inculpaților ori condamnaților celor urmăriți seau in urmarea confrontării incuviințate a celor arestați; de asemene renunciază la spesele resultătoare in intrul teritoriului lor prin adresele rechisitorii și prin remiterea și restituirea pieselor de probă și a actelor.

Spesele de transport și de intreținere, ce resultă pentru arestanții, ce au să se estradaie ori să se confronteze, pe teritoriul statelor intermediare, cad in sarcina statului poftitoriu.

In sarcina statului poftitoriu cad de asemene spesele, ce s'ar causa prin trecerea unui individ estradat de un al treilea stat cătră unul din ambele părți contractante.

Dacă transportul pe mare s'ar areta preferabil, individul de estradat să se conducă in portul, ce-l va desemna agentul diplomatic ori consular al statului poftitoriu, in sarcina căruia cad și spesele imbarcării.

Portul destinat trebuie să fie situat in teritoriul statului poftit pentru estradare.

Art. 16.

Toate piesele de acte și documentele prevĕdute in art. 8, ce se vor comunica

Digitized by Google

qui seront communiqués réciproquement en exécution de la présente Convention devront être accompagnés de part et d'autre d'une traduction allemande ou française à moins que les originaux ne soient rédigés en langue allemande.

Il ne sera fait usage pour ces pièces que de caractères latins ou bien elles seront accompagnées d'une copie en cette écriture.

reciproc la esecutarea convenţiunii presente, trebuie să fie insoţite, atât de o parte cât şi de cea laltă parte, de o traducţiune germână ori francesă, dacă originalele n'ar fi deja redigiate in limba germână.

Piesele aceste vor fi scrise cu litere latine, ori vor fi insoţite de atari copii.

Article 17.

La présente Convention sera exécutoire à dater du vingtième jour après sa promulgation dans les formes prescrites par les lois en vigueur dans les territoires des Hautes Parties contractantes.

Dès ce jour la Convention du 28 août 1852 cessera d'être en vigueur.

Elle sera remplacée par la présente Convention qui continuera à être en vigueur jusqu'à l'expiration de six mois après déclaration contraire de la part de l'une des Hautes Parties contractantes.

La présente Convention sera ratifiée et les ratifications en seront échangées aussitôt que faire se pourra.

En foi de quoi les Plénipotentiaires respectifs ont signée la présente Convention et y ont opposé le cachet de leurs armes.

Fait à Vienne, en double expédition, le 24 novembre de l'an de grâce mil huit cent quatre-vingt.

(L. S.) **Haymerle** m. p.

(L. S.) **de Zuylen de Nyevelt** m. p.

Art. 17.

Presenta convenţiune intră in vigoare in ḑiua a douedecea dupre publicarea efectuită in conformitate cu legile aflătoare in vigoare in teritoriile naltelor părţi contractante.

Din aceeaşi ḑi se abroagă tractatul de stat din 28 August 1852.

El se va suplini prin convenţiunea presentă, carea va remâne in vigoare incă prin şese luni dupre ce se va fi revocat de una din ambele părţi contractante.

Convenţiunea presentă se va ratifica şi ratificaţiunile se vor schimba cât mai curênd.

Spre adeverirea acestora plenipotenţiarii au subsemnat presenta convenţiune şi au intipărit pe ea sigilele lor.

Făcut in Viena in spediţiune duplă la 24 Novembre anul mântuirii 1880.

(L. S.) **Haymerle.**

(L. S.) **de Zuylen de Nyevelt.**

Digitized by Google

Nos visis et perpensis Conventionis hujus articulis, illos omnes et singulos ratos hisce confirmatosque habere profitemur ac declaramus, Verbo Nostro Caesareo et Regio promittentes, Nos omnia quae in illis continentur fideliter executioni mandaturos esse.

In quorum fidem majusque robur praesentes ratihabitionis Nostrae tabulas manu Nostra signavimus, sigilloque Nostro Caesareo et Regio adpresso firmari jussimus.

Dabantur Viennae, die decima tertia mensis Martii, anno Domini millesimo octingentesimo octogesimo primo, Regnorum Nostrorum trigesimo tertio.

Franciscus Josephus m. p.

Liber Baro a **Haymerle** m. p.

Ad mandatum Sacrae Caesareae et Regiae Apostolicae Majestatis proprium:
Franciscus Eques **Riedl** a **Riedenau** m. p.,
J. et R. consiliarius sectionis.

„Presentul tractat de estradare a criminalilor se publică printr'aceasta cu vigoare pentru regatele și țerile representate in senatul imperial.“

Viena, 7 Aprile 1881.

Taaffe. **Pražák.**

Digitized by Google

Foaea legilor imperiale

pentru

regatele și țerile representate in senatul imperial.

Mânunchiul XVI. — Edat și spedit in 26 Aprile 1881.

35.

Ordinațiunea ministeriilor de finance și de comerciu in contelegere cu ministeriile reg. ungurești de finance și de comerciu din 23 Marte 1881,

prin carea se publică un regulament nou despre declarațiunile de incărcătură năilor.

Obligațiunea de a purta cu sine declarațiunea de incărcătură.

§. 1.

Fiecare naie mercantilă, națiunală ori străină, fără distingere de categorie, ce pleacă dintr'un port național la alt port național ori in străinётate, trebuie să aibă o declarațiune asupra mărfurilor incarcate subscrisă cu mâna proprie a comandantului năii, dacă n'ar fi cumva scutită de obligațiunea aceasta in puterea §. 11.

Dacă comandantul năii n'ar sci scrie, atunci va pune el semnul seu naintea a doi martori, carii au să subscrie declarațiunea, și din cari unul va subscrie numele comandantului năii.

§. 2.

Năile mercantile, naționale ori străine carile, venind din străinётate, sunt indreptate spre un port național, precum și in genere toate năile ce se apropie de linia vamală in distanță de patru mile maritime, fără ca să fie constrinse spre aceasta de forță majoră seau de o têmplare, trebuie de asemene să fie provёdute cu o declarațiune de incărcătură.

Conținutul declarațiunii de incărcătură.

§. 3.

In declarațiunea de incărcătură trebuie să fie indicate numerul și semnele coletelor, a lădilor, baloturilor ori a altor recipienți, apoi greutatea, cantitatea și feliul mărfurilor incarcate, precum și separat așa numita paccotiglia (va să dică mărfurile luate cu sine de comandantul năii seau de echipagiu, spre a le vinde in comptul propriu), proviantul năii și efectele călётorilor aflători pe bord.

Digitized by Google

Greutatea, cantitatea și feliul marfei nu trebuie să se insemneze dupre mĕsura și denumirea tarifului de vamă, ci mai vêrtos se permite, de a indica greutatea și cantitatea dupre mĕsurile, dupre cari obiectul se vinde in genere in comerciu.

Inse atât indicațiunea greutății și a cantității cât și aceea a feliului trebuie să fie esacte și să consune cu statul factic al incărcăturii, de asemene și cu numerul și semnele aretate ale recipienților.

Cu privire la mărfurile supuse strecurării, va să dică:

a) lichide, adecă: vin, oleiu, miere, vinars, sirop, sucuri de plante etc.;
b) stridii și scoici de mare;
c) obiectele preparate in lichide, precum: carne, bureți, pesce in salamură ori oleiu etc. nu se cere indicațiunea esactă a atăror mărfuri conținute factic in vase și recipienți; ci ajunge indicarea numerului și a semnelor vaselor și a recipienților; apoi pentru fiecare feliu de marfă cantitatea totală a lor in consunanță cu biletele de incărcătură ori de mesageria năii, fără de a scăde lipsa ori scurgerea.

Dacă o naie, pe lângă alte mărfuri destinate pentru import seau esport, ar ave și atari mărfuri pe bord, ce in comerciul intern sunt asemnate peste țermul maritim la alt oficiu de vamă, atunci aceste să se facă evidente in declarațiunea de incărcătură.

Responsabilitatea comandantului năii și garanța năii și a mărfurilor.

§. 4.

Comandantul năii este responsabil pentru esactitatea declarațiunii asupra incărcăturii năii; pentru necsactitatea declarațiunii se va pedepsi cu pedeapsa amenințată in §. 14.

Intr'asemene casuri garantează pentru pedeapsă naia insași precum și mărfurile aflătoare pe naie; ceste din urmă inse numai dacă ar fi ale comandantului năii, ori dacă proprietariul lor ar fi insuși partașu la contravențiune ori neesactitatea declarațiunii de incărcătură.

Numerul și producerea declarațiunilor de incărcătură.

§. 5.

Declarațiunea de incărcătură să se presenteze autorității numite in §. 6 atât la sosire cât și la plecare intr'un esemplariu, numai in porturi france trebuie să se presenteze la plecare in doue esemplarie.

§. 6.

Declarațiunea se presentează, in porturile aparțiitoare de teritoriul vamal, autorității vamale eară in porturile france autorității de port și sanitatea maritimă.

Ceasta din urmă, indată ce va fi făcut intrebuințarea necesare, are să predeie autorității vamale declarațiunile de sosire, ce sunt a se presenta intr'una cu documentele sanitari, notificând autorității numite rentoarcerea documentelor de plecare din partea fiecărei năi.

Digitized by Google

Visarea declarațiunilor de incărcătură.

§. 7.

Declarațiunea de plecare să se producă impreună cu biletele de incarcare, și de autoritatea chiemată spre aceasta dupre §. 6 se va conferi cu biletele de incarcare; dupre aceea se va provede cu visa și cu sigilul oficial, se va inchide și se va rentoarce comandantului năii. Biletele de incarcare inse se vor preda comandantului năii nesigilate.

Al doilea esemplariu al declarațiunii, presentat in porturile france, precum și in toate casurile declarațiunea de sosire se va reține spre scopurile oficiale.

Declarațiune suplementare.

§. 8.

E oprit a discarca mărfuri necuprinse in manifest.

Dacă dupre primirea documentelor de plecare ar ave a se incarca alte mărfuri, atunci comandantul năii, mai nainte de ce le va fi adus pe naie, are să introducă la oficiu o declarațiune suplementare dimpreună cu biletele de mesagerie asupra incărcăturii celei noue, presentând incă odată declarațiunea de incărcătură sigilată. Oficiul deschide declarațiunea, anexează declarațiunea suplementare, și procede dupre cum s'a prescris in §. 7.

In porturile france să se presenteze un al doilea esemplariu al declarațiunii suplementari.

Declarațiunea de incărcătură la atingerea mai multor porturi.

§. 9.

Dacă mărfurile incarcate pe o naie națiunală ori străină sunt destinate pentru diferite porturi indigene, atunci porturile aceste trebuie să fie insemnate in declarațiunea de incărcătură și in fiecare port va trebui să se insemneze in dosul declarațiunii mărfurile descarcate acolo, in care têmplare declarațiunea să se supuie de nou procedurii prescrise pentru introducerea ei.

In ultimul port ce-l atinge naie intr'atare călĕtorie, declarațiunea de incărcătură se va opri la oficiul, căruia are să se predeie, și comandantul năii are să introducă, călĕtorind cumva mai departe in străinĕtate, o declarațiune nouă de plecare.

Incărcările in porturile intermediari sunt supuse acelorași norme ca și in primul port de plecare.

Tractarea unei declarațiuni de incărcătură ce nu correspunde normelor.

§. 10.

Autoritatea de vamă dintr'un port națiunal, in carele intră o naie sosită dintr'alt port națiunal, are să declare nevalidă declarațiunea, ce n'ar fi inchisă cu sigilul oficial și n'ar fi provĕdută cu legalisarea prescrisă, să se iae comandantului de naie și să se indrumeze procesul penal.

Sigilării oficiale a declarațiunii să se țiie de o potrivă cea efectuită din partea unui organ al veghiei de finance, carele visitează naia in decursul călĕtoriei, deschide declarațiunea și o inchide earăși.

Digitized by Google

Scutirea de a produce declarațiunea de incărcătură.

§. 11.

Scutite de obligațiunea de a ave declarațiuni de incărcătură sunt toate năile mercantile maritime, a cărora incărcătură constă:

1. din obiecte scutite de vamă, ori

2. din atari mărfuri, carile se spedesc cu documente vamale dela un oficiu de vamă la altul, ori

3. din atari obiecte, carile la importul lor se pot vămui de oficii de vamă secundari de classa II fără restricțiune la vr'o cantitate anumită, ori

4. carile sunt compuse din mărfurile indicate in punctul 1, 2 și 3.

Alegatul conține consignațiunea mărfurilor indicate in punctul 1 și 3.

Dispositiunile cuprinse in ordinațiunea presentă despre declarațiunile de incărcătură in genere nu sunt aplicabile la acele năi, cari in puterea §. 10 al legii din 7 Maiu 1879 despre registrarea năilor mercantile maritime (No. 65 al f. l. i.) nu aparțin la categoriile cestor din urmă, dupre cum sunt cele destinate esclusiv spre scopuri de plăcere (Yacht), spre scopurile pescăritului național ori spre scopurile agricole ale agricultorilor, ori ce cele ce servesc esclusiv pentru comunicațiunea de port internă.

De asemene n'au să se aplece dispositiunile presente la năile de resbel și la toate cele lalte năi ale statului seau inchiriate de dînsul, inse comandate de funcțiunarii sei, pentru toate transporturile, ce le execută la ordinul și in comptul guvernului.

§. 12.

Toate vapoarele, carile dupre planurile de cătătorie publicate de mai nainte efectuiesc călătorii periodice, pot usa de următoarele facilitări:

1. Declarațiunea de incărcătură nu se va visa oficial și nici se va pune sub sigil; ca se poate subscrie atât de comandantul năii cât și de intreprindere ori un agent al ei și se predă la plecare.

In cele lalte se recere, fără destingere de pleacă naia dintr'un port franc ori dintr'un port situat in teritoriul vamal, un duplu esemplariu, carele trebuie să conțiie toate mărfurile, și anume separat pentru fiecare port de destinațiune.

In fiecare port de plecare trebuie să se lese câte un esemplariu asupra tuturor mărfurilor incarcate intr'insul, și aceasta se poate face seau prin copii de pe toate spediținile compilate pentru singuritele porturi de destinațiune, cât și printr'o declarațiune ce cuprinde toate ceste din urmă.

In fiecare port de sosire să se predeie spediținea compilată pentru dînsul.

2. Efectele pasagierilor nu se vor primi in declarațiunea de incărcătură.

§. 13.

Năile numite traghetti de mai puțin de dece tonele, ce medlocesc comunicațiunea dintre localități vecine, sunt scutite de purtarea declarațiunii de incărcătură.

Dacă inse aceste năi ar transporta din porturi france mărfuri supuse vămii, ce n'ar fi acoperite cu documente vamale, au să poarte pentru aceste mărfuri declarațiuni dupre dispositiunea §. 12.

Digitized by Google

Dispositiuni penale.

§. 14.

Contravențiunile la normele despre declarațiunile de incărcătură se vor pedepsi dupre următoarele dispositiuni:

1. Dacă comandantul năii, carele trebuie să fie provědut cu o declarațiune de incărcătură, n'ar fi avênd atare declarațiune, ori dacă aceasta n'ar conține recerințele prescrise, ori la provocarea funcțiunarilor indreptățiți spre aceasta prin lege ar refusa producerea declarațiunii ori conferirea unei copii de pe dînsa, ori dacă sigilul prescris al declarațiunii s'ar afla vătĕmat, atunci se va supune unei pedepse financiari de ordine dela 2—200 florini, afară de pedepsele, la cari ar pute fi supus pentru contrebandă intentată.

2. In următoarele casuri irregularitățile in declarațiunea de incărcătură se vor privi ca contrebandă intentată:

a) dacă un obiect esistent s'ar retăce cu totul;

b) dacă feliul și cantitatea mărfurilor ar fi atât de neesact indicată, că in locul unui obiect esistent supus vămii, s'ar fi inscris in declarațiunea de incărcătură unul scutit de vamă, ori in locul celui esistent, supus unei prohibițiuni de import seau esport, un obiect ce nu este supus astei restricțiuni, — in fine in loc de cel esistent supus unei vămi mai mari, un obiect supus unei vămi mai mici, și intr'amîndoue casurile:

c) dacă s'ar tracta de mărfuri supuse vămii de import, naia ar fi indreptată spre un port al teritoriului vamal austro-ungar, ori s'ar afla intr'o depărtare mai mică de patru mile maritime dela linia vamală, — eară de s'ar tracta de mărfuri supuse vămii de esport, naia ar fi destinată pentru străinĕtate ori o eschidere de vamă.

Aretarea neesactă a cantității mărfurilor este inse atunci scutită de pedeapsă, când cantitatea esistentă in faptă ar intrece cea indicată cu mai puțin de 10%. Această dispositiune excepțiunală nu va ave loc atunci, când ar fi vorba de obiecte, ce sunt a se vămui dupre piese.

Dacă inse naia dintr'un port al teritoriului de vamă austro-ungar ar fi indreptată spre un port franc ori un port estern, atunci mărfurile aflate inse necuprinse in declarațiune, neaparținênd ele de categoria obiectelor de monopol și nefiind ele supuse unei vămi de esport ori unei prohibițiunii de esport, nu vor forma pentru această singură lipsă obiectul procedurii penale, ci trebuie să se inscrie suplementar in declarațiunea de incărcătură compilată seau de compilat.

Inse in casul, când o naie menită pentru ori și care port, s'ar apropia de linia vamală pênĕ la depărtarea aretată in §. 2, mărfurile nenscrise in declarațiunea prescrisă ori neacoperite de nici o declarațiune să se tracteze ca obiect al unui atentat de o contravențiune financiare de pedepsit ca contrabandă.

3. Ca neesactitate in declarațiune să se privească, dacă un obiect neesistent s'ar declara, dacă cantitatea declarată ar fi mai mare decum cea esistentă in fapt, ori dacă dela mărfurile declarate taxa ar fi mai mare decum pentru obiectele esistente.

Ivindu-se din imprejurări că partea a avut intențiunea, de a intenta a strâmbătăți financele ori de a zădărnici mĕsurile de priveghiere, și n'ar pute justifica pe deplin neesactitatea, atunci atari casuri să se tracteze ca contravențiuni financiari grele.

Digitized by Google

Ca neesactitate să se privească de asemene și fiecare indicare neesactă a pachetelor și a recipienților, chiar și când intreaga cantitate declarată ar consuna cu cantitatea faptică.

Asemene și la neesactități in declarațiunea de mărfuri nu va ave loc, pe lângă restricțiunile aretate mai sus (punctul 2 alinia pe nultimă), vr'o pedeapsă, când naia dintr'un port al teritoriului vamal austro-ungar ar fi indreptată spre străinětate ori spre un port franc, in care cas declarațiunea de incărcătură se va rectifica numai din puterea oficiului.

4. Instrucțiunea și pedepsirea tuturor contravențiunilor aretate in paragraful present va urma dupre dispositiunile date pentru contravențiunile financiari, și anume se vor apleca:

a) dacă naia a plecat seau era să plece dintr'un port al teritoriului vamal austro-ungar, — dispositiunile penale financiari ce au valoare intr'acest port;

b) dacă naia a plecat seau era să pleca din unul din porturile france Trieste ori Fiume, — dispositiunile penale financiari ale acelei localități situate in teritoriul vamal, pentru carele incărcătura ori partea ei cea mai mare este destinată, cară dacă acest loc de destinațiune este celalalt port franc ori străinětatea, — dispositiunile penale financiari, ce au valoare in piața de plecare, eventual in teritoriul administrativ vamal invecinat cu portul de plecare.

In casurile, in carile o naie venind din străinětate este destinată pentru un port situat in teritoriul de vamă austro-ungar, ori când o naie destinată pentru ori și care port se apropie de linia vamală austro-ungară pênă la patru mile maritime (§. 2), să se aplece dispositiunile penale financiari, ce au valoare in respectivul port de destinațiune, eventual in teritoriul, de carele naia s'a apropiat pênă la distanța amintită.

Dacă inse o naie, ce vine din străinětate, ar fi destinată pentru unul din ambele porturi france din Trieste ori Fiume, atunci să se aplece dispositiunile penale financiari, ce au valoare in teritoriul administrativ vamal din vecinătatea teritoriilor ale respectivelor porturi france.

§. 15.

Dispositiunile presente intră in vigoare la 1. Maiu 1881.

Dintr'accastă di nainte se abroagă toate normele, ce in present se află in vigoare, dacă ar privi obiecte regulate prin dispositiunile presente.

Dunajewski. **Pino.**

Alegat

la §. 11, No. 1 și 3 al ordinațiunii relative la introducerea unui regulament nou despre declarațiunilor de incărcătură.

8. *a)* Grâu,
alac,
grâu amestecat,
secară,
orz,
malt,
ověs,
păpușoi,
hrișcă,

Digitized by Google

meiu,
bob, lupine, mazere, linte și măzerichie;
c) făină,
producte măcinate, adecă: grăunțe rotunjite, urluite și curățite, crupe mari și mici.

9. *a)* Barabule,
alte fructe de câmp și plânte de grădină proaspete,
struguri proaspeți,
alte poame proaspete;
b) cârligă de viță de viie,
alte plante vii, și in oale și ciubere,
grâne in snopi,
fructe păstăioase in frunde,
fên,
paie și trestie,
frunde de palmi,
rădicină de cicoare proaspetă și uscată, in bucăți intregi, și mărunțită, inse nu așa, ca să deviie surogat de cafea,
anis, coriandru,
anason,
secărică,
rapiță,
semînță oleioasă, altele,
semînță de trifoiu,
semînță de mustariu, mustariu măcinat in bute etc.
Toate plântele și părțile de plânte nenumite in special, proaspete ori uscate.

11. *i)* Cai,
mânzi.

12. *a)* vênat și paseri de tot feliul, viie ori moarte, cu excepțiunea de cerbi, căprioare, capre selbatece și porci selbateci;
b) stupi cu albine vii;
c) lipitori,
alte animale nenumite in special.

13. Piele de vițel,
piele de oaie, de miel, de capră și de ied,
piele de epure și de iepure de moscă,
toate cele lalte piei cu și fără lână brute (verde ori uscate, și sarate ori presurate cu var, mai departe inse neprelucrate).

14. Pĕr de cal, brut ori prelucrat,
ori ce alt pĕr, brut ori prelucrat (și anume pieptenat, fiert, colorit seau macerat, și in formă de creți),
peri țepoși și scăderi de peri țepoși,
pene de găteală, neprelucrate,
pene de scris,
pene de pat,
pene de scris intregi, brute și pregătite,
pene, toate cele lalte nenumite in special.

Digitized by Google

15. *e)* oue de tot feliul,
lapte (și prins), smêntână, brânză de vacă;
f) miere, stupi de albine dimpreună cu miere și ceară, b e s i c i ș i m a ț e, proaspete, sarate și uscate, beșici de moron, c o a r d e d e m a ț e, animale, implute,
producte animalice, nenumite in special.
16. *c)* S e u, a n i m a l i c.
17. *c)* O l e i u d e p a l m i ș i d e n u c d e c o c o s, u n t de cocos și de palmi in b u t o a i e.
22. *a)* Pâne, ordinare, albă și neagră, pesmeți comuni (dișî de mare).
23. *a)* Lemn de foc de tot feliul, și scoarță de lemn, tufari, crengi, nuiele, vreascuri, argăseală leșiată și turte de argăseală,
lemn ferestuit,
doage, scânduri,
ori și ce alt lemn de treabă prelucrat brut cu excepțiunea foilor de placagiu;
b) lemn de treabă, esotic, in butuci, scânduri și subțiri seau groase,
cărbuni de lemn,
turfă și cărbuni de turfă,
lignite și cărbuni fosili bruni,
cărbuni fosili,
coaks și toate materiele solide artificioase, produse dintr'acest material.
24. Chilibar și massă de chilibar, gagat,
spumă de mare,
trestie de scaune, nedespicată, nemacerată, necolorită,
scăḑeturi de trestie de scaune,
bastoane, trestii, mai fine,
nuci de cocos și de coquillas și coji de nuc de cocos,
nuci de areca și nuci pietroase,
coarne, placă de corn, vêrfuri de corn,
unghii, pecioare, copite,
os de pesce, brut,
fildișu și alți dinți de animale,
oase,
baga,
scoică de mărgăritariu brută ori numai despicată, turtită ori tăietă in plăci, in bucăți și inscăḑeturi,
părețî de scoică bruți ori numai despicați etc.,
mărgean brut, și găurit, inse necurătit și netocit.
25. Minerale metalice, și preparate s. e.
stufe de plumb,
stufe de fier,
galmei,
stufe de cobalt, nickel și zink,
pământ și materii mineralice, și arse, dilavate ori măcinate, s. e.
var,
cement,
gips,
mangan,

Digitized by Google

pământ pentru intrebuințare tecnică,
grafit,
cretă și piatră brută,
plăci de ardesie,
pietre de pavat,
marmoră,
piatră, brută, necioplită,
piatră, cioplită, ferestuită,
toți articolii cei lalți din posițiunea de tarif 25.

27. *a)* Lemn de colorit in trunchi,
indigo,
coșenilă, grăunțe de kermes,
silvestru,
orlean, kino, Lac-Dye,
catechu,
cuercitron,
alte scoarțe de arbori, rădicini, frunțe, flori și fructe de colorit,
ghindă și coajă de ghindă,
gogoașe, vallonea,
gogoașe de răstic,
sumac,
alte scoarțe de colorit.

28. *a)* reșină, ordinare,
colofoniu,
catran (afară de catrau de cărbuni fosili buni și de catran de ardesie),
unsoare de catran pentru trăsuri,
ozocherit (ceară de pământ),
asfalt și alte reșini de pământ, smoale de pământ, reșină de copal, de damar, gumilac, nealbit,
gumi arabic, gumi Gedda, gumi Senegal, gumi guta, gumi Tragant,
oleiu de terpentin, oleiu de pin, oleiu de smoală,
oleiu de reșină, estract de pin, terpentin, vêsc,

29. *a)* Bumbac brut, pieptĕnat, colorit, scăderuri de bumbac.

31. Lin,
cânepă,
iută, și alte materii de tors vegetabile afară de bumbac, brută, topită, meletată ori pieptĕnată și in scăderuri,
earbă de mare,
bumbac selbatec,
vată de bumbac selbatec.

32. *a)* Tort de mână.

33. Lână brută, spalată, pieptĕnată, colorită, albită, măcinată și in scăderuri,
lână artificială (lână Shoddy).

35. *a)* gogoși de viermi de matasă,
scăderuri de matasă, netoarse;

b) matasă depanată, netoarsă ori toarsă, nici albită, nici colorită, și resucită, inse nempreunată cu alte materii de tors,

Digitized by Google

cârți de matasă (scăderuri de matasă toarsă) și albiți, inse necoloriți, resuciți, inse nempreunați cu alte materii de tors.

43. *a)* Hârtie sugace, ordinare și sură; hârtie aspră de impachetat (cu seau fără cleiu),
carton ordinar (și carton pierre), carton cătrănit (pâslă cu asfalt),
massă de fibre de lemn, carton de apasat pănura,
hârtie și table de ardesie, nempreunate cu alte materii, hârtie de pomice,
hârtie de steclă de nisip și de smiridă, pănură de pomice și de smiridă,

44. *a)* Cauciuc, brut ori curățit,
gutapercha, brută ori curățită.

48. *a)* Mărfuri de lemn, de tot ordinari, cu excepțiunea mărfurilor de joc pentru copii colorite cu coloare verde, și adecă: mărfuri de dogari, strugari, dulgheri din lemn, incă și mărfuri de lemn numai geluite și lucruri de rotari; machine grosolane (și scaune de strugari, mangane, mori, teascuri, roți de tors și stative), mărfuri de coșarcari grosolane (s. e. coșuri de impachetat, de carat, de carĕ, de schimburi, vêrșe etc.), mături de nuieluțe, unelte de agricultură, grădinărie și bucătărie, jucării grosolane, numai geluite, sepate ori strugărite, toate mărfurile aceste nici colorite, macerate, vernicite, date cu lac ori poleite, și nici impreunate cu alte materii.

50. *a)* Lucruri de săpători de piatră: blăni de ușă și feresci, stâlpi și părți de stâlpi, rigole, țevi, albii etc. netocite, cu excepțiunea celor de alabastru și marmoră, pietre de cercat aierul, pietre de ascutit și frecat, fără combinare; pietre de moară și cu cercuri de fier ori in capsule de metal; plăci și pietre de litografat, tăiete, nepoleite (plăci de Kehlheim, nepoleite),
globulețe de marmoră etc.,
turnături de monete, pietre tăiete etc. in gips ori pucioasă.

51. *a)* Pietre numite Chamott și cărămidi,
alte cărămidi de zidit și acoperit,
tubi de lut,
ornamente de clădiri de edificie și de terracotta,
mărfuri de argilă ordinari, adecă: vase de olari comune, sobe ordinari, olane de sobe și plăci de lut de oale,

52. *a)* Pilitură de fier și căderuri de sub ciocan.

54. *c)* Aramă, brută, in bucăți, rosete, discuri, țandure și boțuri, chiar și fărimături vechi și in căderuri,
Nickel, brut, in bucăți, rosete, discuri, țandure și boțuri, chiar și fărimături vechi și in căderuri (și burete de nickel),
cositoriu, brut, in bucăți, rosete, discuri, țandure și boțuri, chiar și fărimături vechi in căderuri.
zinc, brut, in bucăți, rosete, discuri, țandure și boțuri chiar și fărimături vechi și in căderuri,
antimon, brut, in bucăți, rosete, discuri, țandure și boțuri chiar și fărimături vechi și in căderuri,
alamă, brută, in bucăți, rosete, discuri, țandure și boțuri chiar și fărimături vechi și in căderuri,

Digitized by Google

packfong, brut, in bucăți, rosete, discuri, țandure și boturi chiar și fărimături vechi și in căđeturi,
tombac, brut, in bucăți, rosete, discuri, țandure și boturi chiar și fărimături vechi și in căđeturi,
alte metale și amalgame de metale nefine nenumite in special, brute, chiar și fărimături vechi și in căđeturi,
argint viu.

56. *a)* Aur și argint (brut, in boțuri, vergele, plăci, grăunțe, pulbere, pagamente [vergele mestecate cu aramă], vechiu sfărimat și ars),
platin (brut, ca stufă, topit seau ca burete, și platin vechiu sfărimat),
alte metale fine, nenumite in special (brute, vechi sfărimate);
b) monete de aur,
monete de argint,
alte monete (și medalii, monete rare și de suvenire) de metale fine.

59. *a)* Instrumente, chirurgice, astronomice, optice (cu excepțiunea ochilarilor prinși și a lornetelor), instrumente matematice, fisicale și chemice pentru laboratorii.

63. *a)* Arsen, acid arsenical (cu excepțiunea acidului de arsen),
sulfur de arsen (operment, realgar),
borax, brut, și acid boric,
kolkothar (Engelroth),
ethiop marțial,
safran marțial,
corosiuni de fier de tot feliul,
acid de lemn, brut (necorrespunsetoriu pentru consumațiune),
vitriol marțial,
ape minerale, naturale și artificiale,
cupru calcinat,
oxid de cositoriu,
cenușă de zink (oxid de zinc sur)
tutia alexandrina (nihilum griseum),
potassă (carbonat de potassă, necurățit, chiar și cenușă de lemn nelișiată),
silitră, brută (nitrat de potassă),
azotat de sodă (silitră de Chili) brut,
pucioasă (in bucăți și vergi), și măcinată și
floare de pucioasă,
antimon brut,
tartar, brut,
tartar, rafinat (floare de tartar cremor tartari),
citrat și tartarit de calciu,
zaffer,
smalt,
ploaie de steclă.

64. *a)* Gumi de amidon,
surogate de gumi (dextrin, leiogomme).

66. *a)* Mărfuri de aprins, ordinari, adecă: fitiluri cu pucioasă, lemnușe, fidibus de frecat, ească, naturală, preparată; ească, artificială; aprinsetoriu (natural, artificial); hârtie de aprins.

Digitized by Google

67. *a)* Cărți, hârtii imprimate și calendare, gazete, anunciuri,
carte (sciințifice),
musicalii,
hârtie, scrisă (acte și manuscripte),
icoane pe hârtie, adecă: de pe sepături in aramă și otel, in piatra, in lemn, icoane imprimate in colori, fotografii etc.
b) tablouri pe lemn și metale nefine, nevernicite, pe pânză și piatră, apoi tablouri originale și desemnuri pe hârtie.
place de imprimat icoane de metal nefin, piatră ori hârtie,
statue (și buste și figure de animale) reliefuri redicate și adâncate de piatră in piese, mai grele de 5 kilograme, de asemene statue, buste și figuri de animale de metal ori lemn, cel puțin inse in mărime naturală.

68. *a)* Sări de gunoit;
b) gunoiu animalic,
alt gunoiu,
gunoiu, artificial,
cenușă de lemn, leșiată,
cenușă de cărbuni fossili,
cenușă de oase,
făină de oase,
cărbuni de oase (chiar și mestecate cu acide),
coarne, rase,
unghii,
sânge (fluid și inchiegat),
vine de animale,
remășițe dela fabricațiunea leșiei de sânge,
apă amoniacală (apă din usinele de gaz),
drojdii, cu excepțiunea drojdiei solide,
remășițe, vêrtoase, dela fabricațiunea oleielor grase, și măcinate,
tărițe și pleavă,
aședeturi, spălături, tescuine,
scădeturi dela fabricațiunea de steclă, picadil, steclă și hârburi de argilă,
scădeturi de prepararea de ceară,
scădeturi dela bureți maritimi fini și ordinari,
scădeturi de piei, și bucăți de curele vechi și intrebuințate și alte cădeturi de piele apte numai pentru fabricațiunea de cleiu,
cauciuc și gutapercha, piese vechi și in scădeturi;
c) sdrențe, scădeturi pentru fabricațiunea de hârtie,
tăieturi de hârtie, maculatură,
mărfuri de funeri, vechi,
jumătate fabricate,
șarpie.

Digitized by Google

Foaea legilor imperiale

pentru

regatele și țerile representate in senatul imperial.

Mânunchiul XVII. -- Edat și spedit in 3 Maiu 1881.

36.

Legea din 10 Aprile 1881,

prin carea se modifică dispositiunea apendicelui la regulamentul electoral al senatului imperial in pr.vința ținutului electoral in Galiția, d) comune rurale, No. 15.

Cu consimțirea amînduror camerilor ale senatului imperial aflu de bine a ordina cele ce urmează:

§. 1.

Dispositiunea apendicelui la regulamentul electoral al senatului imperial in privința ținutului electoral in Galiția, *d)* comune rurale, No. 15 se modifică și are să sune:

15. Stryj, Skole cu locul electoral Stryj;
Żydaczów, Mikołajów, Żurawno cu locul electoral Żydaczów;
Drohobycz, Medenice, Podbuż cu locul electoral Drohobycz.

§. 2.

Legea presentă intră in vigoare cu ḑiua, in carea pretura Żydaczów va incepe activitatea sa.

Viena, 10 Aprile 1881.

Francisc Josif.

Taaffe.

Digitized by Google

37.

Legea din 11 Aprile 1881,

despre favoririle pentru fundațiunile inființate cu ocasiunea serbării aniversării mele de cincideci de ani, apoi pentru acelea ce s'au inființat seau se vor inființa cu ocasiunea căsătoriei Alteței Sale imperiale a principelui de coroană Rudolf, precum și pentru mai multe fundațiuni inființate in regatul Meu Galiția și Lodomeria cu marele ducat al Cracoviei in privința timbrului și a taxelor.

Cu consimțirea amînduror camerilor ale senatului imperial aflu de bine a ordina cele ce urmează:

Art. I.

Pentru fundațiunile humanitari, filantropice și de instrucțiune, ce s'au inființat cu ocasiunea serbării aniversării Mele de cincideci de ani, apoi pentru cele ce s'au inființat deja seau se vor inființa in viitoriu in urmarea căsătoriei Alteței Sale imperiale a principelui de coroană Rudolf, precum și pentru acelea, carile in urmarea presenței Mele in regatul Galiției și Lodomeriei cu marele ducat al Cracoviei in Septembre 1880 s'au inființat de vicepreședintele camerii advocaților din Leov Dr. Josif Casimir Malinowski și de marele proprietar Nicolau Aywas, se accordează scutirea de timbru și cuvenințele immediate, ce decad dupre p. d. t. 96 *a* și *b* a legii din 13 Decembre 1862, No. 89 al f. l. i.

Art. II.

Cu esecutarea astei legi, ce intră in vigoare cu ḑiua publicațiunii, se insărcinează ministrul de finance.

Viena, 11 Aprile 1881.

Francisc Josif.

Taaffe. **Dunajewski.**

38.

Legea din 13 Aprile 1881,

prin carea se recunoasc profesorilor dela scolile de stat de obstetrice adaosele cincenari eară vĕduvelor acestora se accordează pensiunea cuvenitoare dupre posițiunea bărbatului.

Cu consimțirea amînduror camerilor ale senatului imperial aflu de bine a ordina cele ce urmează:

§. 1.

Salariul profesorilor dela scolile obstetrice de stat, fixat prin legea din 6 Iuniu 1872 cu 900 fl. pe an, se va mări la fiecare cinci ani, ce-i va fi petrecut atare profesor — fie nainte ori dupre intrarea in vigoare a legii presente — in posițiunea aceasta, pênĕ inclusiv la al cincispreḑecelea an al astui serviciu cu câte 200 fl.

Digitized by Google

§. 2.

Vĕduvele profesorilor dela aceste scoli primesc o pensiune conformă posițiunii barbatului de 350 fl. pe an.

§. 3.

Legea presentă intră in vigoare la 1. Iuliu 1881.

§. 4.

Ministrul Meu de culte și instrucțiune este insărcinat cu esecutarea legii presente.

Viena, 13 Aprile 1881.

Francisc Josif.

Taaffe. **Conrad-Eybesfeld.**

39.

Publicațiunea ministeriului de finance din 13 Aprile 1881,

relativă la obligațiunile rentei de noate austriace cu cinci percente.

Obligațiunile imprumutului de rente de stat i. r. austriac scutit de imposite cu interese de 5% in valută austriacă, ce s'a creat cu legea din 11 Aprile 1881, No. 33 al f. l. i., se vor emite in piese sunătoare la presentator de câte 100 fl., 200 fl., 1000 fl. și 10.000 fl. val. austr.; pe nume se vor libera numai asupra sumelor, ce se vor pute impărți cu 100 fără de rest.

Cu privire la schimbarea obligațiunilor rentei de noate de 5 percente intre olaltă, la compunerea, transscrierea seau separarea lor, apoi cu privire la asemnarea respunderii intereselor la aceste obligațiuni au să se aplece dupre inteles dispositiunile date pentru obligațiunile rentei de aur de 4 percente (publicațiunea din 27 Ianuariu 1877, No. 8 al f. l. i. și din 18 Iuniu 1878, No. 58 al f. l. i.).

Dunajewski.

40.

Publicațiunea ministeriului de finance din 16 Aprile 1881,

despre estinderea atribuțiunilor de vămuire a oficiilor de vamă secundariu de I. classă din Cittavecchia in Dalmația.

Oficiul de vamă secundariu de I. classă din Cittavecchia in Dalmația se inzestrează cu atribuțiunile de vămuire a unui oficiu de vamă principal de classa II. Această estindere a autorisațiunii intră in vigoare la 1. Maiu 1881.

Dunajewski.

Digitized by Google

41.

Publicațiunea ministeriului de finance din 16 Aprile 1881,

despre estinderea atribuțiunilor de vămuire a oficiilor de vamă secundari de classa II din S. Martino și Pucischie in Dalmația.

Oficiile de vamă secundari de classa II. din S. Martino și Pucischie in Dalmația se autorisează a vămui la import cafeaua, crudă și arsă, pênĕ la 40 Klgr.; zaharul brut dela și peste numerul 19 de standard holandes pênĕ la 50 Klgr.; oleile minerale ușoare și rafinate de după p. d. t. 28, *d*, 3 *bb* pênĕ la 1000 Klgr. și torturi de lână de după p. d. t. 34, *a* și *b* pênĕ la 10 Klgr.

Dunajewski.

Rectificare.

In mân. X al foii legilor imperiale, edate in 31 Marte, și anume in ordinațiunea ministeriului de comerciu din 7 Marte 1881, No. 21 al f. l. i., să se puie in tabela de pe pagina 40 la rubrica „mucurile“ fânarelor laterale, cu valoare pentru dimensiunile aretate acolo, adnotațiunea verticală „**dimensiuni minimale**“.

Digitized by Google

Foaea legilor imperiale

pentru

regatele și țerile representate in senatul imperial.

Mânunchiul XVIII. — Edat și spedit in 6 Maiu 1881.

42.

Convențiunea din 10/22 Februariu 1873,

dintre imperiul Austro-Ungariei și principatul României, despre joncțiunea căilor ferate ale amînduror părților lîngă Suceava (Iței).

(Incheiată in Bucuresci la 10/22 Februariu 1873; de Maiestatea Sa imp. și reg. Apostolică ratificată in Viena la 15 Februariu 1881; ratificațiunile schimbate in Bucuresci la 14/26 Februariu 1881.)

Nos Franciscus Josephus Primus,

divina favente clementia Austriae Imperator;

Apostolicus Rex Hungariae, Rex Bohemiae, Dalmatiae, Croatiae, Slavoniae, Galiciae, Lodomeriae et Illyriae; Archidux Austriae; Magnus Dux Cracoviae; Dux Lotharingiae, Salisburgi, Styriae, Carinthiae, Carnioliae, Bucovinae, superioris et inferioris Silesiae; Magnus Princeps Transilvaniae; Marchio Moraviae; Comes Habsburgi et Tirolis etc. etc.

Notum testatumque omnibus et singulis, quorum interest, tenore praesentium facimus:

Quum a Plenipotentiario Nostro atque illo Altitudinis Suae Romaniae Principis ad promovendas et dilatandas relationes viarum ferrearum inter Utriusque Nostrum ditiones existentium conventio die decima mensis Februarii anni millesimi octingentesimi septuagesimi tertii Bucorestae inita et signata fuit, tenoris sequentis:

Digitized by Google

Textul original.

Le Gouvernement de Sa Majesté l'Empereur d'Autriche, Roi de Bohème etc., et Roi Apostolique de Hongrie, et

le Gouvernement de Son Altesse le Prince de Roumanie,

animés du désir de faciliter et de régler les relations des deux Etats limitrophes par la jonction de leurs voies ferrées ont consenti et accepté tout d'abord la jonction à Itzkani-Burdujeni et viennent par la présente Convention donner une sanction à la jonction de la ligne Czernowitz-Suczawa à la ligne Suczawa-Roman-Iassy, et régler d'un commun accord, les questions de police, de douane et autres qui se rapportent aux relations internationales au dit point de jonction.

Par conséquent ils ont nommé à cet effet pour leurs plénipotentiaires, savoir:

Sa Majesté Impériale et Royale Apostolique:

Monsieur le Baron Ottocar de Schlechta-Wssehrd, Conseiller aulique, Agent diplomatique et Consul Général, Chevalier des Ordres de Léopold et de la couronne de fer etc. etc., et

Son Altesse le Prince de Roumanie:

Monsieur Georges Costa-Foru, Son Ministre Secrétaire d'Etat au Département des Affaires Etrangères, Grand Cordon de l'Ordre du Medjidié et de celui de St. Stanislas etc. etc.,

lesquels, après s'être communiqué leurs pleins pouvoirs, trouvés en bonne et due forme, sont convenus des articles suivants:

Article I.

Chacun des deux Gouvernements fixe et approuve les programmes des convois et les tarifs des lignes situées sur son territoire.

Les tarifs devront être fixés, autant que faire se peut, selon les mêmes principes et favoriseront autant que possible les besoins du commerce international.

Traducţiune.

Guvernul Maiestăţii Sale Impĕratului Austriei, Regele al Bohemiei, etc. şi Regele Apostolic al Ungariei şi

guvernul Alteţei Sale Principe al Românieĭ,

animaţi de dorinţa de a inlesni şi regula relaţiunile ambelor State limitrofe prin joncţiunea căilor lor ferate, au consimţit şi acceptat mai întâiu joncţiunea la Iţcani-Burdujeni, şi vin, prin convenţiunea de faciă, a da o sancţiune joncţiunei liniei Cernăuţi-Suceava cu linia Suceava-Roman-Iaşi, şi a regula, printr'un comun acord, cestiunile de poliţie, de vamă şi altele cari se raportă la relaţiunile internaţiunale la disul punct de joncţiune.

In consecinţă ele au numit, pentru acest efect, plenipotenţiari ai Lor, adecă:

Maiestatea Sa Impĕrială şi Regală Apostolică:

pre Domnul Baron Ottocar de Schlechta-Wssehrd, consilier aulic, agent diplomatic şi consul general, cavaleriu al ordinului Leopold şi al coroanei de fer etc.;

Alteţa Sa Principele Românieĭ:

pre Domnul George Costa-Foru, ministrul Seu, secretar de Stat la departamentul afacerilor esterne, mare cordon al ordinului Medjidie şi Sântului Stanislav, etc.,

cari, după ce şi-au comunicat deplinele lor puteri, găsite in regulă, au convenit asupra articolilor următori:

Art. I.

Fiecare din ambele guverne fixează şi aprobă programele convoiurilor şi tarifele liniilor situate pe teritoriul seu.

Tarifele vor trebui fixate, pe cât se va pute, după aceleaşi principie şi vor favorisa, pe cât va fi posibil, trebuinţele comerciului internaţiunal.

Digitized by Google

Un train au moins par jour parcourra la ligne de Suczawa à Iassy et réciproquement pour le transport des voyageurs, en correspondant autant que possible avec les départs et les arrivées des lignes de continuation.

Les autres dispositions seront de même réglées selon l'intérêt de la commodité des communications en tant que les hauts Gouvernements contractants se sont assurés par leurs actes de concession l'intervention nécessaire sur l'administration du chemin de fer en question.

Article II.

En ce qui concerne le prix de transport ainsi que les temps de l'expédition, les habitants d'un pays ne seront point traités dans l'autre moins favorablement que les régnicoles.

Article III.

La police des gares sera faite en première ligne par les employés du chemin de fer, sous la surveillance des autorités compétentes de chacun des deux états, et conformément aux lois et réglements en vigueur sur le territoire respectif.

Article IV.

La gare d'Itzkani (près Suczawa) sera la seule station intermédiaire entre les deux lignes concédées de côté et d'autre à la société Lemberg-Czernowitz-Iassy.

Les offices de frontière des deux pays seront réunis dans cette gare.

Article V.

La pleine souveraineté, y compris le droit de justice et de police dans cette gare commune seulement pour la communication et les opérations douanières, de même sur les tronçons des lignes compris entre cette gare et la frontière, restera exclusivement réservée à celle des parties contractantes sur le territoire

Un tren cel puţin pe ḑi va percurge linia de la Suceava la Iaşi şi reciproc, pentru transportul călĕtorilor, corespunḑênd, cât va fi posibil, cu pornirile şi sosirile liniilor de continuaţiune.

Cele lalte dispoziţiuni se vor regula asemene după interesul şi comoditatea comunicaţiunilor, pe cât inaltele guverne contractante şi-au asigurat, prin actele lor de concesiune, intervenţiunea necesare in administraţiunea drumului de fer in cestiune.

Art. II.

In ceea ce privesce preţul de transport, precum şi timpurile de expediţiune, locuitorii unei ţeri nu vor fi tractaţi in cea laltă mai puţin favorabil ca indigenii.

Art. III.

Poliţia garelor se va face mai ântâiu de impiegaţii drumului de fer sub priveghierea autorităţilor competinte ale fiecărui din ambele state, şi conform legilor şi regulamentelor in vigoare pe teritoriul respectiv.

Art. IV.

Gara Iţcani (lûngă Suceava) va fi singura staţiune intermediare intre cele doue linii concedate, de o parte şi de alta, societăţii Leov-Cernăuţi-Iaşi.

Oficiurile de frontieră ale ambelor ţeri vor fi reunite in această gară.

Art. V.

Deplina suveranitate, cuprinḑêndu-se dreptul de justiţie şi de poliţie in această gară comună numai pentru comunicaţiune şi operaţiunile vamale, precum şi pe liniile cuprinse intre această gară şi frontieră, va remâne exclusiv reservată aceleia din părţile contractante, pe teritoriul căreia gara frontieră se află situată;

Digitized by Google

de laquelle la gare frontière se trouve située; néanmoins le Gouvernement voisin aura la faculté:

1. de faire des enquêtes contre ceux de ses propres sujets qui seraient employés dans la dite gare et sur le dit tronçon pour tout crime ou délit dont ils se seraient rendus coupables envers leur pays;

2. en ce qui concerne la justice civile, la faculté:

a) de régler les successions de ces mêmes fonctionnaires ou employés;

b) de déclarer en état de faillite la fortune des dits fonctionnaires ou employés et de procéder à la liquidation eventuelle.

Toutefois la justice du pays garde son droit de déclarer spécialement en état de faillite les biens qui se trouveraient sur son territoire.

Les Gouvernements contractants fourniront réciproquement dans tous les cas l'assistance nécessaire et légale aux autorités respectives.

Article VI.

Les deux parties contractantes se promettent réciproquement de n'accorder sciemment ni emploi ni travail dans les postes créés par suite de la présente Convention à des individus qui auraient été régulièrement condamnés pour crimes ordinaires ou délits pour contrebande ou contravention grave aux règlements sur l'octroi.

En ce qui concerne le service et la discipline, les fonctionnaires et employés de l'un des Etats contractants stationnant en vertu de cette Convention sur le territoire de l'autre dépendent exclusivement du Gouvernement qui les a nommés.

Article VII.

Pour faciliter autant que possible la communication internationale, les douanes établies aux frontières des deux Gouvernements contractants seront juxcu toate astea guvernul vecin va ave facultatea:

1. De a face anchete contra acelora din proprii seu supuşi, cari ar fi impiegaţi in disa gară şi pe disele linii, pentru orice crimă seau delict ar fi comis contra ţerii lor.

2. In ceea ce privesc justiţia civilă, facultatea:

a) De a regula succesiunile acestor funcţiunari seau impiegaţi;

b) de a declara in stare de faliment averea disilor funcţiunari seau impiegaţi, şi de a procede la lichidarea eventuală.

Justiţia ţerii inse, 'şi conservă dreptul seu de a declara in special in stare de faliment bunurile ce s'ar găsi pe teritoriul seu.

Guvernele contractante vor da reciproc, in toate casurile, asistenţa necesare şi legală autorităţilor respective.

Art. VI.

Ambele părţi contractante işi promit reciproc de a nu accorda cu sciinţă nici sarcină, nici lucru, in posturile create in urma acestei convenţiuni, la individi, cari ar fi fost regulat condamnaţi pentru crime ordinare seau delicte, pentru contrebandă seau contravenţiune gravă la regulamentele asupra acciselor.

In ceea ce privesce serviciul şi disciplina funcţiunarilor şi impiegaţilor unuia din statele contractante, staţiunând, in virtutea acestei convenţiuni, pe teritoriul celuilalt, depind exclusiv de guvernul, carele i-a numit.

Art. VII.

Spre a inlesni pe cât va fi posibil comunicaţiunea internaţiunală, vămile stabilite la frontierile ambelor guverne contractante vor fi juxtaposate la staţiu-

Digitized by Google

taposées à la station intermédiaire d'Itzkani (Suczawa) et y procéderont, chacune en ce qui la concerne, aux opérations douanières concernant l'importation, l'exportation et le transit.

Elles seront de côté et d'autre munies de pouvoirs nécessaires correspondant aux besoins d'une procédure expéditive.

Article VIII.

Les fonctionnaires des offices roumains, dont il est fait mention dans l'article IV, sont autorisés à remplir leur service de la manière pratiquée et selon les normes en usage dans leur propre pays. Ils pourront donc se servir de l'uniforme et des armes prescrits par leurs règlements et avec l'assentiment et l'assistance des fonctionnaires autrichiens, procéder, dans les cas prévus par les lois de leur pays et pendant qu'ils seront eux-mêmes de service, à l'arrestation des individus, qu'ils trouveront être en contravention, soit avec la police de la frontière, soit avec les règlements de la douane, tant d'importation et d'exportation que de transit; ils pourront de même passer à la saisie des effets, qui seront l'objet de ces contraventions et à l'interrogatoire des coupables qu'ils seront en droit de livrer ensuite aux autorités de leur pays.

En ce qui concerne le détail des formalités à concerter par rapport à la révision douanière et à l'expedition des bagages des passagers ainsi que des marchandises importées et exportées, les deux Gouvernements se donnent mutuellement l'assurance que la ligne du chemin de fer en question ne sera pas moins favorablement traitée que toute autre de leurs voies ferrées aboutissant à l'étranger; et qu'ils admettront en même temps dans l'intérêt du commerce toute facilité et toute simplification compatibles avec les lois en vigueur dans leurs états respectifs.

nea intermediară Iţcani (Suceava) şi acolo vor procede, fiecare in ce o priveşte, la operaţiunile vamale relative la importaţiune, exportaţiune şi transit.

Ele vor ave, de o parte şi de alta, imputernicirile necesari, cari să corespundă cu trebuinţele unei proceduri expeditive.

Art. VIII.

Funcţiunarii oficiilor române, despre cari se face menţiune in art. IV, sunt autorisaţi a-şi indeplini serviciul in chipul practicat şi după normele usitate in propria lor ţeară. Ei se vor pute dar servi de uniforma şi armele prescrise de regulamentele lor şi vor pute, cu asistenţa şi asentimentul funcţiunarilor austriaci, procede, in casurile prevĕdute de legile ţerii lor şi pe când ei inşişi vor fi de serviciu, la arestarea individilor ce ar găsi in contravenţiune seau cu poliţia frontierei, seau cu regulamentele vamale, atât de importaţiune şi de exportaţiune şi transit; ei vor pute asemene secuestra efectele, obiectul acestei contravenţiuni şi la interogatorul culpabililor, pe cari vor fi in drept in urmă a-i preda autorităţilor ţerii lor.

In ceea ce privesce detaliul formalităţilor concertat in privinţa revisiunii vamale şi expediţiunei bagagielor pasagerilor, precum şi a mărfurilor importate şi exportate, ambele guverne şi dau mutual asigurarea, că linia drumului de fer in cestiune nu va fi tractată mai puţin favorabilă de cât orice alta din căile lor ferate mergênd in străinĕtate; că vor admite totodată in interesul comerciului orice inlesnire şi orice simplificare compatibilă cu legile in vigoare in statele lor respective.

Digitized by Google

Article IX.

Les deux Gouvernements accordent une complète exemption des droits de douane:

a) aux effets (ayant déjà été mis en usage) des employés de la dite voie ferrée. Le Gouvernement Impérial et Royal accorde en outre la même exemption:

b) aux effets (ayant de même déjà été employés) qui appartiennent aux employés attachés à la douane, à la poste ou à la police Princière de la station intermédiaire d'Itzkani (Suczava).

Article X.

Le Gouvernement Impérial et Royal consent à ce que le contrôle de police des étrangers à établir de la part du Gouvernement Princier soit simultanément exercé dans la gare d'Itzkani (Suczawa) par des employés princiers. L'exercice de ce contrôle aura lieu sur le pied d'une parfaite réciprocité, les parties contractantes pouvant chacune de son côté faire appliquer aux personnes qui entrent comme à celles qui sortent, les règlements et les lois de police en vigueur dans l'état respectif.

Les deux Gouvernements contractants se donnent mutuellement l'assurance, qu'ils y admettront toute facilité et toute simplification compatibles avec les lois en vigueur dans leurs états respectifs.

Article XI.

Les hautes parties contractantes feront parvenir à leurs agents de police des instructions précisant leurs attributions et leur compétence.

Article XII.

Les deux Gouvernements prendront des dispositions dans le but d'affranchir de la formalité du passeport non seulement les fonctionnaires et employés de

Art. IX.

Ambele guverne accoardă o complectă scutire de drepturi vamale:

a) La efectele (cari au fost deja intrebuinţate) ale impiegaţilor disei căi ferate; guvernul imperial şi regal accoardă pe lângă aceasta, acceaşi scutire:

b) La efectele (cari asemene au fost deja intrebuinţate) aparţinênd impiegaţilor ataşaţi la vamă, postă seau la poliţia princiară a staţiunei intermediare Iţcani (Suceava).

Art. X.

Guvernul imperial şi regal consimţe, ca controlul de poliţie al străinĕlor, care se va stabili din partea guvernului princiar, să fie exerciat totodată in gara Iţcani (Suceava) de impiegaţii princiari.

Exerciţiul acestui control se va face pe peciorul unei depline reciprocităţi, părţile contractante putênd fiecare din parte-i a face a se apleca persoanelor cari intră, ca şi acelora cari es, regulamentele şi legile de poliţie in vigoare in statul respectiv.

Ambele guverne contractante işi dau mutual asigurarea, că vor admite orice inlesnire şi orice simplificare compatibilă cu legile in vigoare in statele lor respective.

Art. XI.

Inaltele părţi contractante vor da agenţilor lor de poliţie instrucţiuni, cari să preciseze atribuţiunile şi competinţa lor.

Art. XII.

Ambele guverne vor lua dispositiuni pentru a scuti de formalitatea pasaportului nu numai pe funcţiunarii seau impiegaţii societăţei drumului de fer Leov-

Digitized by Google

la société du chemin de fer Lemberg-Czernowitz-Iassy qui se légitimeraient comme tels par des certificats de la société, mais aussi les employés des deux états (se faisant reconnaître, soit par leur uniforme soit par les certificats de leurs supérieurs) lorsque par suite du service résultant de la présente Convention ils auraient à franchir la frontière de Bourdujeni.

Article XIII.

Les administrations des Postes et Télégraphes des deux Etats auront à s'entendre ultérieurement à l'égard du règlement à établir pour le service respectif sur les lignes du chemin de fer en question.

Article XIV.

La révision douanière des marchandises revient d'abord aux employés de l'Etat d'où elles proviennent et en suite à ceux de l'Etat où elles entrent. Cependant, dans l'intérêt d'une manipulation accélerée, elle se fera autant que possible simultanément par les employés des deux Etats.

Article XV.

Les fonctionaires des offices réunis ont le droit d'assister aux opérations douanières réciproques, de même qu'au chargement des marchandises dans les wagons de partance.

Article XVI.

Les employés supérieurs des deux offices ont le droit de prendre connaissance de touts les registres douaniers de l'autre office et d'en lever des copies et des extraits.

Article XVII.

L'approbation des certificats de sortie ou d'entrée relatifs aux marchandises qui entrent ou sortent par l'office de l'autre Etat, se fera de la part des offi-

Cernăuţi-Iaşi, cari s'ar legitima ca atari prin certificate ale societăţei, dar şi pe impiegaţii ambelor state (cari s'ar face cunoscuţi prin uniforma lor seau prin certificate ale superiorilor lor), când din causa serviciului, resultând din presenta convenţiune, ar ave să treacă frontiera la Burdujeni.

Art. XIII.

Administraţiunile postelor şi telegrafelor ambelor state se vor înţelege in urmă in privinţa regulamentului de stabilit pentru serviciul respectiv pe liniile drumului de fer in cestiune.

Art. XIV.

Revisiunea vamală a mărfurilor se face mai întâiu de impiegaţii statului de unde ele provin, şi in urmă de aceia ai statului unde ele intră.

Inse, in interesul unei manipulări accelerate, ea se va face, pe cât se va pute, tot intr'un timp, de impiegaţii ambelor state.

Art. XV.

Funcţiunarii oficiilor reunite au dreptul, de a asista la operaţiunile vamale reciproce, precum şi la incărcarea mărfurilor in vagoanele de plecare.

Art. XVI.

Impiegaţii superiori ai ambelor oficii au dreptul, de a lua cunoscinţă de toate registrele vamale ale celuilalt oficiu şi de a scoate după dînsele copii şi estracte.

Art. XVII.

Aprobarea certificatelor de eşire seau de intrare relative la mărfurile, cari intră seau es prin oficiul celuilalt stat, se va face din partea oficiilor vamale, in chi-

Digitized by Google

ces douaniers de la manière la plus expéditive, à savoir: par une simple annotation sur les papiers d'office de l'autre Etat.

Article XVIII.

Les offices des deux Etats se communiqueront mutuellement de la manière la plus expéditive leurs observations sur les faits qui ont porté ou qui pourraient porter préjudice aux intérêts douaniers réciproques ou bien aux prohibitions d'importation, d'exportation et de transit en vigueur dans l'un ou dans l'autre des deux Etats.

Article XIX.

En ce qui concerne les opérations douanières sur la voie ferrée en question il a été convenu que les dispositions mentionnées à la fin de cette convention serviront de ligne de conduite aux bureaux de douane réunis.

Dans les cas non prévus par ces dispositions les bureaux de douane se conformeront aux règlements particuliers en vigueur dans l'Etat dont relève le bureau respectif.

Article XX.

Les deux administations de la voie ferrée auront soin de fournir et d'entretenir en bon état les localités requises pour l'exercice du service de la police ainsi que les logements pour les employés, les serviteurs et les gardes.

Article XXI.

a) L'office de l'Etat voisin établi sur le territoire de l'Etat où se trouve située la station internationale de rechange sera décoré des armoiries nationales avec un écriteau convenable ainsi que cela se pratique à l'égard des bureaux de cette catégorie. De même les colonnes et les tables qui servent d'indication à ces localités seront peints aux couleurs nationales de l'Etat dont ils relèvent.

pul cel mai espeditiv, adecă prin o simplă adnotare pe hârtiile de oficiu ale celuilalt stat.

Art. XVIII.

Oficiile ambelor state îşi vor comunica mutual, in modul cel mai espeditiv, observaţiunile lor asupra faptelor, cari au adus seau ar pute aduce prejudiciu intereselor vamale reciproce seau prohibirilor de importaţiune, de exportaţiune şi de transit in vigoare in celalalt din ambele state.

Art. XIX.

In ceea ce privesce operaţiunile vamale pe calea ferată in cestiune, s'a convenit, că dispoziţiunile menţionate la finele, acestei convenţiuni vor servi de linie de conduită birourilor vamale reunite.

In casurile neprevĕdute prin aceste dispoziţiuni, birourile vamale se vor conforma regulamentelor particulare in vigoare in statul, de care depinde biroul respectiv.

Art. XX.

Ambele administraţiuni ale căii ferate vor da şi intreţine in bună stare localităţile cerute de esercitiul serviciului poliţiei; vor da asemene locuinţele pentru impiegaţi, servitori şi guarzi.

Art. XXI.

a) Oficiul statului vecin stabilit pe teritoriul statului, unde se află situată staţiunea internaţiunală de schimb, va fi decorat cu armele naţiunale şi va purta o tabletă convenabilă, precum aceasta se practică in privinţa birourilor de această categorie.

Asemene coloanele şi tablele, cari indică aceste localităţi vor fi văpsite cu colorile naţiunale ale statului, de cari depind;

Digitized by Google

b) A l'égard des affaires de douane et des contraventions douanières, la station où se trouvent les bureaux réunis ainsi que la partie de la ligne ferrée située entre cette station et la frontière sont à considérer comme se trouvant sur le territoire de l'Etat pour lequel sont destinées les marchandises.

Lorsque des marchandises ont été illégalement chargées, déchargées ou transportées, passées sous silence ou faussement indiquées l'Etat pour le territoire duquel ces marchandises sont destinées ou duquel elles sortent, assujettira les contrevenants aux peines qui devraient s'appliquer à ces derniers, si la station ou la partie de la ligne ferrée mentionnée se trouvait située sur son propre territoire.

c) Les autorités de l'Etat sur le territoire duquel se trouve située la station internationale de rechange accorderont aux fonctionnaires de l'Etat voisin dans l'exercice de leurs fonctions la même protection et assistance qu'elles accordent aux employés de leurs propres offices.

d) Les fonctionnaires de l'office de l'Etat voisin établi sur le territoire de l'Etat où est située la station internationale de rechange et les personnes appartenant à la famille de ces fonctionnaires et vivant auprès d'eux jouiront de la part de l'Etat où se trouve la station internationale de la même protection que cet Etat accorde à ses propres sujets. Il leur sera accordé dans le cas de déplacement l'exemption des droits de douane pour leurs effets ainsi que les uniformes et les armes destinés exclusivement à leur usage.

e) Les dits fonctionnaires dépendent, exclusivement en ce qui concerne le service et la discipline, des autorités de l'Etat auquel ils appartiennent. Cependant ils auront à se conformer

b) in privinţa afacerilor vamale şi a contravenţiunilor vamale, staţiunea unde se gasesc birourile reunite precum şi partea liniei ferate situată intre această staţiune şi frontieră se vor considera ca aflându-se pe teritoriul statului pentru care sunt destinate mărfurile.

Când s'ar fi incărcat mărfuri in mod illegal, descărcat seau transportat, trecute sub tăcere seau fals indicate, statul, pentru teritoriul căruia sunt destinate seau din care es, va supune pe contravenitori la pedepsele ce s'ar fi aplicat acestor din urmă, dacă staţiunea seau partea liniei ferate menţionată se găsea pe propriul seu teritoriu;

c) autorităţile statului, pe teritoriul căruia se găsesce staţiunea internaţiunală de schimb, vor accoardă funcţiunarilor statului vecin in esercitiul funcţiunilor lor aceiaşi protecţiune şi asistenţă, ce accoardă impiegaţilor oficiilor lor proprii;

d) funcţiunarii oficiilor statului vecin stabilit pe teritoriul, unde este situată staţiunea internaţiunală de schimb, şi persoanele aparţinênd familiei acestor funcţiunari şi trăind lângă dînşii, se vor bucura din partea statului, unde este situată staţiunea internaţiunală, de aceiaşi protecţiune, ce accoardă supuşilor sei proprii. In cas de deplasare, li se va accoardă scutirea drepturilor vamale pentru efectele, uniformele şi armele destinate esclusiv intrebuinţărei lor;

e) dişii funcţiunari depind esclusiv, in ceea ce privesce serviciul şi disciplina, de autorităţile statului căruia aparţin. Cu toate acestea, ei se vor conforma legilor penale şi correcţiu-

Digitized by Google

aux lois pénales et correctionnelles de l'Etat sur le territoire duquel ils ont leur domicile temporaire et, sous ce rapport, ils ressortiront de la juridiction du dit Etat. Ils seront exemptés de toute imposition et prestation personnelle envers l'Etat dans lequel ils ont leur domicile et ne pourront par conséquent être assujetis au payement des impôts sur la propriété mobilière et sur les revenus, ni être appelés au service de l'armée ou de la garde nationale, ni à des fonctions communales, ni à celles de juré.

Ils seront cependant tenus de payer, comme les sujets de l'Etat où est établie la station internationale de rechange, l'impôt auquel est soumise la propriété immobilière, les droits de douane et d'octroi etc.

f) Aux fonctionnaires de la garde douanière et de la garde de finance est accordé le droit de participer aux primes qui, en vertu des règlements existants, sont accordées et prelevées sur les amendes provenant des contraventions aux lois de douane et de monopole constatées par eux dans l'intérêt de l'Etat étranger.

Article XXII.

L'Etat qui a un office de frontière sur le territoire de l'Etat voisin est autorisé à déléguer pour la révision et l'inspection de cet office des employés supérieurs (Inspecteurs) et des préposés de la garde de douane et de finance (officiers ou commissaires), lesquels auront la faculté de porter leurs armes durant l'exercice de ces fonctions.

Article XXIII.

Les marchandises chargées dans des wagons fermés de tous côtés par des parois solides (wagons à coulisse) ou dans des wagons à bâche seront exempts de la révision douanière auprès de l'office respectif de frontière tant à l'entrée, qu'à la sortie, de jour et nuit, les dimanches

nale ale statului, pe teritoriul căruia își au domiciliul timporal, și, sub acest raport, sunt puși sub jurisdicțiunea dișului stat. Ei vor fi apărați de orice imposite și prestațiune personală către statul, in care își au domiciliul, și nu vor pute, prin urmare, să fie indatorați la plata impositelor asupra proprietății mișcătoare și asupra veniturilor, nici să fie chiemați la serviciul armatei seau al gardei naționale, nici la funcțiunile comunale nici la acelea de jurat.

Vor fi inse detori să plătească, ca supușii statului, unde este stabilită stațiunea internațiunală de schimb, impositul la care este supusă proprietatea nemișcătoare, drepturile vamale și de acis etc.;

f) se accordă funcțiunarilor gardei vamale și gardei de finance dreptul de a participa la primele cari, in virtutea regulamentelor esistente, sunt accordate și prelevate din amendile provenind din contravenţiuni la legile de vamă și de monopol, constatate de dînșii in interesul statului străin.

Art. XXII.

Statul care are un oficiu de frontieră pe teritoriul statului vecin, este autorisat a delega, pentru revisiunea și inspecțiunea acestui oficiu, impiegați superiori (inspectori) și prepuși la garda vămei și finance (oficieri seau comisari), cari vor ave dreptul, a purta armele lor in timpul esercițiului acestor funcțiuni.

Art. XXIII.

Mărfurile incarcate pe vagoane inchise de toate părțile prin pareți soliḍi (vagoane cu culisă), seau pe vagoane acoperite, vor fi scutite de revisiunea vamală, la oficiul respectiv de frontieră, atât la intrare cât și la eșire, ḍiua seau noaptea, duminicele și ḍilele de serbă-

Digitized by Google

et les jours de fête, comme les jours ordinaires, toutes les fois qu'elles auront été assurées par des plombs ou des cadenas et qu'elles réponderont aux conditions et aux formalités indiquées ci-après.

Les wagons à bâche, pour être admis à jouir des susdites facilités, doivent avoir aux deux coins extrêmes du devant et du derrière des parois solides jointes entre elles par de fortes barres et être munis, en outre, d'une saillie de la largeur de deux pieds et demi (89 centimètres), fixée à chacun des dites parois afin de former un toit partiel, de même que des parois latérales hautes d'un pied et demi (48 centimètres); à partir des pièces saillantes des deux coins extrêmes et sur les parois latérales seront tirées les bâches sans pli et de manière à tout recouvrir.

Les colis qui, lors du chargement, n'auront pas trouvé de place dans les wagons à coulisses et à bâche, ou ceux qui ne sont pas en assez grand nombre pour remplir un de ces wagons, pourront, sans perdre le bénéfice des facilités susindiquées, être chargés dans des compartiments de wagon, ou dans des caisses transportables ou des paniers de la capacité de 10 pieds cubes au moins et transportés ainsi plombés ou sous cadenas, toutes les fois que ces récipients auront été préalablement approuvés par les bureaux de douane.

Ne seront non plus exclus de la jouissance des facilités susmentionnées les objets ou colis qui, soit à cause de leur volume (comme seraient par exemple de grandes machines, des parties de machines, ou des chaudrons à vapeur) soit par égard à leur nature (comme charbons fossiles, cokes, sables, pierres, minéraux, fer brut, fer en barres etc.) n'admettent pas le chargement dans des wagons à coulisses ou à bâche toutes les fois qu'ils seront convenablement liés ou plombés.

tori, ca şi ḑilele ordinari, totdeauna când vor fi asigurate prin plumburi, seau lacăte şi vor respunde condiţiunilor şi formalităţilor mai jos indicate.

Vagoanele inchise, pentru a fi admise a se bucura de sus ḑisele inlesniri, trebue să aibă la cele doue colţuri extreme dinainte şi dinapoi păreţi soliḑi legaţi intre dînşii prin drugi soliḑi şi să aibă incă o redicătură de $2^1/_2$ pecioare (89 centimetri) fixată la fiecare din ḑişii păreţi pentru a forma un acoperămênt parţial. precum şi păreţi laterali de $1^1/_2$ pecioare (48 centimetre). De la părţile redicate ale celor doue colţuri extreme şi peste păreţii laterali se vor trage acoperiturile (bâche) fără increţituri, astfel ca tot să fie acoperit.

Coletele cari, la incărcarea lor, n'ar fi găsit loc in vagoanele cu culisă seau acoperite, seau acele cari nu sunt in numer indestul de mare pentru a umple unul din aceste vagoane, pot, fără a perde beneficiul inlesnirilor sus indicate, să fie incărcate in compartimente de vagoane seau in lăḑi transportabile, seau panere de o capacitate de 10 pecioare cubice cel puţin, şi transportate astfel plumbuite seau inchise cu lacăt, totdeauna când aceste recipiente vor fi fost in prealabil aprobate de birourile de vamă.

Nu vor fi asemene escluse de la bucurarea facilităţilor sus menţionate, obiectele seau coletele, cari seau din causa volumului lor (cum ar fi, de esemplu, maşini mari, părţi de maşine seau cazane cu vapori), seau din causa naturei lor (ca cărbuni, fosile, cock, nisip, pietre, minerale, fer brut, fer in bară etc.), nu admit incărcarea lor in vagoane cu culise seau acoperite, ori de câte ori vor fi bine legate şi plumbuite.

Digitized by Google

Les colis qui pèsent moins d'un demi quintal devront, pour jouir des facilités mentionnées être chargés en général dans des wagons à coulisses. Ce n'est donc que par exception qu'ils pourront être transportés aussi dans des wagons à bâche, s'il résulte des lettres de voiture, qu'ils font partie d'objets de grand volume ou de machines déjà chargées en d'autres wagons que des wagons à coulisses.

Article XXIV.

Seront portés par une publication spéciale à la connaissance de l'Etat voisin les lieux de destination auxquels les trains de marchandises traversant les frontières respectives pourront être expédiés sous bénéfice des facilités indiquées dans l'article XXIII. Il en sera de même pour ce qui concerne l'augmentation eventuelle et ultérieure du nombre de ces lieux de destination.

Article XXV.

Les employés chargés par l'Etat voisin d'escorter les trains sortant du territoire du dit Etat accompagneront ces trains jusqu'à la première station de l'Etat voisin où se trouve un bureau de douane.

Il leur est interdit de quitter les trains avant d'avoir rempli les formalités prescrites dans chacun des deux Etats.

Article XXVI.

Chaque train doit être accompagné des listes de chargement dressées séparément pour chaque lieu de destination.

Ces listes ou lettres de chargement, auxquelles seront annexés tous les documents requis, seront délivrées par l'administration de la voie ferrée conformément aux lois en vigueur dans l'Etat respectif.

Article XXVII.

L'administration douanière de chacun des Etats contractants respectera les

Coletele, cari cântăresc mai puţin de o jumĕtate cântar vor trebui, pentru a se bucura de facilităţile menţiunate, să fie incărcate in genere in vagoane cu culise, şi, numai prin excepţiune, ele vor putea fi transportate şi in vagoane acoperite, dacă resultă din cărţile de incărcare, că ele fac parte din obiectele de volum mare seau maşini deja incărcate in alte vagoane decât in vagoane cu culise.

Art. XXIV.

Locurile de destinaţiune, la cari trenurile de mărfuri, trecênd frontierile respective, vor putea fi espediate sub beneficiul inlesnirilor indicate in articolul XXIII, vor fi aduse la cunoscinţa statului vecin prin o publicaţiune specială. Tot astfel se va urma in ceea-ce privesce sporirea eventuală şi ulterioare a acestor locuri de destinaţiune.

Art. XXV.

Impiegaţii insărcinaţi de statul vecin de a escorta trenurile, eşind din teritoriul ţisului stat, vor insoţi aceste trenuri pênĕ la ântâia staţiune a statului vecin, unde se află un birou vamal. Le este interdis a părăsi trenurile inainte de a fi implinit formalităţile prescrise in fiecare din ambele state.

Art. XXVI.

Fiecare tren va trebui să fie insoţit de listele de incărcare dresate separat pentru fiecare destinaţiune. Aceste liste seau scrisori de incărcare, la cari se vor anexa toate documentele cerute, se vor libera de administraţiunea căii ferate, conform legilor in vigoare in statul respectiv.

Art. XXVII.

Administraţiunea vamală a fiecărui din statele contractante va respecta pe-

Digitized by Google

scellés de l'autre après s'être assurée que la fermeture correspond aux conditions voulues par les règlements en vigueur sur son propre territoire et aux stipulations de la présente convention.

La dite administration est cependant autorisée à faire compléter la fermeture, si elle le juge nécessaire.

Article XXVIII.

Les wagons à coulisses et les wagons à bâche doivent être confectionnés en sorte qu'on puisse y apposer des plombs et y attacher des cadenas, et, au passage d'un territoire à l'autre, ils doivent se trouver dans un état tel que les bureaux de douane, après s'être assurés de la bonne condition des moyens de clôture, puissent les fermer facilement soit par des cadenas, soit par l'apposition des plombs.

Sur les plombs doit être indiquée la dénomination de l'office qui les a apposés.

Article XXIX.

L'administration douanière des deux Etats contractants décidera si les trains doivent ou non être escortés.

Article XXX.

La faculté accordée par l'article XXIII aux trains de marchandises de passer la frontière de nuit et les dimanches et autres jours de fête, s'applique également aux trains de passagers.

Article XXXI.

Au passage de la frontière ne devront se trouver dans les wagons des voyageurs que les petits objets qui se portent à la main ou bien ceux que les voyageurs ont l'habitude de garder auprès d'eux non emballés.

Article XXXII.

Les bagages des voyageurs seront dans la règle soumis à la révision au bureau de douane frontière. Toutefois

ceţile celuilalt, după ce se va fi asigurat, că inchisătura correspunde la condiţiunile cerute de regulamentele in vigoare pe propriul seu teritoriu şi la stipulaţiunile presentei convenţiuni.

Disa administraţiune este autorisată, cu toate acestea, a complecta inchişetura, dacă ea va judeca necesar.

Art. XXVIII.

Vagoanele cu culise şi vagoanele acoperite trebue să fie confecţiunate astfel, ca să li să poată pune plumburi şi lacăte, şi, la trecerea de pe un teritoriu pe celalalt, trebue să fie in astfel de stare, ca birourile vamale, după ce se vor fi asigurat de buna condiţiune a vagoanelor inchise, să le poată inchide lesne prin lacăte seau prin punere de plumburi.

Pe plumburi trebue să se indice numirea oficiului, care le-a pus.

Art. XXIX.

Administraţiunea vamală a ambelor state contractante va decide, dacă trenurile vor trebue seau nu să fie escortate.

Art. XXX.

Facultatea accordată prin art. XXIII trenurilor de mărfuri, de a trece frontiera noaptea, duminicele şi alte dile de serbătoare, se aplecă asemene şi trenurilor de pasageri.

Art. XXXI.

La trecerea peste frontieră, in vagoanele de pasageri nu vor trebue să se afle de cât acele mici obiecte, ce se poartă in mână, seau acele, pe cari călĕtorii au obiectul a ţine lângă dînşii neambalate.

Art. XXXII.

Bagagele călĕtorilor vor fi, după regulă, supuse revisiunii la biroul vamal de la frontieră. Cu toate astea se vor

Digitized by Google

on pourra accorder des exemptions toutes les fois que celles-ci seraient réclamées dans l'intérêt de la rapidité des communications.

Article XXXIII.

Les bagages des voyageurs qui n'auraient pas subi la révision douanière à l'office frontière, doivent, après avoir été déclarés é la douane, être annotés par celle-ci d'après la forme et le nombre des colis, dans les listes dressées séparément pour chaque lieu de destination. Ces bagages seront chargés dans des wagons à coulisse pouvant se fermer au moyen de plombs ou de cadenas.

Article XXXIV.

Les objets passibles de droits de douane, mais ne faisant point partie des effets de voyageurs et qui sont expédiés par des trains de passagers seront soumis aux mêmes conditions et formalités prescrites pour les objets transportés par les trains de marchandises.

Article XXXV.

A l'arrivée des marchandises au lieu de leur destination elles doivent être déposées dans les localités fournies à cette fin par les administrations de la voie ferrée et trouvées par l'administration douanière bonnes et propres à être formées solidement.

Les marchandises resteront dans ces localités sous la surveillance continuelle des employés de la douane et ne pourront être retirées de là, soit pour la consommation intérieure, soit pour être transportées dans les magasins publics ou à l'étranger que sur la base d'une déclaration spéciale à présenter dans le délai prescrit et après que seront remplies les formalités voulues.

Le déchargement des wagons doit se faire, s'il est possible, immédiatement après l'arrivée des trains.

pute accoardă scutiri totdeauna, când ele ar fi reclamate in interesul repediciunei comunicaţiunilor.

Art. XXXIII.

Bagagele călătorilor, cari n'ar fi fost supuse la revisiunea vamală la oficiul de la frontieră, trebue, după ce vor fi fost declarate la vamă, să fie adnotate de aceasta, după forma şi numerul coletelor, in liste dresate separat pentru fiecare loc de destinaţiune. Aceste bagage vor fi incărcate in vagoane cu culise cari se pot inchide prin plumburi seau lacăte.

Art. XXXIV.

Obiectele pasibile de drepturile vamale, dar cari nu fac parte din efectele călătorilor şi cari sunt expediate cu trenuri de călători, vor fi supuse la aceleaşi condiţiuni şi formalităţi, cari sunt prescrise pentru obiectele transportate de trenuri de mărfuri.

Art. XXXV.

La sosirea mărfurilor la locul lor de destinaţiune, ele trebue să fie depuse in locuri date pentru acest efect de administraţiunile căii ferate şi găsite de administraţiunea vamală bune şi proprie de a fi inchise solid.

Mărfurile vor sta acolo sub priveghierea continuă a impiegaţilor vămii, şi nu vor pute fi retrase, fie pentru consumaţiunea interioară, fie pentru a fi transportate in magasinuri publice seau in străinătate, de cât pe basa unei declaraţiuni speciale, ce se va presenta in terminul prescris, şi după ce se vor indeplini formalităţile cerute.

Descărcarea vagoanelor trebue să se facă, dacă este posibil, indată după sosirea trenurilor.

Digitized by Google

Article XXXVI.

Dans les stations où il ne se trouverait pas des bâtiments pourvus de localités correspondant aux prescriptions de l'article précédent, le déchargement doit se faire, s'il est possible, au plus tard 36 heures après l'arrivée du train.

Art. XXXVI.

In staţiunile unde nu s'ar găsi edificii, cari să aibă locuri correspunsetoare cu prescripţiunile articolului precedent, descărcarea trebue să se facă, dacă este posibil, cel mai târdiu 36 oare după sosirea trenului.

Article XXXVII.

Les administrations de la voie ferrée sont obligées d'informer le plus tôt possible, et au moins 8 jours à l'avance les administrations de douane de tout changement qu'elles voudront introduire dans le règlement sur les heures de départ, de passage de la frontière et de l'arrivée des trains de jour et de nuit sous peine d'être tenues, dans le cas contraire, à remplir à la frontière toutes les formalités ordinaires de douane.

Cette obligation ne s'applique point aux trains de marchandises qui seraient expédiés extraordinairement par suite de cas de force majeure ou d'autres circonstances exceptionelles.

Au contraire ces trains extraordinaires jouiront du bénéfice des facilités mentionnées toutes les fois que leur arrivée aura été signalée pour le moins 12 heures à l'avance aux bureaux de douane respectifs.

Art. XXXVII.

Administraţiunile căii ferate sunt obligate, de a informa cât mai curênd, şi cel puţin 8 dile inainte, pe administraţiunile vamale de orice schimbare, ce ar voi să introducă in regulament asupra oarelor de porñire, de trecere peste frontieră şi de sosire a trenurilor de di şi de noapte, sub pedeapsa de a fi obligate, in casul contrariu, a indeplini la frontieră toate formalităţile ordinare de vamă.

Această obligaţiune nu se aplecă trenurilor de mărfuri cari ar fi expediate extraordinar din causă de cas de forţă majoră seau alte circumstanţe excepţiunale.

Din contra, aceste trenuri se vor bucura de beneficiul facilităţilor menţiunate, totdeauna când sosirea lor se va semnala cel puţin cu 12 oare inaintea birourilor de vamă respective.

Article XXXVIII.

La séparation des trains allant dans la même direction pourra dans la règle être accordée, sur demande, par les offices frontières respectifs.

Cependant aucun de ces trains séparés ne pourra se composer de moins de 10 wagons. Toutefois une subdivision ultérieure peut être accordée par l'employé supérieur de la douane locale dans ces cas de nécessité reconnus comme tels de concert avec le chef de station de chemin de fer.

Art. XXXVIII.

Oficiile de frontiere respective vor pute, după regulă, accoarda, in urma unei cereri, separaţiunea trenurilor mergênd in aceiaşi direcţiune. Cu toate acestea nici unul din aceste trenuri separate nu se va pute compune de mai puţin de dece vagoane. Impiegatul superior al vămii locale poate cu toate astea accoardă o subdivisiune ulterioare in casuri de necesitate recunoscută de dînsul impreună cu şeful staţiunii drumului de fer.

Digitized by Google

Article XXXIX.

Les facilités désignées dans l'article XXIII ne peuvent s'appliquer dans la règle qu'aux marchandises transportées de la frontière au lieu de leur destination dans les mêmes wagons et sans levée de scellés.

Il est toutefois par exception permis de charger ces marchandises sur d'autres wagons, sans la visite ordinaire, toutes les fois qu'il paraîtra inadmissible de faire continuer les trains de marchandises arrivés à la frontière de là jusqu'à l'endroit de leur destination, soit pour cause du peu de sûreté des transports (le peu de solidité des wagons), soit pour éviter de graves complications de service entre les deux administrations du chemin de fer, par rapport à la fourniture du materiel roulant.

Art. XXXIX.

Facilităţile cuprinse in art. XXIII nu se pot aplica in regulă de cât mărfurilor transportate de la frontieră la locul destinaţiunii lor in aceleaşi vagoane şi fără redicare de peceţi.

Este inse permis, prin excepţiune, de a incărca aceste mărfuri pe alte vagoane, fără visită ordinară, totdeauna când va părea inadmisibil, de a face să continue trenurile de mărfuri sosite la frontieră de acolo pênĕ la locul destinaţiunii lor, fie din causa puţinei siguranţe de transport (puţina soliditate a vagoanelor), fie pentru a evita grave complicaţiuni de serviciu intre ambele administraţiuni ale drumului de fer, in privinţa furniturei materialului mişcător.

Article XL.

Dans le cas où des obstacles matériels où les lois du pays ne s'y opposeriont pas, les Agents de la douane charges de l'escorte des trains pourront prendre gratuitement place sur un des wagons.

Dans tous le cas ces employés seront placés gratuitement, à l'allée et au retour, dans les wagons de deuxième classe des trains de passagers et dans le compartiment du conducteur dans les trains de marchandises, et cela aussi près que possible des wagons de marchandises.

Art. XL.

In casurile când obstacole materiale seau legile ţerii nu s'ar opune, agenţii vamali, insărcinaţi a escorta trenurile, vor pute lua gratuit loc pe unul din vagoane.

In toate casurile aceste impiegaţii vor fi puşi gratuit, la ducere şi la intoarcere, in vagoanele de a doue classă a trenurilor de pasageri, şi in compartimentul conductorului in trenurile de mărfuri, şi aceasta cât se va pute mai aproape de vagoanele de mărfuri.

Article XLI.

Resteront en vigueur les lois spéciales de chacun des deux Etats contractants en ce qui n'a pas été expressément mentionné ici et en ce qui concerne les pénalités pour fraude ou contravention, de même que celles sur la prohibition ou la restriction de l'importation de l'exportation et du transit.

Art. LXI.

Legile speciale ale fiecăruia din ambele state vor remâne in vigoare in ceea ce nu a fost expres menţiunat aici şi in ceea ce privesce penalităţile pentru fraudă seau contravenţiune, precum şi acele asupra prohibiţiunei seau restricţiunei importaţiunei, exportaţiunei şi transitului.

Digitized by Google

En outre l'administration douanière respective peut, dans des cas de grave suspicion pour tentative de fraude, faire procéder à la vérification des marchandises et aux autres formalités de rigueur tant auprès de l'office frontière qu'auprès des autres offices douaniers.

Article XLII.

L'exercice de la police des passeports est assuré aux autorités respectives des deux pays. Le contrôle aura lieu sur le pied d'une parfaite réciprocité; les parties contractantes pourront chacune de son côté, faire appliquer aux personnes qui entrent, comme à celles qui sortent les règlements et les lois de police en vigueur dans l'Etat respectif.

Les deux Gouvernements contractants se donnent mutuellement l'assurance qu'ils y admettront toute facilité et toute simplification compatibles avec les lois en vigueur dans leurs Etats respectifs.

Article XLIII.

Une révision de la présente Convention poura avoir lieu à la suite d'une entente à ce sujet entre les parties contractantes. Elle entrera en vigeur, en ce qui concerne la Roumanie, après son approbation par les Corps législatifs, et l'échange des ratifications se fera à Bucarest.

En foi de quoi les deux Plénipotentiaires ont signé cet acte et y ont apposé le cachet de leurs armes.

Fait à Bucarest le 10/22 février 1873.

(L. S.) **Schlechta-Wssehrd** m. p.

(L. S.) **G. Costa-Foru** m. p.

Pe lângă acestea, administraţiunea vamală respectivă poate, in casuri de gravă bănuială pentru incercare de fraudă, să facă a se procede la verificarea mărfurilor şi la cele-lalte formalităţi de rigoare atât pe lângă oficiul de la frontieră, cât şi pe lângă celelalte oficii vamale.

Art. XLII.

Esercitiul poliţiei este asigurat autorităţilor respective ale ambelor ţeri. Controlul se va face pe peciorul unei depline reciprocităţi; părţile contractante vor pute, fiecare din parte-i, a face să se aplice persoanelor cari intră, ca şi acelora cari es, regulamentele şi legile de poliţie in vigoare in statul respectiv.

Ambele guverne contractante işi dau mutualmente asigurarea, că vor admite orice inlesnire şi orice simplificare compatibilă cu legile in vigoare in statele lor respective.

Art. LXIII.

In urma unei inţelegeri intre ambele părţi contractante, se va pute face o revisiune a presentei convenţiuni. Ea va intra in vigoare, in ceea-ce privesce pe România, indată după aprobaţiunea sa de către corpurile legiuitoare, şi schimbul ratificărilor se face la Bucuresci.

Pentru incredinţarea celor mai de sus, plenipotenţiarii au semnat acest act, investindu-l cu sigilul armelor lor.

Făcut la Bucuresci in 10/22 Februariu 1873.

(L. S.) **Schlechta-Wssehrd.**

(L. S.) **G. Costa-Foru.**

Digitized by Google

Nos visis et perpensis Conventionis hujus articulis illos omnes ratos gratosque habere profitemur, Verbo Nostro Caesareo et Regio spondentes, Nos ea omnia, quae in illis continentur, fideliter executioni mandaturos esse.

In quorum fidem, majusque robur praesentes ratihabitionis Nostrae tabulas manu Nostra signavimus, sigilloque Nostro adpresso muniri jussimus.

Dabantur Viennae, die 15 mensis Februarii anno Domini millesimo octingentesimo octogesimo primo Regnorum Nostrorum trigesimo tertio.

Franciscus Josephus m. p.

Liber Baro ab **Haymerle** m. p.

Ad mandatum Sacrae Caesareae et Regiae Apostolicae Majestatis proprium:
Liber Baro a **Konradsheim** m. p.
Consiliarius aulicus et ministerialis.

Protocol final din 14/26 Februariu 1881,

dintre imperiul Austro-Ungariei și principatul Romaniei din 10/22 Februariu încheiată convenție nea căilor ferate.

Textul original.

Protocole final.

Au moment de procéder à l'échange des ratifications de la convention signée à Bucarest le 10/22 février 1873, les soussignés Ladislas Comte de Hoyos, Envoyé extraordinaire et Ministre plénipotentiaire de Sa Majesté Impériale et Royale Apostolique, et Basile Boeresco, Ministre des affaires étrangères de Roumanie à ce dûment autorisés, sont convenus de ce qui suit:

Traducțiunea.

Protocol final.

In momentul de a procede la schimbarea ratificațiunilor convențiunei semnate in Bucuresci, la 10/22 Februariu 1873, subsemnații, Ladislaus comite de Hoyos, trămis extraordinar și ministru plenipotențiar al Maiestatea Sa Imperiale și Regale Apostolice, și B. Boerescu, ministru al afacerilor străine, autorisați in regulă pentru acest scop au convenit asupra celor ce urmează:

Digitized by Google

I.

Les stipulations contenues dans l'alinéa 8 de l'article 8 de la Convention relative aux chemins de fer en date de Bucarest, 19/31 mai 1874, se rapportent expressément aux lignes ferrées venant

I.

Stipulaţiunile conţinute in alin. 8 al art. 8*) din convenţiunea relativă la căile ferate, cu data din Bucuresci, 19/31 Maiu 1874, se raportă expres la liniile ferate ce vin, de o parte din Cer-

---

*) Dispositiunile articolului 8 al convenţiunii ddto. Bucuresci 19/31 Maiu 1874 sună:

Textul original.

Article 8.

Les chemins de fer à exécuter devront être construits et exploités pour autant que l'intérêt commun le demande, d'après les règles uniformes, notamment:

1° Les rails auront, en conformité avec les voies ferrées contigues, un intervalle de quatre pieds 8 1/2 pouces (mesure anglaise) en lumière;

2° Les locomotives et wagons seront bâtis le plus que possible uniformément et en tous cas de manière qu'ils puissent circuler sans aucune difficulté sur tout le parcours de ces chemins de fer;

3° Les tampons des locomotives et des wagons seront établis de telle manière qu'il y ait accordance avec les dimensions adoptées sur les chemins de fer en exploitation dans les deux pays;

4° On devra se servir sur les deux territoires des normes de signalement qui dans leur principe seront uniformes sur les deux lignes;

5° Sur tout le parcours de ces chemins de fer il ne sera pas fait de différence entre les sujets des deux Etats, quant au mode et au prix de transport et au temps de l'expédition;

6° Les voyageurs et les marchandises, passant de l'un des deux Etats dans l'autre, ne seront pas traités sur le territoire de l'Etat dans lequel ils entrent moins favorablement que les voyageurs et les marchandises circulant à l'intérieur de chacun des deux pays;

7° En outre, les deux Gouvernements se réservent leur liberté entière pour l'abaissement du tarif en vigueur sur leurs territoires et ils s'obligent à faire respecter cette liberté de la manière la plus formelle vis-à-vis d'un tiers, notamment vis-à-vis des concessionaires;

8° Comme les trois voies mentionnées à l'article 2 ont pur but d'établir une communication directe, non seulement entre la monarchie austro-hongroise et la Roumanie, mais encore une communication pareille avec toute l'Europe, les deux

Traducţiunea.

Art. 8.

Căile ferate de esecutat să se construiască şi esploateze, intru cât s'ar recere de interesul comun, dupre regule uniforme, şi adecă;

1. in conformitate cu căile vecine şinele să aibă in faţă o lărgime de 4 picioare 8 1/2 policare (dupre măsura englesă);

2. locomotivele şi vagoanele să se construiască, precât va fi numai cu putinţă, uniform şi in toată têmplarea astfeliu, ca să poată circula fără de greutate pe toată intinderea astor căi;

3. tampoanele locomotivelor şi ale vagoanelor să fie astfeliu intocmite, ca să concordeze cu dimensiunile, ce s'au aplecat la căile aflătoare in esercitu in ambele state;

4. intr'amîndoue teritoriile de stat să se aplece atari norme de signalisare, carile in principiul lor să fie uniforme cu cele de pe amîndoue liniile căilor;

5. pe toată estinderea astor căi nu se va face vr'o diferinţă intre supuşii amînduror statelor nici in privinţa taxelor de transport şi a modului de transport şi nici in privinţa timpului spediţiunii;

6. călătorii şi mesageriile transportate din unul din ambele state intr'altul, pe teritoriul statului, in carele au sosit, nu se vor tracta mai nefavorabil decum călătorii şi mesageriile ce circulează in intrul fiecăruia din ambele state;

7. altcum amîndoue guvernele işi reservează libertatea deplină, de a reduce tarifele aflătoare in vigoare pe teritoriile lor şi se obligă, a face ca astă libertate să se respecteze in modul cel mai formal faţă de un al treilea, anume faţă de concesiunari;

8. de oare ce cele trei căi amintite in art. 2 au de scop a stabili o comunicaţiune directă nu numai intre imperiul Austro-Ungariei şi România, ci şi o comunicaţiune de asemene cu Europa intreagă, drept aceea amîndoue guver-

Digitized by Google

d'une part de Czernowitz et d'autre part de Iassy-Roman, dont la jonction dans la station frontière internationale d'Itzkani, établie sur le territoire Autrichien, près la ville de Suczawa, forme l'objet de la Convention spéciale signée à Bucarest le 10/22 février 1873.

Il est reconnu d'un commun accord que les dispositions contenues dans les alinéa 1—7 de l' article 8 ci-dessus mentionné, seront de même applicables aux dites lignes, et qu'en matière de douane les franchises accordées conformément

năuți și, de altă parte, din Iași-Roman, a căror joncțiune la stațiunea frontieră internațiunală de la Iținani, stabilită pe teritoriul austriac, in apropriere de orașul Succava, formează obiectul convențiunei speciale semnate in Bucuresci, la 10/22 Februariu 1873.

Este recunoscut, in comun accoardă, că dispositiunile conținute in alin. 1—7 ale articolului 8 mai sus menționat, vor fi de asemene aplicabile la disele linii, și că, in materie de vamă, scutirile acordate, conform art. 13**) din disa con-

---

Gouvernements, en fixant d'un commun accord le service des trains auront soin que les trains de voyageurs et de marchandises qui desserviront sur ces lignes la communication de transit, reçoivent, autant que possible, une correspondance directe et commode avec les trains de chemin de fer autrichiens ou hongrois qui arrivent à Itzkani-Burdujeni ainsi qu'aux stations afférentes aux deux lignes Vercierova et Tömös et pareillement avec les trains qui partent de ces stations.

Quant au nombre de trains de voyageurs, il est expressément stipulé qu'il y aura un train au moins par jour allant dans chaque direction pour le transport de la poste et des passagers, qui devra avoir une vitesse moyenne de 4 lieues et demi à l'heure, au minimum, y compris les haltes, en correspondant, autant que possible, avec les départs et les arrivées des lignes de continuation.

Chacun des deux Gouvernements fixe et approuve les programmes des convois et les tarifs, et ces derniers devront être fixés, autant que faire se peut, selon les mêmes principes et favoriseront, autant que possible, les besoins du commerce international.

nele, fixând in comun accord serviciul trenurilor, vor ingriji, ca trenurile de persoane și de mesagerii, ce medlocesc transitul pe aceste căi, să steie, pre cât va fi posibil, in legătură directă și comodă cu acele trenuri ale căilor Austriei ori Ungariei, ce sosesc in Iținani-Burdujeni, precum și in stațiunile apartiitoare de cele doue linii din Vêrcierova și Timiș, de asemene și cu acele trenuri, ce pleacă dintr'aceste stațiuni.

Relativ la numerul trenurilor de persoane se stipulează apriat, ca in fiecare di să comunice cel puțin un tren pentru transportul postei și a pasagierilor in fiecare direcțiune, carele să aibă o iutime medie de cel puțin 4½ mile pe oară, și să correspundă, precât va fi posibil, cu timpul de plecare și sosire a liniilor continuitoare.

Fiecare din ambele guverne aprobează regulamentul de călătorie al trenurilor precum și tarifele; ceste din urmă să se fixeze dupre putință dupre principii uniforme și să favoriseze, precât va fi numai cu putință, recerințele comerciului internațiunal.

**) Articolul 13 al convențiunii ddto. Bucuresci 19/31 Maiu 1874 sună:

Textul original.

Article 13.

Les deux Gouvernements accordent une complète exemption des droits de douane:

a) Aux effets (ayant déjà été mis en usage) des employés des dites voies ferrées; le Gouvernement Impérial et Royal accorde, en outre, la même exemption:

b) Aux effets (ayant de même déjà été employés) qui appartiennent aux employés attachés à la douane, à la poste ou à la police Princière des stations intermédiaires.

Traducțiunea.

Art. 13.

Amîndoue guvernele accordează o scutire deplină de cuvenințele de vamă:

a) pentru efectele funcțiunarilor căilor ferate amintite (dacă vor fi deja usate); — preste aceea se accordează din partea guvernului imp. și reg. aceeași scutire de cuvenințele de vamă

b) pentru efectele (deja usate) ale funcțiunarilor principesci de vamă, de postă și de poliție aședați in stațiunile intermediari.

Digitized by Google

ment à l'article 13 de la dite Convention aux fonctionnaires Hongrois résidant à Prédéal s'appliqueront réciproquement aux fonctionnaires Roumains attachés au service de la douane, de la poste et de la police à la gare d'Itzkani.

II.

Par l'entrée en vigueur des stipulations de la Convention signée à Bucarest le 10/22 février 1873, les mêmes droits dont jouit l'Autriche-Hongrie, sont reconnus à la Roumanie par rapport à l'usage en commun de la station frontière internationale d'Itzkani construite par la compagnie concessionnaire des chemins de fer Lemberg-Czernowitz-Iassy et en ce qui concerne la valeur des édifices y construits ou à construire au compte du capital des lignes Roumaines.

La Convention précitée restera en vigueur dix ans à partir du jour de l'échange des ratifications. A l'expiration de ce terme, l'Etat Roumain pourra construire une autre gare sur son propre territoire et y établir sa douane et d'autres services de frontière.

Il est bien entendu, que la disposition précédente n'altérera en rien les droits réservés aux deux Gouvernements par les actes de concession respectifs, en ce qui concerne le rachat des lignes concédées et l'expiration de la concession.

De même, les obligations de la compagnie concessionnaire vis-à-vis de chacun des deux Gouvernements se trouvent en tous points maintenues.

III.

Les dépenses d'exploitation et d'entretien courant de la station d'Itzkani seront, comme par le passé, réparties par moitié entre les comptes d'exploitation des deux réseaux, autrichien et roumain, de la compagnie concessionnaire.

venţiune, funcţiunarilor ungari, cu reşedinţa la Predeal, se vor aplica reciproc şi funcţiunarilor români ataşaţi la serviciul vamal, postal şi de poliţie la gara de la Iţcani.

II.

Prin intrarea in vigoare a stipulaţiunilor convenţiunei semnate in Bucuresci, la 10/22 Februariu 1873, aceleaşi drepturi de cari se bucură Austro-Ungaria, sunt recunoscute şi României, in ceea ce privesce intrebuinţarea in comun a staţiunei frontieră internaţiunale de la Iţcani, construită de compania concesiunare a căilor ferate Leov-Cernăuţi-Iaşi, şi in ceea ce privesce valoarea edificiilor construite acolo seau cari se vor mai construi in comptul capitalului liniilor române.

Convenţiunea precitată va remânc in vigoare dece ani de la data schimbărei ratificaţiunilor. La espirarea acestui termin, statul român va pute să construiască o altă gară pe propriul seu teritoriu, şi să stabilească acolo vama sa şi alte servicii de frontieră.

Este bine inţeles, că dispositiunea precedentă nu va altera intru nimic drepturile reservate celor doue guverne prin actele de concesiune respective, in ceea ce privesce rescumpărarea liniilor concedate, şi espirarea concesiunei.

Asemene obligaţiunile companiei concesiunare vis-à-vis de fiecare din cele doue guverne sunt mânţinute in toate punctele.

III.

Cheltuelile de esploatare şi de intreţinere curentă a staţiunei Iţcani, vor fi, ca şi in trecut, repartisate pe jumătate intre compturile de esploatare a celor doue reţele, române şi austriacă, a companiei concesiunare,

Digitized by Google

IV.

Le Gouvernement Impérial et Royal d'Autriche-Hongrie prend à la charge des lignes Autrichiennes, en se réservant toutefois d'y pourvoir à son gré, la totalité des frais des agrandissements de toute nature exécutés par la compagnie en question dans la gare d'Itzkani, ou à y exécuter ultérieurement en tant que ces travaux seront motivés par les besoins du trafic reconnus par le Gouvernement Impérial et Royal et arrêtés d'un commun accord entre les deux Gouvernements contractants.

V.

Pour les travaux faits depuis le 1er janvier 1880 ou à faire en vertu de l'article 4 ci-dessus, le Gouvernement Impérial et Royal communiquera au Gouvernement Princier, par l'intermédiaire du Conseil d'administration de la compagnie, les projets et estimations approuvés pour l'exécution, et après la clôture de l'exercice annuel, le Gouvernement Princier recevra par la même voie la communication exacte des sommes dépensées.

Les intérêts à 7% de la totalité des susdites dépenses de construction de chaque exercice courront uniformément à partir du 1er juillet de l'exercice en question et seront portés pour la moitié comme dépense dans le compte d'exploitation du réseau roumain et comme recette dans celui du réseau autrichien.

VI.

Dans le cas où le Gouvernement Roumain croirait devoir user de son droit d'établir après l'expiration du délai indiqué dans l'article II une gare séparée, il aurait à notifier cette intention au Gouvernement Impérial et Royal un an avant l'échéance du terme.

Si la dénonciation n'était pas faite à ce moment, les stipulations du présent

IV.

Guvernul Imperial şi Regal al Austro-Ungariei ia in sarcina liniilor austriace, reservându-şi inse de a le acoperi după găsirea sa de cuviinţă, totalitatea cheltuelelor de mărire de orice natură, esecutate de compania in cestiune la gara Iţcani, seau cari se vor mai esecuta in urmă, pe cât aceste lucrări vor fi motivate prin trebuinţele traficului, recunoscute de guvernul Imperial şi Regal, şi hotărite in comun accordă intre cele doue guverne contractante.

V.

Pentru lucrările făcute de la 1. Ianuariu 1880, seau cari se vor mai face in virtutea art. 4 de mai sus, guvernul Imperial şi Regal va comunica guvernului Princiar, prin intermediarul consiliului de administraţiune al companiei, proiectele şi estimaţiunile aprobate pentru esecutare, şi după inchiderea esercitiului anual, guvernul Princiar va primi, prin aceiaşi cale, comunicarea esactă a sumelor cheltuite.

Interesele de 7%, la totalitatea susdiselor cheltueli de construcţiune ale fiecărui esercitiu, vor curge intr'un mod uniform cu incepere de la 1. Iuliu al esercitiului in cestiune, şi se vor trece pe jumătate ca cheltueli in comptul exploatăţiunei reţelei române, şi ca venit in acela al reţelei austriace.

VI.

In cas când guvernul român ar crede că trebue să uşeze de dreptul seau de a stabili, după espirarea terminului indicat in art. II, o gară separată, el va ave să notifice această intenţiune guvernului Imperial şi Regal cu un an inainte de espirarea terminului.

Dacă denunciarea nu se va fi făcut in acel termin, stipulaţiunile presentului

Digitized by Google

protocole ainsi que celles de la Convention en date du 10/22 février 1873 resteront en vigueur pour la durée de dix autres années, durée qui serait tacitement prolongée pour le même laps de temps, si la dénonciation n'était pas notifiée à l'expiration de la 9ème année.

VII.

Les deux Gouvernements reconnaissent que les dispositions du présent protocole, qui entreront en vigueur en même temps que la Convention signée à Bucarest le 10/22 février 1873, sont entièrement conformes aux réserves faites par les Chambres Roumaines tant en ce qui concerne l'usage en commun de la gare d'Itzkani, que le droit reconnu à la Roumanie de construire une gare sur son propre territoire.

Fait à Bucarest en double expédition le 14/26 février 1881.

(L. S.) **Ladislas Comte Hoyos** m. p.

(L. S.) **B. Boerescо** m. p.

protocol ca și acelea ale convențiunei, cu data din 10/22 Februariu vor remâne in vigoare pentru durata de alți 10 ani, durată care se va prelungi in mod tacit pentru același spațiu de timp, când denunciarea nu se va fi notificat la espirarea anului al nouelea.

VII.

Cele doue guverne recunosc, că dispositiunile presentului protocol, cari vor intra in vigoare in același timp ca și convențiunea semnată in Bucuresci, la 10/22 Februariu 1873, sunt cu totul conforme cu reservele făcute de camerile române, atât in ceea-ce privesce intrebuințarea in comun a garei Țicani, cât și in ceea ce privesce dreptul recunoscut României, de a construi o gară pe propriul seu teritoriu.

Făcut in Bucuresci, la 14/26 Februariu 1881 in spedițiune dublă.

(L. S.) **Ladislaus Graf Hoyos.**

(L. S.) **B. Boerescu.**

Presenta convențiune dimpreună cu protocolul final se publică printr'aceasta cu vigoare pentru regatele și țerile representate in senatul imperial.

Viena, 26 Aprile 1881.

Taaffe. **Pino.**

Digitized by Google

Digitized by Google

Foaea legilor imperiale

pentru

regatele și țerile representate in senatul imperial.

Mânunchiul XIX. — Edat și spedit in 28 Maiu 1881.

43.

Legea din 15 Aprile 1881,

despre timbrul cărților de joc.

Cu consimțirea amînduror camerilor ale senatului imperial aflu de bine a ordina cele ce urmează:

§. 1.

Cărțile de joc fabricate precum și cele importate in teritoriul, pentru care are aceasta lege vigoare, cu excepțiunea celor ce se espoartă in străinětate sub controla publică, sunt supuse unei taxe de timbru, de:

a) 15 cr. pentru fiecare joc cu 36 seau mai puține foi,

b) 30 cr. pentru fiecare joc cu mai multe decât 36 foi și

c) duplul taxei fixate sub *a)* seau *b)* pentru cărțile de feliul respectiv vernicite seau de spălat.

In privința acelor cărți de joc, carile in țerile coroanei unguresci au fost supuse solvirei timbrului la fabricare seau importare, remân dispositiunile ordinațiunii ministeriale din 2 Octobre 1868, No. 135 al f. l. i., in vigoare.

§. 2.

Pentru solvirea impositului cărțile de joc să se provadă cu marca oficiale de inchis și să se supuie timbrării la autoritatea competentă.

Aceste marce oficiale de inchis se estradează gratuit celor obligați la plată pe lângă decompt ulterior, și nu este permis, a le da pentru sine singure mai departe.

Ministrul de finance ia dispositiunile detailate in privința formei și colorii timbrului de cărți și a marcelor de inchis, in privința foii de carte, carea este de timbrat, precum și in privința procedurii la timbrare.

§. 3.

Dacă se impoartă cărți de joc in teritoriul, pentru care are legea aceasta vigoare, atunci, cel ce le impoartă seau ce le primesce este obligat a declara la intrarea, respective la primirea lor cantitatea și calitatea jocurilor precum și numerul foilor lor; mai departe, de sunt destinate să remână in loc seau pentru transit,

Digitized by Google

și in urmă a presenta cărțile de joc, carile nu sunt destinate pentru reesport in străinětate, spre solvirea taxelor și spre timbrare.

Intr'asemene mod să se declare și desemnele cărților superiori (§. 6), provenitoare din străinětate, indicând acurat destinațiunea lor.

§. 4.

Industria fabricațiunii cărților de joc se declară ca supusă concesiunei și se poate concede numai in urma aprobarii anterioare a autorității financiari competente și numai pentru locuri, unde se află un oficiu pentru timbru indreptățit a timbra cărțile de joc și o autoritate districtuală chiemată a observa interesele fiscale.

O exeepțiune in privința recerințelor acestora poate concede ministrul de finance in conțelegere cu ministrul de interne numai pentru intreprinderi, carile se află deja in esercițiu și asigură o controlă eficace.

§. 5.

La petițiunea pentru concesiunea esercițării industriei de fabricațiunea cărților de joc să se alăture in doue esemplare un desemn și o descripțiune acurată a tuturor localităților, carile vor să fie intrebuințate de petent, fără deosebire, de au să servească aceste pentru scopuri de industrie seau pentru locuințe seau pentru alte scopuri, conținênd totodată declarațiunea precisă, spre ce scop este destinată fiecare incăpere; in cas de concesiunare, se intoarce petentului un esemplar provědut cu adnotațiunea incuviințării.

Localitățile, carile vor fi intrebuințate de petent, trebue să fi așa, ca să se poată efectui fără greutăți controla oficială conform scopului.

In privința măririi, reformării seau mutării localităților de fabricațiune să se proceadă tot așa, ca și la petițiunea prima și esercițiul se poate sista pênă la implinirea condițiunilor recerute.

Localul de fabricațiune trebue să se poată cunoasce ca atare și din partea esterioare a edificiului.

§. 6.

Afară de localul fabricei, anunciată conform §. 5 se poate efectui, in urma unei concesiuni speciale anterioare a autorității financiari, numai tipărirea desemnelor de pe cărți seau colorirea foilor de cărți, observându-se mĕsurile de controlă, ce se vor prescrise pe calea administrativă.

§. 7.

De fiecare feliu de cărți de joc, cari voiesce industriașul a-l fabrica, să se predeie, dimpreună cu invĕlitorile necesare, autorității financiari ca mustre trei jocuri nempachetate și netimbrate.

Unul se va rentoarce fabricantului cu confirmarea pusă pe joc și pe invĕlitoare, al doilea se va preda oficiului respectiv de timbru și al treilea tipografiei de stat.

Fabricantul de cărți are să insemneze o foae din fiecare feliu de cărți fabricate de dînsul cu numele seu de botez și de familie, mai departe cu locul de fabricațiune, eară foaea destinată pentru timbrare are s'o insemneze cu stampilia firmei, carea are să conție și locul de fabricațiune.

Invĕlitoarea fiecărui joc are să conțiie:

a) numele de botez și de familie seau firma industriașului;

Digitized by Google

b) locul de fabricațiune;
c) feliul jocului invĕlit;
d) numerul foilor acestuia;
e) numerul mustrului anunciat;
f) insemnarea, de sunt cărțile vernicite seau de spalat; in fine
g) doue tăieturi rotunde, una asupra alteia, destinate pentru semnul timbrului și stampilia firmei.

La impachetarea fiecărui joc supus timbrării invĕlitoarea aceasta să se inchidă cu marca oficială de inchis provĕdută cu o materie de un cleiu durabil inaintea presentării lui spre timbrare, și preste invĕlitoare să se puie astfeliu stampilia firmei in coloare neagră de oleiu, ca o parte a stampiliei să se vadă pe marcă eară cea laltă parte pe hârtia invĕlitorii.

§. 8.

In localul fabricei cărțile de joc deja făcute dar netimbrate incă să se păstreze in incăperi separate notificate, carile să se ție de fabricanții de cărți totdeauna cu ingrijire sub incuietoare.

Foile de cărți intrecĕtori și cele defecte să se adune separat intr'o incăpere notificată autorității financiari și să se ție sub incuietoare, și nu este permis a le departa mai nainte din localul fabricei decât dupre ce toate intr'un termin fixat de autoritatea financiare, se vor fi făcut netrebuințioase spre joc sub priveghierea unui organ de controlă.

Nu este permis, ca cărțile de joc să provină altmintrea la localitatea de vîndare respective spre vîndare in teritoriul, pentru carele legea presentă are valoare, decât in pachete impărțite in jocuri, inchise și timbrate conform §§. 2 și 7.

§. 9.

Taxa timbrului trebue să se solvească, in regulă, in numerar inainte de timbrare dupre numerul și feliul jocurilor, carile au să se timbreze.

Autoritățile financiari provinciale sunt inse indreptățite, a concede, pe lângă garanție correspunsetoare, un termin de cel mult trei luni spre solvirea taxei timbrului pentru cărți de joc fabricate in teritoriul, pentru care legea aceasta are valoare.

Pentru taxele de timbru, ce nu s'au solvit in terminul incuviințat, să se solvească șese percente interese de intârdiere.

Atare intârdiere cu solvirea are de urmare, că pe viitoriu se retrage creditul.

Numai ministrul de finance poate concede scutirea de taxă seau rentoarcerea ei și anume numai pentru cărți de joc indigene intr'acel cas, dacă la păstrare seau impachetare in incăperile localului fabricei, destinate spre acest scop, jocuri de cărți timbrate au devenit netrebuințioase prin o intimplare neculpabilă, și dacă despre aceasta se face arĕtare autorității financiari pênĕ in 48 de oare, anexând la aceea și jocurile de cărți stricate, dacă nu cumva s'au pierdut toate din intêmplare.

§. 10.

Deosebit de notificațiunea prescrisă de regulamentul industrial trebuie, cel ce voiesce să poarte comerciu cu cărți de joc, să arete aceasta autorității financiari cu opt dile inainte de inceputul acestui comerciu, să insemne localul și pe din afară ca loc de vîndare de cărți de joc, și să le păstreze și vîndă pre aceste numai in localul anunciat.

Digitized by Google

O schimbare a localul de vîndare să se notifice autorității financiari pênĕ in trei dile.

In localul lor vîndetorii au dreptul a ține de a gata pentru cumperători, ca să vadă calitatea, câte un joc de cărți netimbrat. dară care nu se poate intrebuința pentru joc.

Autoritatea financiare notează pe fiecare joc de feliul acesta destinațiunea lui.

Fabricantul de cărți are să se conformeze dispositiunilor paragrafului acestuia și atunci, când voiesce să vîndă cărți de joc fabricate de dînsul seau de altul.

Colportagiul cu cărți de joc este de tot interdis.

§. 11.

Fabricațiunea cărților de joc și comerciul cu dînsele sunt puse sub controla fiscală.

Fabricanții de cărți și comercianții sunt obligați a purta consignațiuni parafate de autoritatea financiare conform dispositiunilor omise pe calea administrativă despre cărțile de joc gătа, despre cele noue, despre cele procurate, vêndute seau in alt mod intrebuințate; asemene sunt obligați a insemna fiecare modificațiune immediat in numitele consignațiuni.

Blanchetele necesari pentru consignațiunile aceste se vor estrada de cătră administrațiunea financiare pe lîngă bonificarea speselor de confecțiunare.

Presentele dispositiuni de controlă se vor aplica și la comercin cu desemnele de cărți, ce provin din străinĕtate, precum și la intrebuințarea lor.

§. 12.

Industriașii numiți in §. 11, respective casnicii, lucrătorii seau locoțiitorii lor sunt obligați, a presenta, de câte ori se va cere, organelor insărcinate cu revisiunea consignațiunile purtate asupra cărților de joc, și a le permite să facă estrase dintr'insele, a le arĕta cărțile de joc gata, in fine a le da seau a ordona să li se deie toate ajutoarele necesari, ca să poată efectui, in marginile prescrise, toate actele oficiale, cu carile sunt insărcinați.

In cas când pentru intrebuințare de cărți netimbrate seau netimbrate conform legii s'ar denuncia proprietari de locale, unde se face intrebuințare in mod industrial de cărți de joc, autoritatea financiare este indreptățită, a ordona pe basa denunciării prin organele sale trimise, avênd și sucursul unii persoane de la autoritatea locală, revisiunea magasinului și a locuinții, carea stă in comunicațiune cu acesta.

§. 13.

Pentru contravențiuni la dispositiunile acestei legi să se incasseze pe basa faptei constatate ca calcare de lege fără indrumarea unii instrucțiuni penale taxa prevaricată incindecită de la acela, care ține de vîndare in teritoriul, pentru care are legea aceasta vigoare, cărți netimbrate seau neinchise cu marca oficială, care le vinde, le impărțesce, le achirează, le păstrează cu scire, seau care joacă cu cărți netimbrate.

Fabricanții de cărți și comercianții sunt responsabili pentru taxa redicată, carea resultă pentru astfeliu de cărți aflate in magasinele seau in locuințele lor.

Ospetării și alte persoane, in a căror localități se intrebuințează in mod industrial cărți de joc, sunt responsabili solidari și in prima linie pentru taxa de mai nainte redicată și deosebit de aceasta să se pedepsească cu o pedeapsă de bani de la 100 pênĕ la 300 fl., dacă se joacă in localele și locuințele lor cu cărți netimbrate și dacă nu se dovedesce, că aceasta s'a intîmplat fără scirea lor.

Digitized by Google

La asociațiuni responsabilitatea aceasta și pedepsa de bani deosebită cade in sarcina persoanei, carea este chiemată a conduce afacerile.

Taxele mai sus amintite se fixează de autoritatea financiare și să se solvească pênă in 14 dile duple intimațiunea mandatului de solvire.

Avênd o persoană a suporta consecințele nefavorabile ale unui delict să se incasseze ca redicare a taxei pe lângă taxa ordinare numai jumětate din suma aceea, cu carea ar fi fost de redicat conform acestui paragraf taxa ordinare, dacă persoana aceasta denuncie insa-și delictul autorității financiari, inainte de ce autoritatea a primit sciință despre acest delict din altă parte, și dacă solvesce immediat taxa prevaricată dimpreuna cu suma redicată, renunțând la ori și ce recurs.

Afară de casul acesta nu află loc nici o scutire seau moderare in privința redicarii taxei fixate in paragraful acesta.

§. 14.

La alte contravențiuni la legea presentă și la ordinațiunile emise pentru esecutarea ei decât la acele numite in §. 13 să se aplice, deosebit de urmărirea conform codicelui penal general seau altor legi respective, dispositiunile legii penale pentru contravențiuni financiari, eară in Dalmația dispositiunile esistente in privința contravențiunilor la legile vamale cu modificațiunile conținute in paragrafii următori.

§. 15.

Să se pedepsească ca contravențiune financiare gravă:

1. Dacă cineva fabrică seau permite să se fabrice cărți de joc fără incuviințare anterioare seau in contra interdicerii autorităților competente seau in alte incăperi a lo alului de fabrică decât in acele, carile au fost anunciate și incuviințate;

2. dacă un tipograf produce desemne pentru cărți de joc neavênd incuviințarea respectivă a autorității financiari nici comanda in scris a respectivului fabricant de cărți de joc;

3. dacă se falsifică la presentațiunea cărților de joc spre timbrare astfeliu de date, carile au influință asupra mărimei taxei;

4. dacă cineva păstrează achirează, oferă spre vêndare, vinde cuiva seau imparte inalt mod, seau cearcă a impărți cărți de joc intr'un timp seau intr'un loc, când seau unde ar fi trebuit să fie aceste timbrate, și carile sunt provědute cu un semn de timbru falsificat, contrafăcut, transpus seau modificat intr'o taxă mai mare seau cu marce de inchis falsificate, contrafăcute seau transpuse, cu toate că a avut despre aceasta cunoscință seau ar fi trebuit să aibă cunoscință dupre ocupațiunea sa, desvoltând atențiunea cuvenită;

5. dacă cine-va inseamnă cărți de joc fabricate de dinsul cu firma altuia;

6. dacă la importul seau primirea din străinětate a cărților de joc seau a desemnelor cărților de joc nu se observă una din recerințele stabilite in §. 3;

7. dacă se esportă in străinětate cărți de joc netimbrate, fără să se observeze legile vamale seau cele de controlă;

8. dacă se predau mai departe marce oficiale de inchis, cu toate că aceasta este interdis;

9. dacă comptabilitatea prescrisă in §. 11 s'ar purta astfeliu, că printr'insa lățimea, cursul și condițiunea esercițiului industriei se arată neesact, dacă se ingreue seau se face imposibilă descoperirea unii strâmbătățiri financiari, și in fine dacă in genere se vădesce in procedură intențiunea de a inconjura obligațiunea, de a solvi taxele.

Digitized by Google

In casurile să se pronuncie o pedeapsă de 500 fl., eară dacă s'ar repeți, de 1000 fl.

Pedeapsa aceasta să se redice cu câte 10 fl. pentru fiecare joc mai mult seau fiecare marcă de inchis mai mult, ear in cas de repetire cu câte 20 fl., dacă delictul financiar a fost comis cu mai multe de 50 jocuri de cărți seau cu mai multe de 50 marce de inchis.

Afară de aceasta să se declare de confiscate obiectele strâmbătățirii financiari grave, precum: cărțile de joc gata seau pe jumětate gata, marcele, desemnele precum și instrumentele și materialele, carile servesc spre fabricațiunea lor.

§. 16.

Alte contravențiuni (§. 14), indeosebi neobservarea dispositiunilor conținute in §§. 7, 8, 10 și 11 ai legii acesteia sunt a se considera de contravențiuni simple și a se pedepsi cu o pedeapsă de 5 fl. pênĕ la 200 fl. și dacă s'ar repeți cu o pedeapsă pênĕ la 400 fl.

§. 17.

Nu este permis nici când a modera pedepsele decretate pre basa §§. 13 (alinea 3), 14 pênĕ la 16 sub minimul prescris de lege, chiar nici atunci, când s'ar sista procedura legală.

Dreptul de a mitiga pedepsele de arest supletorii se reservă ministeriului de finance.

§. 18.

Pierderea dreptului la industria fabricațiunii cărților de joc seau pierderea dreptului de comerciu cu cărți de joc se poate sentențiuna pentru un timp mărginit seau pentru totdeauna, dacă industriașul respectiv a fost pedepsit odata pentru o contravențiune financiare gravă seau de doue ori pentru o contravențiune financiare simplă seau dacă a fost pedepsit de doue ori cu o redicare de taxă (§. 13).

§. 19.

Afară de amende are să se solvească incă și taxa de timbru strâmbătățită dimpreună cu 6 percente interese de intârdiere calculate din momentul comiterii contravențiunii.

§. 20.

Industriașii numiți in §§. 11 și 12 sunt responsabili pentru pedepsele in bani pronunciate conform legii acestei contra membrilor familiei lor, a lucrătorilor și servitorilor lor.

Fiind ei inse in stare să dovedească, că contravențiunea s'a comis fără scirea lor, atunci sunt responsabili numai pentru taxa simplă.

§. 21.

Consecința nefavorabilă a redicării taxei decretată in §. 13 precum și pedepsele financiari din paragraful acesta și din §§. 14 pênĕ la 16 nu vor ave loc, dacă de la momentul comiterei contravențiunii au trecut trei ani.

Cu privire la prescripțiunea taxei simple află aplicare dispositiunile stabilite in legea din 18 Marte 1878, No. 31 al f. l. i., in privința prescripțiunii taxelor de timbru și celor immediate.

Digitized by Google

§. 22.

O procedură inaintea judecătoriilor ordinari nu află loc nici in privința intrebării, dacă conform legii acestii are a se solvi o taxă seau nu, și nici in privința mărimii ei.

Taxe și interese de intârdiere nesolvite se vor incassa precum este prescris in privința incassării impositelor publice restante.

§. 23.

Denuncianții de contravențiuni primesc ca premiu $^1/_{12}$, eară prinsetoriul $^1/_6$ din suma redicată seau a pedepsei.

§. 24.

Fabricanții de cărți și acele persoane carile pe timpul introducerii legii acesteia se ocupa cu vîndarea cărților de joc in mod industrial, sunt obligați, voind să remâie scutiți de redicarea taxei prevedută in §. 13, să presente spre timbrare ulterioare, conform dispositiunii ce se va emite pe calea administrativă, toate cărțile de joc, carile se află in magasinele lor și sunt destinate pentru intrebuințarea in țeară și carile pênĕ acum au fost libere de timbru, dupre cum sunt cărțile intrebuințate pentru jocuri cu copiii seau pentru alte asemene scopuri; mai departe cărțile acele, a căror joc constă din mai mult de 36 de foi, precum și toate cărțile de joc vernicite și de spălat fără privire la numĕrul foilor.

Suma timbrului solvită deja se va calcula in taxa timbrului, ce resultă conform legii presente.

Intrebuințarea cărților de joc taxate conform dispositiunilor legilor anterioare se permite incă prin trei luni de la diua vigorii legii presente, posesorilor de locale publice, in carile se intrebuințează cărți de joc in mod industrial. Dupre espirarea terminului acestuia să se presente pĕnĕ in 48 de oare toate feliurile cărților de joc neintrebuințate, carile sunt supuse unei taxe de timbru mai mari conform legii presente, spre timbrare ulterioare respective pentru solvirea taxei de timbru mai mari ce resultă dupre calcularea taxei deja solvite; seau, dacă s'ar preferi, să se estradeze autorităților financiare spre nimicire oficială.

Alte persoane pot intrebuința atunci mai departe fără impiedecare cărțile de joc, ce se află in posesiunea lor pe timpul intrării in vigoare a legii presente, dacă s'a solvit deja pentru dînsele tot acea sumă a timbrului ce resultă conform §. 1; in cas contrar inse să se supuie cărțile de joc netimbrate seau supuse unui timbru mai mic dupre §. 1 intr'un termin de trei luni spre timbrare ulterioare urmând altmintrea sancțiunea nefavorabilă a §. 13.

§. 25.

Legea presentă intră in vigoare la 1. Ianuariu 1882.

Din diua aceasta nainte se abroagă toate dispositiunile conținute in legea din 6 Septembre 1850 despre timbrul cărților de joc dimpreuna cu toate ordinațiunile suplementari.

Ministrul de interne și ministrul de finance sunt insărcinați cu esecutarea astei legi.

Viena, 15 Aprile 1881.

Francisc Josif.

Taaffe. **Dunajewski.**

Digitized by Google

44.

Ordinațiunea ministeriului de finance și a celui pentru apĕrarea statului din 6 Maiu 1881,

despre calcularea taxelor militari incassate pe basa legii din 13 Iuniu 1880, No. 70 al f. l. i.

In conțelegere cu curtea supremă de compturi se dispune, ca cassele și oficiile, insărcinate cu incassarea taxelor militari, să poarte la jurnalul de stat al administrațiunii financiari un subjurnal propriu cu desemnarea „taxe militari“, in carele să se computeze taxele militari asemnate de autoritățile politice districtuale spre incassare.

Resultatele astui subjurnal de stat să se transscrie sumariu cu finea fiecărei luni in jurnalul de stat amintit.

Esaminarea astor subjurnale de stat cade in sarcina departamentului de comptabilitate a autorităților financiari direginte, cărora autoritățile politice districtuale le vor trimite spre acest scop copii de pe consignațiunile asupra taxelor militari de incassat (aleg. IV la No. 26 al f. l. i. ex 1881), ce s'au comunicat respectivelor cassierii.

Aceste resultate de gestiune au să se inscrie de departamentele de comptabilitate financiari in cartea de stat la „acoperirea administrațiunii de casse generale“ sub titlul de nou deschis: „taxe militari“.

Sub acest titlu au să se și justifice resultatele respective in consignațiunile de gestiune și incheierile de compturi, ce sunt a se presenta curții supreme de comptabilitate.

Welsersheimb. **Dunajewski.**

Digitized by Google

Foaea legilor imperiale

pentru

regatele și țerile representate in senatul imperial.

Mânunchiul XX. — Edat și spedit in 30 Maiu 1881.

45.

Emisul ministeriului de finance din 27 Maiu 1881,

despre proporțiunea pentru pausalarea contribuțiunii de zahar de svecle in periodul de esercițu 1881/2, apoi despre proporțiunea asecurării pentru solvițiunea suplementare a contribuțiunii de zahar de svecle și pentru disdăunarea speselor de control.

Spre scopul repartițiunii contribuțiunii de zahar de svecle in periodul de esercițu 1881/82 se ordonează pe basa §§. 4 și 6 ai legii din 18 Iuniu 1880, No. 74 al f. l. i., despre modificarea parțială a dispositiunilor despre impunerea contribuțiunii asupra zaharului de svecle, pe basa §. 3, No. 1, al legii din 27 Iuniu 1871, No. 71 al f. l. i., in conțelegere cu ministeriul de finance al Ungariei cele ce urmează:

§. 1.

Cantitatea de svecle proaspete de supus contribuțiunii dela volumul unui hectolitru a vaselor de difusiune impreunate la baterii și pentru fiecare implere a lor se va mĕsura:

I. La baterii compuse din cel puțin 9 și cel mult 11 vase de difusiune

1. cu patrudeci și șese (46) kilograme, dacă vasele de difusiune se vor folosi astfeliu ca următoarele condițiuni să provină de o dată:

a) Dumicăturile de svecle trebuie să fie proaspete la introducerea lor in vasele de difusiune, așa dară nu vor pute fi nici incăldite nici immuiate și nici altcum preparate;

b) vasele de difusiune trebuie să se imple fără de a apleca vr'un aparat de presiune ori bătucire, carele ar indesa aședarea dumicăturilor, la care inse nu se vor numera lopeți cociorve și greble;

Digitized by Google

c) la nici o implere a unui vas de difusiune, dupre ce a inceput deja difusiunea lui, nu se va pute imple mai apoi, va să dică: cantitatea dumicăturilor de svecle nu se va pute mări.

2. Cu șesedeci și noue (69) kilograme, dacă vasele de difusiune se vor folosi astfeliu, că din cele trei condițiuni premergĕtori se lipsească cu totul, ori numai cea de sub *b*).

3. Cu optdeci și jumĕtate ($80^1/_2$) kilograme, dacă vasele de difusiune se vor folosi astfeliu, ca cele trei condițiuni premergĕtori să lipsească cu totul, ori numai cea de sub *a)* totodată inse și cea de sub *b)* ori de sub *c)*.

II. La baterii constătoare din mai puțin de 9 ori mai mult de 11 vase de difusiune, cum și dupre modul folosirii, cu posițiunile premergĕtoare (I) redicate cu câte 25 percente.

III. Posițiunile de sub I, respective aceste posițiuni cu un adaos de 25 percente (II) au valoare numai pentru vase de difusiune de o inălțime de cel puțin 75 centimetri.

La o nălțime mai mică a vaselor de difusiune se va adăogi și adecă:

la o nălțime sub	75	pênĕ	70	centimetri	un	adaos	de	5	percente
„ „	„	„	70.	„	65	„	„	„	„	$7^1/_2$	„
„ „	„	„	65	„	60	„	„	„	„	10	„
„ „	„	„	60	„	55	„	„	„	„	$12^1/_2$	„
„ „	„	„	55	„	50	„	„	„	„	15	„
„ „	„	„	50	„	45	„	„	„	„	$17^1/_2$	„
„ „	„	„	45	„	40	„	„	„	„	20	„
„ „	„	„	40	„	35	„	„	„	„	$22^1/_2$	„
„ „	„	„	35	„	30	„	„	„	„	25	„
„ „	„	„	30	„	—	„	„	„	„	30	„

Nălțimea se mĕsură la vasele de difusiune intocmite pentru resturnat din punctul central al sitei inferioare pênĕ la punctul central al sitei superioare, eară la cele lalte vase de difusiune dela punctul central al sitei inferioare in direcțiune perpendiculare pênĕ la nivelul marginei găurii de om superiori.

§. 2.

Volumul contribuabil al fiecărui vas de difusiune se va afla prin implere cu apă intr'acel feliu, că vasul de difusiune, dupre ce se vor fi inchis toate gurile din părți, canalurile de impărțirea sucului și rigolele aflătoare in nivelul păretelui seu interior, se va imple cu apă, dupre deschiderea găurii de om, pênĕ la margine.

Dacă vasul de difusiune ar ave o gaură de om superioare incovăietă intr'afară, atunci cavatura, astupându-se gurile, se va mĕsura cu apă. Dacă volumul astei cavaturi ar intrece cu trei percente volumul vasului de difusiune, atunci escedentul se va computa la volumul contribuabil al astui vas.

Fracțiunile unui litru, resultătoare la astă aflare a volumului, fiind ele mai mici de o jumĕtate de litru, nu se vor considera la nici un vas de difusiune, eară de ar ajunge seau ar intrece o jumĕtate de litru, se vor calcula drept un litru intreg.

§. 3.

Productivitatea diurnă a preselor de suc, de supus contribuțiunii, se va fixa, conform proporțiunii stabilite cu emisul ministeriului de finance din 28 Iuniu

Digitized by Google

1878, No. 80 al f. l. i., cu un adaos de nouedeci și cinci (95) percente la fiecare feliu de presă.

§. 4.

Suma asecurării, ce are să se presteze de fiecare intreprinsetoriu al unei fabrice pausalate de zahar de svecle pentru eventuala solvițiune suplementare, se fixează cu 15 percente din suma pausală, ce decade pe fabrică pentru 120 dile de fabricațiune, eară suma asecurării, ce are să o presteze fiecare intreprinsetoriu pentru disdăunarea speselor de control, un percent din această sumă pausală.

Dunajewski.

46.

Legea din 28 Maiu 1881,

despre redicarea nentreruptă a impositelor și contribuțiunilor, apoi despre acoperirea speselor de stat in decursul lunei lui Iuniu 1881.

Cu consimțirea amînduror camerilor ale senatului imperial aflu de bine a ordina cele ce urmează:

§. 1.

Guvernul se autorisează a redica nentrerupt in decursul lunei lui Iuniu 1881 impositele și contribuțiunile esistente, atât directe cât și indirecte, dimpreună cu adaose conform legilor de impunerea impositelor aflătoare in present in vigoare, și anume adaosele la impositele directe in mărimea fixată prin legea de finance din 28 Maiu 1880, No. 53 al f. l. i.

Dacă in legile asupra impositelor esistente pênĕ la finea lui Iuniu 1881 ar intra in vigoare vr'o modificare, atunci impositele să se redice conform astor modificațiuni.

§. 2.

Spesele administrative resultătoare in decursul lunei lui Iuniu 1881, să se acopere dupre recerință in comptul creditelor, ce se vor fixa prin legea de finance pe anul 1881 la respectivele capete și titluri.

§. 3.

Creditul special, carele cu legea din 5 Iuliu 1878, No. 88 al f. l. i. s'a incuviințat din partea statului spre scopul achisițiunii căilor ferate de sudvest din Austria de jos, și in anul 1879 nu s'au folosit, al căruia folosire pênĕ la finea lui Maiu 1880 s'a incuviințat cu legea din 25 Marte 1880, No. 31 al f. l. i., și pênĕ la finea lui Marte 1881 cu legea de finance pe anul 1880 din 28 Maiu 1880, No. 53 al f. l. i., in Art. VI, alin. 5; apoi creditul incuviințat cu legea de finance pe anul 1878 din 30 Marte 1878, No. 27 al f. l. i., pentru calea ferată de pe țermul Dunării cu joncțiunea la calea ferată Francisc Josif, carele nu s'a intrebuințat in anul 1879, și al căruia folosire pênĕ la finea lui Marte 1881 s'a incuviințat cu legea din 1. Iuniu 1879, No. 86 al f. l. i., spre scopul terminării astei

Digitized by Google

căi, se poate folosi incă pênĕ la finea lui Iuniu 1881; creditele aceste să se tracteze inse astfeliu, ca și când s'ar fi incuviințat in bugetul anului 1880 in înțelesul Art. VI, alin. 4 a legii de finance pe anul 1880.

§. 4.

Ministrul de finance se insărcinează cu esecutarea legii presente.

Viena, 28 Maiu 1881.

Francisc Josif.

Taaffe. **Ziemiałkowski.** **Falkenhayn.**
Pražák. **Conrad.** **Welsersheimb.**
Dunajewski. **Pino.**

Digitized by Google

Foaea legilor imperiale

pentru

regatele și țerile representate in senatul imperial.

Mânunchiul XXI. — Edat și spedit in 31 Maiu 1881.

47.

Legea din 28 Maiu 1881,

despre remediile contra procederilor neoneste in afaceri de credit.

Cu consimțirea amînduror camerilor ale senatului imperial aflu de bine a ordina cele ce urmează:

§. 1.

Cel ce la accordarea ori prelungirea unui credit ar sploata ușurința ori nevoia cunoscută, infirmitatea spirituală, lipsa de experință ori iritațiunea debitoriului prin aceea, că-l face pre aceasta să-i promită seau să-i conceadă lui seau altuia avantagie, carile sunt de natură, să causeze seau să accelereze prin immensitatea lor ruinarea economică a debitoriului, se face culpabil de un delict, și se va pedepsi cu arest aspru dela una pênĕ la trei luni seau cu bani dela 100 pênĕ la 500 fl.

De aceeași faptă penală se face culpabil și este supus aceleiași pedepse acela, carele acuirează o creanță și o vinde mai departe seau o aduce la valoare, despre carea scie, cumcă a resultat in modul aretat mai sus.

§. 2.

Dacă s'a incheiat un contract simulat pentru acoperirea unii afaceri numite in §. 1, dacă s'a făcut un instrument, carele conține imprejurări neadeverate, seau dacă s'a provocat o sentința judecătorească (sentință, mandat de solvire, mandat), o invoeala judecătorească seau un vot al arbitriului; ori

dacă a făcut creditoriul, ca să i se promită implinirea obligațiunii dintr'o afacere numită in §. 1 sub angagiamentul onorii, sub jurămênt seau sub altă affirmațiune de asemene, să se pronuncie arest aspru dela trei pênĕ la șese luni și o amenda dela 500 pênĕ la 1000 fl. Asemene se poate pronuncia și depărtarea silită.

Cu aceeași pedeapsă se pedepsesce și acela, carele in cunoscința imprejurărilor acestor acuirează și vinde mai departe seau aduce la valoare o creanță sub presumțiunile amintite in §. 1.

Digitized by Google

§. 3.

La condamnarea de repetite ori să se pronuncie arest aspru dela trei luni pênĕ la un an, și o amendă dela 500 pênĕ la 2000 fl. Asemene se poate pronuncia și depărtarea silită.

§. 4.

Dacă din afaceri de natura celor amintite in §. 1 se face o profesiune seau se esercițează din obiceiu, să se pronuncie arest aspru dela șese luni pênĕ la doi ani și o amendă dela 1000 pênĕ la 3000 fl., precum și depărtarea silită.

§. 5.

In cas că o pedcapsă in bani pronunciată nu s'ar pute incassa, să se pronuncie in locul ei arest intr'acel mod, ca 10 fl. să se suplinească cu o ḑi de arest.

§. 6.

Consecințele imbinate conform legilor cu condemnarea pentru delictul incelaciunii sunt imbinate și cu condamnarea pentru delictul amintit in §. 1.

§. 7.

Culpabilitatea inceată, dacă făptuitoriul anulează procedera illegală și intoarce debitoriului ceea ce a primit prea mult, dimpreuna cu interesele legale dela ḑiua primirii, inainte de ce ajunge fapta la cunoscința acusatoriului seau a tribunalului correcțiunal.

§. 8.

Judecătoriul penal are să declare afacerea, pentru carea urmează condamnarea, de anulată, și dacă ajung resultatele procedurii penale, să pronuncie, ca să se intoarcă in apoi dimpreuna su interesele legale din ḑiua prestațiunii aceea, ce și-au prestat creditoriul și debitoriul unul altuia.

Dacă resultă din calculațiunea sumelor, carile are să le intoarcă unul altuia, o pretensiune mai mare pentru creditor, apoi respunde pentru aceasta garanția esistentă pentru creanța contractantă.

Dacă resultatele procesului penal n'ar ajunge a pronuncia sentința și asupra consecințelor de drept resultătoare din anularea afacerii, atunci, pe lângă susținerea garanției esistente, să se indrumeze afacerea pe calea procesului civil, carele in casul acesta se poate intenta atât din partea părții civile, cât și din partea acusatului.

§. 9.

In casul, când s'ar fi indrumat afacerea pe calea procesului civil, seau când partea civilă l'ar fi intentat pe basa §. 372 al procedurii penale, are să decidă judecătoriul civil asupra consecințelor de drept resultătoare din anularea afacerii de asemene dupre principiile stabilite in §. 8.

§. 10.

Dacă o urmărire penală nu este possibilă, seau dacă n'a resultat condamnarea din o altă causă, decum din causa lipsei faptului culpabil seau din causa insuficienței momentelor de suspiciune, atunci judecătoriul civil are să declare afa-

Digitized by Google

cerea de anulată, dacă procesul civil ar fi constatat, cumcă esistă condițiunile fixate in §. 1 și, incât privesce sentința asupra consecințelor de drept, are să procedă dupre principiile stabilite in §. 8.

§. 11.

La cererea judecătoriului penal, la carele este pendent un proces penal pentru un delict amintit in §. 1, judecătoriul civil are să sisteze ori și când procesul privitor la creanța respectivă.

In casurile §. 10, precum și in toate casurile, când crede a recunoasce momentele unui fapt culpabil insemnat in §. 1 și drept aceea face aretarea penală, judecătoriul civil are să decidă singur incât realisarea pe calea silită a creanței are să se sisteze de tot, seau dacă are să se incuviințeze numai execuțiunea de asigurare.

§. 12.

La sentințele, ce judecătoriul civil are să le pronuncie conform §§. 9, 10 și 11 nu este legat acesta de regulele legale de probă; el are să decidă dupre convicțiunea sa proprie, ce o va câsciga pe basa unii esaminări consciincioase a medloacelor de probă produse.

§. 13.

Dispositiunile §§. 10, 11 și 12 se aplică și la creanțe, carile au esistat inainte de inceputul vigorii legii presente și carile inainte de acest moment n'au fost nici anulate, nici adjudecate prin o sentință judecătorească nici constatate prin o invoeală judecătorească.

§. 14.

Dispositiunile paragrafului premergĕtor nu se vor aplica la afacerile de comerciu, in carile atât creditoriul cât și debitoriul este un comerciant (Art. 4, 5 și 6 al cod. de comerciu din 17 Decembre 1862, No. 1 al f. l. i. din anul 1863).

§. 15.

Cine face, ca să-i promită implinirea obligațiunii dintr'o afacere de credit sub angagiamentul onorii, sub jurămênt seau sub affirmațiuni de asemene, un minoren seau o persoană, pentru carea neimplinirea unii obligațiuni acceptate sub cuvêntul de onoare poate să aibă de urmare pedeapsă de a-și perde funcțiunea, este culpabil de o contravențiune, și se va pedepsi cu arest dela opt dile pênĕ la trei luni.

Aceleiași pedepse este supus și acela, carele acuirează o creanță și o vinde mai departe seau o aduce la valoare, despre carea scie, cumcă a resultat in modul aretat mai sus.

La condamnarea de repetite ori seau dacă din afaceri de astfeliu se face o profesiune seau se facă aceste din obiceiu, se poate pronuncia arest aspru și pre lângă acesta și depărtarea silită.

Instrucțiunea penală și pedepsirea acestii contravențiuni cade in competența preturii.

§. 16.

In regatele Galiția, Lodomeria, in marele ducat Cracovia și in ducatul Bucovina intră legea presentă in vigoare in locul legii esistente in țerile aceste din 19 Iuliu 1877, No. 66 al f. l. i.

Digitized by Google

Legea aceasta din urmă remane inse in țerile aceste in vigoare in privința afacerilor de credit, carile au fost contractante inainte de inceputul vigorii legii noue.

§. 17.

Cu esecutarea legii presente se insărcinează ministrul de justiție.

Schönbrunn, 28 Maiu 1881.

Francisc Josif.

Taaffe. **Pražák.**

Digitized by Google

Foaea legilor imperiale

pentru

regatele și țerile representate in senatul imperial.

Mânunchiul XXII. — Edat și spedit in 3 Iuniu 1881.

48.

Concesiunea din 9 Maiu 1881,

pentru căile locale: dela Königgrätz la Wostromeř cu un ram dela Sadova la Smiřic; dela Nimburg la Jičin, cu rami dela Křinec la Königstadtl și dela Kopidlno la Libaň; dela Nezvěstic la Miröschau și dela Nusle la Modřan.

Noi Francisc Josif Primul,

din grația lui Dumnedeu impĕrat al Austriei, rege apostolic al Ungariei, rege al Boemiei, al Dalmației, Croației, Slavoniei, Galiției, Lodomeriei și Iliriei; archiduce al Austriei, mare-duce al Cracoviei, duce al Lotaringieie, Salzburgului, Stiriei, Carintiei, Carnioliei, Bucovinei, Silesiei de sus și de jos; mare-principe al Transilvaniei; comite marcal al Moraviei, comite principit al Habsburgului și Tirolului etc. etc. etc.

Dupre ce intreprinsetorii de construcțiuni Juon Muzika și Carol Schnabel in Praga a presentat rugămintea, de a le conferi concesiunea pentru construcțiunea și sploatarea următoarelor căi locale, și adecă:

1. dela Königgrätz la Wostromeř cu un ram dela Sadova la Smiřic,
2. dela Nimburg la Jičin, cu rami dela Křinec la Königstadtl și dela Kopidlno la Libaň,
3. dela Nezvěstic la Miröschau și
4. dela Nusle la Modřan

drept aceea Noi, considerând utilitatea generală a intreprinderilor, Ne simțim induplecați, a conferi petițiunarilor amintiți concesiunea aceasta pe basa legii despre concesiunarea căilor ferate din 14 Septembre 1854, No. 238 al f. l. i., precum și a legii din 25 Maiu 1880, No. 56 al f. l. i., precum urmează:

§. 1.

Noi conferim concesiunarilor dreptul, de a construi și sploata următoarele căi ferate cu locomotivă, ce se vor esecuta ca căi locale cu o depărtare normală a șinelor, și adecă:

Digitized by Google

1. dela staţiunea Königgrätz a căii jonctive priv. germâne de sud-nord la Wostromeř, cu un ram dela Sadova la Smiřic,

2. dela staţiunea Nimburg a căii priv. austriene de nord-vest la Jičin, cu un ram dela Křinec peste Dymokur la Königstadtl, şi dela Kopidlno la Libaň,

3. dela Nezvěstic lângă staţiunea Blovic a căii priv. Impĕratul Francisc Josif la Miröschau, cuprinsênd eventual şi calea industrială deja esistentă dela staţiunea Rokyzan a căi priv. boheme de vest dela Miröschau la Rokyzan, ce aparţine societăţii de sploatarea minelor de cărbuni fosili, şi carea să se transformeze pentru circulaţiunea publică, şi

4. dela staţiunea Nusle a căii priv. Impĕratul Francisc Josif la Modřan.

§. 2.

Pentru căile ferate, ce formează obiectul concesiunii presente, se accordează următoarele favoriri:

a) scutirea de timbre şi cuveninţe pentru toate contractele, inscripţiunile tabulari, suplicele şi alte documente spre scopul procurării capitalului şi asecurarea intereselor pentru capital şi a esercitului pênĕ in momentul punerii in circulaţiune, precum şi pentru acele relative la câscigarea pământului, la construcţiunea şi instruirea căii pênĕ la finea primului an de esercitu;

b) scutirea de timbre şi cuveninţe pentru prima emisiune a acţiilor şi obligaţiunilor de prioritate dimpreună cu biletele interimale şi pentru inscripţiunea tabulare a obligaţiunilor de prioritate, precum şi de cuveninţa de transscripţiune, resultătoare la rescumpĕrarea pământului;

c) scutirea de cuveninţe şi taxe de respuns pentru conferirea concesiunii şi pentru dressarea astui document de concesiune, apoi scutirea de impositul de câscig şi de venit, de respunderea cuveninţelor timbrului de cupoane, precum şi de ori şi care imposit nou, ce s'ar introduce cumva prin legi noue, pe timpul de treiḑeci (30) de ani numeraţi din ḑiua de astădi.

§. 3.

Concesiunarii sunt obligaţi, a incepe immediat cu construcţiunea căilor şi cel târḑiu pênĕ la 1. Septembre 1882 a pune căile terminate in circulaţiune şi a le ţine in esercitu in tot decursul concesiunii.

Pentru ţinerea terminului de construcţiune present au să depuie concesiunarii o cauţiune in mărime de una sută de mii (100.000) florini in efecte de valoare bune pentru colocarea de bani pupilari.

In cas când nu s'ar ţine obligaţiunea impusă mai sus, cauţiunea aceasta se poate declara de pierdută.

§. 4.

Spre esecutarea căii ferate concesiunate se conferesce concesiunarilor dreptul de espropriaţiune dupre dispoşiţiunile respectivelor norme legale.

Acelaşi drept să se conferească concesiunariului şi in privinţa acelor rami, ce se vor construi cumva pênĕ la unile stabilimente industriari, a cărora construcţiune s'ar recunoasce de cătră administraţiunea statului ca folositoare interesului public.

§. 5.

La construcţiunea şi sploatarea căii concesiunate au să se ţiie concesiunarii dupre cuprinsul concesiunii presente şi dupre condiţiunile concesiunii ce se vor

Digitized by Google

stabili de ministeriul de comerciu, precum și dupre legile și ordinațiunile aflătoare in vigoare intr'această privință, anume dupre legea despre concesiunarea căilor ferate din 14 Septembre 1854, No. 238 al f. l. i., și dupre regulamentul despre sploatarea căilor ferate din 16 Novembre 1851, No. 1 al f. l. i. din 1852, apoi dupre legile și ordinațiunile, ce se vor publica cumva pe viitoriu.

In privința sploatării, in înțelesul Art. I al legii din 25 Maiu 1880, No. 56 al f. l. i., se vor incunjura mĕsurile de siguritate, prescrise prin regulamentul de sploatarea căilor ferate, intr'atâta, intru cât cu privire la iuțimea maximală moderată s'ar afla aceasta de admisibil dupre părerea ministeriului de comerciu, și drept aceea se vor apleca prescriptele speciale de sploatare, ce se vor emite de cătră ministeriul de comerciu.

§. 6.

Concesiunarilor li se accordează dreptul, de a forma, cu incuviințarea specială a administrațiunii de stat, seau o societate de acțiunari seau și de a transferi drepturile și obligațiunile resultătoare din convențiunea presentă unei societăți de acțiunari deja esistente.

Societatea de acțiunari, ce se va forma, intră in toate drepturile și obligațiunile concesiunarilor.

Suma nominală a obligațiunilor de prioritate, ce se vor emite, nu va pute intrece jumĕtatea intregului capital de urzire nominal.

Intregul capital de urzire să se amortiseze in decursul duratei concesiunii dupre un plan de amortisațiune, ce se va aproba de administrațiunea de stat.

Statutele societății, precum și formulariile acțiilor de emis și a obligațiunilor de prioritate sunt supuse aprobațiunii administrațiunii de stat.

Obligațiunile de prioritate nu se vor pute emite nici intr'un cas nainte de terminarea și punerea in circulațiune a căilor concesiunate in §. 1.

§. 7.

Durata concesiunii dimpreună cu scutul respicat in §. 9, lit. *b)* a legii despre concesiunarea căilor ferate in contra construcțiunii altor căi noue se fixează la nouĕdeci (90) de ani, numerați din ḑiua de astădi, și apune dupre decurgerea astui timp.

Concesiunea se poate declara de cătră administrațiunea statului de stinsă și nainte de espirarea terminului fixat mai sus, dacă nu se vor observa obligațiunile impuse in §. 3 pentru inceperea și terminarea construcțiunii, apoi pentru inceperea și urmarea nentreruptă a circulațiunii, și eventuala trecere peste termin nu s'ar pute justifica in înțelesul §. 11, lit. *b)* a legii despre concesiunarea căilor ferate, și anume prin crise politice ori financiari.

§. 8.

Administrațiunea statului își reservează dreptul, a rescumpĕra, dupre terminarea și punerea in circulațiune, ori și când căile concesiunate pe lîngă o disdăunare in bani gata, ce se va respunde concesiunarilor.

Pentru defigerea prețului de rescumpĕrare se va calcula venitul curat anual al intreprinderii in decursul alor șepte ani premergĕtori rescumpĕrarii faptice; de aice se va scăde venitul curat al celor doi ani mai nefavorabili, calculându-se apoi venitul curat al celor lalți cinci ani.

Dacă inse venitul curat meḑlociu, aflat intr'acest mod, n'ar ajunge cel puțin anuitatea, ce se recere pentru respunderea intereselor de 5 percente și amortisarea

Digitized by Google

capitalului nominal aprobat de administrațiunea de stat, in decursul duratei concesiunii, atunci această anuitate se defige ca venit curat, ce se va lua de basă la mĕsurarea prețiului de rescumpĕrare. Aceasta are valoare și atunci, când căile s'ar rescumpĕra nainte de espirarea anului al șeptelea de esercițu.

Disdăunarea aceasta se va presta, cum și dupre aflarea de bine a administrațiunii de stat, seau intr'o rentă, ce convine cu venitul mediu respective minimal, amintit mai sus, care se va respunde concesiunarilor in decursul restului duratei concesiunii in rate semestrale decursive cu scadența la 1. Ianuariu și 1. Iuliu a fiecărui an, seau in solvirea de odată a acelei sume, ce correspunde valorii capitalului aflat pe basa intereselor de cinci percente a rentelor anuale scădute pênĕ la espirarea duratei concesiunii in momentul rescumpĕrării căii.

Altcum se reservează administrațiunii de stat dreptul, ca la rescumpĕrarea căilor concesiunate să intre el singur ca debitor in obligațiunea concesiunarilor, respective a urmașilor lor legali cu privire la respunderea intereselor și amortisarea după plan a obligațiunilor de prioritate, in care cas recerința pentru interesele și amortisarea obligațiunilor de prioritate să se scadă dela disdăunarea in bani gata, amintită mai sus.

Mărimea capitalului nominal de urzire să se aprobeze de administrațiunea de stat.

Dacă dupre espirarea primului an de esercițu s'ar mai esecuta și alte construcțiuni, seau s'ar inmulți acaretele de sploatare, atunci spesele respective se vor pute adnumera capitalului de urzire, dacă administrațiunea statului ar aproba construcțiunile cele noue seau inmulțirea acaretelor de sploatare, și spesele s'ar justifica pe deplin.

Dupre ce se va fi rescumpĕrat calea și din ḑiua rescumpĕrării ei intră *statul*, pe lângă respunderea prețului de rescumpĕrare, fără de altă disdăunare, in proprietatea și folosirea liniilor concesiunate in present dimpreună cu toate obiectele mobile și immobile aparțiitoare de dînsa, inclusive cu parcul rulant și provisiunile de material.

§. 9.

La apunerea concesiunii, precum și cu ḑiua apunerii, intră statul fără vr'o disdăunare in proprietatea căilor concesiunate, libere fiind de ori și ce sarcine, și a tuturor accesoriilor mobile și immobile dimpreună cu parcul rulant și provisiunile de material (§. 8).

Atât la apunerea concesiunii acesteia, cât și la rescumpĕrarea căilor (§. 8) remân concesiunarii in proprietatea fondului de reservă, format din veniturile proprie ale intreprinderii și a activelor de incassat, apoi și a acelor stabilimente și edificie particulari, ce se vor fi făcut, respective câscigat din propria avere, pentru a cărora redicare seau câscigare au fost autorisați concesiunarii de cătră administrațiunea de stat cu adaugerea respicată, că nu se țin de calea ferată.

§. 10.

Administrațiunea de stat este indreptățită a se incredința, dacă construcțiunea căilor precum și acaretarea lor s'a esecutat potrivit și solid intru toate părțile; aesmene poate ordina, ca toate scăderile, ce s'ar ivi intr'această privință, să se inlăture.

Administrațiunea statului este de asemene indreptățită, de a se informa prin un organ delegat de dînsa despre gestiunea lor.

Digitized by Google

Comisariul ordonat de administrațiunea statului este de asemene indreptățit, a fi present la ședințele consiliului de administrațiune ori a representațiunii, ce funcțiunează ca presidiu al societății, precum și adunărilor generale, de câte ori va afla el aceasta de trebuință, și a sista toate conclusele și dispositiunile, ce le-ar crede opuse legilor ori statutelor societății, respective intereselor pubilice.

Pentru priveghierea intreprinderii căii, ce s'a fixat aci, vor presta concesiunarii tesaurului de stat, cu privire la sarcina afacerilor, impreunată cu aceasta, o disdăunare pausală anuală, a căreia mărime o va fixa administrațiunea statului; de altă parte inse se dispensează concesiunarii de disdăunarea speselor intrecătoare resultătoare cumva din priveghierea polițială și financiare, la carea sunt obligați in puterea §. 89 al regulamentului de sploatarea căilor ferate din 16 Novembre 1851, No. 1 al f. l. i. ex 1852, precum și de construcțiunea și intreținerea gratuită a localităților oficiale.

§. 11.

Administrațiunea statului își reservează deasemene dreptul, de a intrebuința mĕsuri legale și de a dechiera dupre imprejurări concesiunea de stinsă incă nainte de decurgerea timpului de concesiune, dacă, cu toate că concesiunarii s'au făcut luătoriu de seamă, vătĕmările s'au repetit ori nu s'au implinit indetoririle impuse prin concesiune ori prin legi.

Admonind Noi cu toată seriositatea pre fiecine, de a nu lucra in contra dispositiunilor acestei concesiuni, precum și conferind concesiunarilor dreptul, de a cere disdăunare naintea judecătoriilor Noastre pentru ori și care daună probată, ordonăm cu toată seriositatea tuturor autorităților Noastre, pre cari le privesce, ca să priveghieze cum mai acurat asupra concesiunii și a tuturor dispositiunilor cuprinse intr'însa.

Spre adeverirea acestora liberăm Noi această epistolă sigilată cu sigilul Nostru cel mare, in capitala și reședința Noastră Viena in ḑiua a noua a lunei lui Maiu in anul mântuirii una mie opt sute optḑeci și unu, eară al Imperiului Noastru intr'al treiḑeci și al treiilea an.

Francisc Josif.

Taaffe. **Pino.** **Dunajewski.**

Digitized by Google

Digitized by Google

Foaea legilor imperiale

pentru

regatele și țerile representate in senatul imperial.

Mânunchiul XXIII. — Edat și spedit in 9 Iuniu 1881.

49.

Legea din 7 Inniu 1881,

despre fixarea sumei totale a impositului fonciar.

Cu consimțirea amînduror camerilor ale senatului imperial aflu de bine a ordina cele ce urmează:

Art. I.

Pe basa art. I al legii din 28 Marte 1880, No. 34 al f. l. i., se fixează suma totală a impositului fonciar pentru regatele și țerile representate in senatul imperial de la 1. Ianuariu 1881 inainte pe un timp de 15 ani cu treiḑeci și șepte milioane cincisute de mii florini.

Art. II.

La aflarea percentului impositului, conform art. I al legii din 28 Marte 1880, să nu se considere o fracțiune sub cinci sutimi, o fracțiune inse de cinci sutimi și mai mult să se accepte ca o ḑecime intreagă.

Art. III.

Adaosul estraordinar fixat in punctul 5 al patentului imperial din 10 Octobre 1849, No. 412 al f. l. i., se anulează cu privire la impositul fonciar; la solviri, carile au să le facă proprietarii de pămênt pentru interese și alte prestațiuni anuale in privința detoriilor de pe pămêntul lor, se susține inse dreptul de subtracțiune conces proprietarilor in punctul 6 al acestui patent și pe viitor pe timpul cât va remâne in vigoare patentul despre impositul asupra venitului din 29 Octobre 1849, No. 439 al f. l. i.

Suma minimă, cu carea se va pute accepta conform §. 50 al legii din 9 Februariu 1880, No. 50 al f. l. i., și conform dispositiunilor legale suplementari, valoarea unui immobil, supus impositului fonciar la mĕsurarea impositului, să fie:

1. in mărimea impositului fonciar calculată de șeptedeci și doue ori fără scădere, dacă valoarea aceasta va fi de determinat pentru un timp intre inceputul vigorii legii presente și intre momentul, dela care nainte va trebui să se efectuiască impărțirea defin itivă a impositului.

Digitized by Google

2. De va fi inse de fixat valoarea aceasta cu privire la un timp după momentul, dela carele nainte va trebui să se efectuiască impărțirea definitivă a impositului, atunci să se calculeze multiplul impositului amintit in alinea 1, dupre proporțiunea percentului impositului conform impărțirii provisore a impositului cu percentul impositului conform impărțirii definitive a impositului.

Dacă la calculațiunea aceasta resultă o fracțiune sub cinci decimi, atunci să nu se considere, din contra să se considere o fracțiune preste cinci decimi și mai mult ca o totalitate deplină.

Art. IV.

Impositul fonciar se impărțesce conform dispositiunilor art. I și XI ai legii din 28 Marte 1880, No. 34 al f. l. i.

Dacă conform acestei mĕsurări a contribuțiunii se sporesce impositul fonciar al unui contribuabil pentru pământul seu aflător intr'un district de cassierie cu mai mult decât 10 percente a impositului fonciar, prescris pentru acest pământ pe anul 1880, atunc să respundă contribuabilul, anume:

1. anual in timpul dela 1. Ianuariu 1881 pênĕ la mĕsurarea definitivă a impositului, efectuită dupre terminarea procedurii de reclamațiune:

a) suma echivalentă a impositului fonciar pentru anul 1880, și

b) din suma sporită, resultătoare din comparațiunea impositului fonciar pentru anul 1880 cu mĕsurarea nouă provisore o astfeliu de cuotă, carea echivalează dece percente din impositul fonciar pentru anul 1880;

2. anual, incepênd de la anul acela, in carele se va efectui mĕsurarea definitivă a contribuțiunii:

a) suma echivalentă impositului fonciar pentru anul 1880:

b) dela impositul sporit, carele resultă la comparațiunea prescrierii impositului fonciar pentru anul 1880 cu mĕsurarea definitivă:

aa) o astfeliu de cuotă, carea echivalează dece percente din impositul fonciar pentru anul 1880, și

bb) o parte ce se sporesce din an in an cu o decime din suma, carea va mai remâne din sporirea aceasta a impositului.

La contribuabili supuși impositului fonciar, carii au să solvească anual intr'un district de cassierie preste 1000 florini imposit fonciar, este decisetoare pentru fixarea sporirii impositului fonciar suma totală a impositului fonciar, pre carea au s'o solvească contribuabilii anual in teritoriul pentru carele are legea presentă vigoare.

Art. V.

Sporirile impositului fonciar, carile vor resulta dela 1. Ianuariu 1881 nainte numai in urma schimbărilor in posesiune, vor remâne neconsiderate la aplicațiunea dispositiunilor de transițiune, conținute in art. IV al legii presente.

Favoririle concese conform art. IV al legii presente contribuabililor supuși impositului fonciar se susțin inse la vêndări judecătoresci silite precum și in casul acela, când a trecut pământul acestor contribuabili in posesiunea copiilor seau părinților lor (§. 42 al cod. civ.) seau in posesiunea soțului pe timpul trecerii posesiunii nedespărțit de contribuabilul.

Art. VI.

Dispositiunile art. II al legii din 28 Marte 1880 nu se vor aplica la acele sporiri de imposit, carile resultă numai din dispositiunile de transițiune conținute in art. IV al legii presente.

Digitized by Google

Art. VII.

Legea presentă intră in vigoare cu ḑiua publicațiunii și să se aplice deja la prescrierea impositului pentru anul 1881.

Art. VIII.

Cu esecutarea legii presente se insărcinează ministrul de finance.

Schönbrunn, 7 Iuniu 1881.

Francisc Josif.

Taaffe. **Dunajewski.**

50.

Ordinațiunea ministeriului de interne in conțelegere cu ministeriul de comerciu din 7 Iuniu 1881,

despre intreḑicerea vêndării și a intrebuințerii anasonului stelat „japones" (fructe de schimmi) pentru scopuri medicale și pentru bucate de tot feliul.

De un timp incoace se introduc in comerciul european de dragheuri și se intrebuințează spre falsificarea anasonului stelat adevĕrat sub denumirea de anason stelat japones — fructe de schimmi —, fructe de Illicium religiosum Siebold, carile seamenă in esterior foarte mult cu anasonul stelat nefalsificat (anason stelat chines, badian), dar carile sunt, precum s'a dovedit, inveninătoare.

In urma acestor falsificări s'au intîmplat deja in Țerile de jos și in Germania mai multe casuri de inveninare dupre consumarea de anason stelat, carele se intrebuințează la popor adese ca medicament și ca aromat.

Din aceasta causă se vede indemnat ministeriul de interne in conțelegere cu ministeriul de comerciu, a atrage atențiunea tuturor asupra acestor falsificări, a intreḑice intrebuințarea și vêndarea anasonului stelat japones pentru scopuri medicale și pentru bucate de orice feliu, și face cunoscut următoare semne caracteristice, prin carile se poate distinge anasonul stelat nefalsificat de cel japones.

Amîndoue feliurile de anason sunt fructe composite, carile constau in genere din opt fructe singurite, intinse in forma unii stele și lipite de o coloană scurtă, carea trece prin meḑloc, fructele intregi ale anasonului nefalsificat sunt in genere mai mari (diametru dela 22—42^{mm}), mai grele și mai lemnoase, decât cele ale anasonului stelat japones, carile sunt in genere mai mici (diametru dela 16—33^{mm}), mai ușoare și mai puțin lemnoase. In anasonul stelat nefalsificat esistă la fruct foarte adese încă cotorul fructului seau o remășiță de cotor in formă de cep; gura cotorului fructului este adâncită și nu este incunjurată cu o margine lemnoasă mai deschisă in coloare.

In marfa nefalsificată se află adese cotori despărțiți, la un capĕt mai groși și indoiți, de o lungime de 25—50^{mm} și de o grosime de 1 $^1/_2$—2^{mm}; semințe desfăcute se află numai in cantitate mică.

La fructul anasonului stelat japones esistă foarte rar un cotor de fruct, mai totdeauna inse o gură a cotorului de fruct netedă, plană rotundă și inconjurată de

Digitized by Google

o margine avansată, ângusta și in coloare mai deschisă. Marfa conține puțini cotori de fruct despărțiți, cei carii se află sunt drepți, egali in grosime le amîndoue capetele adese, inconjurați de o umflătură lemnoasă in formă de cerc și in coloare deschisă, lungi de 10—30^{mm}, groși de 1^{mm} semințe desfăcute provin adese.

Fructele singurite ale anasonului stelat nefalsificat sunt mai mari, mai comprimate, mai puțin pântecoase și crepate, adese se sfîrșesc intr'un capĕt scurt, gros adese oblu, drept intins seau ceva indoit in sus.

Fructele singurite ale anasonului stelat japones sunt mai mici, mai pântecoase, mai crepate, adese intinse intr'un capĕt subțire strîmbat in sus seau ceva indoit in forma clonțului acuilin. Mirosul anasonului stelat nefalsificat este plăcut ca cel de anason, gustul ceva dulciu ca cel de anason. Anasonul stelat japones are un miros specific balsamic, nu ca cel de anason, gustul este dintr'un inceput jute, acru, mai târdiu aromatic, cam ca cel de cardamom, in urmă amar.

Semința anasonului stelat nefalsificat este comprimată are un gust ca anasonul. Semința anasonului stelat japones este mai rotundită, mai puțin comprimată și are la un capĕt (asemene ca anasonul stelat nefalsificat) o umflătură lemnoasă, la celalalt capĕt inse adese un avans mic ca un nasture.

Fructele anasonului stelat nefalsificat produc un praf roșietic brun inchis, cele ale anasonului japones un praf brun deschis roșietic. Anasonul stelat nefalsificat fiert in leșie de cali disolută produce o fluiditate roșie mai ca sângele, anasonul japones o fluiditate bruna portocalie.

Intrĕdicerea pronunțată in ordinațiunea presentă intră in vigoare cu ḑiua publicațiunii.

Taaffe. **Pino.**

Digitized by Google

Foaea legilor imperiale

pentru

regatele și țerile representate in senatul imperial.

Mânunchiul XXIV. -- Edat și spedit in 10 Iuniu 1881.

51.

Legea de finance pentru anul 1881, din 7 Iuniu 1881.

Cu consimțirea amînduror camerilor ale senatului imperial aflu de bine a ordina cele ce urmează:

Art. I.

Toate spesele de stat pe anul 1881 se fixează cu suma de 463,112.304 fl. valută austriacă.

Art. II.

Intrebuințarea specială precum și sumele, carile s'au incuviințat pentru singuriții rami ai administrațiunii, se află in partea primă a următoriului buget de stat.

Creditele incuviințate dupre singuritele capete, title și paragrafi ai bugetului acestuia de stat, se pot intrebuința numai pentru scopurile desemnate in respectivele capete, titluri și in respectivii paragrafi, și anume osebit pentru cerința ordinare și pentru cea străordinare.

Art. III.

Pentru acoperirea speselor de stat, incuviințate in Art. I, sunt destinate veniturile fixate in partea a doua a bugetului de stat cu suma de 409,645.994 fl. valută austriacă dela impositele directe, și dela contribuțiunile indirecte precum și dela cei lalți rami de venit ale statului.

Art. IV.

Spre a realisa suma veniturilor de stat, carea s'a fixat in Art. III, se vor incassa impositele directe și contribuțiunile indirecte in genere dupre normele aflătoare in vigoare.

Digitized by Google

Inse in privința mărimii adausurilor la impositele directe vor ave valoare următoarele dispositiuni:

a) la impositul censului de casă are să se incasseze pe lângă ordinariu și adausul de una treină, carele inlocuesce impositul de venit, un adaus străordinariu de una treină a ordinariului;

b) la impositul de clasă dela case are să se incasseze pe lângă ordinariu și pe lângă adausul de una treină, carele inlocuesce impositul de venit, un adaus străordinariu in mărimea ordinariului;

c) la impositul de câscig și la impositul de venit are să se incasseze pe lângă ordinariu un adaus străordinariu tot in mărimea ordinariului.

Dela acei supuși la imposite, carii solvesc peste tot ca imposit de câscig și de venit de clasa primă seau ca imposit de venit de clasa a doua un ordinariu, ce nu intrece 30 fl. valută austriană, are să se incasseze adausul străordiuariu numai in mărime de șepte decine a ordinariului.

Ca imposit de venit dela edificie, carile sub titlul de construcțiune de tot seau numai in parte sunt scutite de impositul censului de casă, se vor solvi pentru anul 1881 cinci percente din venitul anual curat scos din aceste obiecte.

Ca venit curat să se privească acea cvotă, carea mai remâne din venitul brut al censului de pe anul intreg, dupre ce se detrag percentele cele legal admise pentru conservarea edificiului, eară la edificie cu totul scutite de imposite de cens de casă, dupre ce se detrag incă și interesele ce sunt a se solvi in anul 1881 dela capitalele, cari sunt asecurate pe obiectul supus impositului.

Art. V.

Pentru capitalele detoriei de stat comune, ce sunt a se rentoarce in decursul anului 1881, se pot libera, conform §. 2 al legii din 24 Decemvre 1867, No. 3 al f. l. i. din 1868, obligațiuni de ale detoriei de stat unificate, ce nu se rencassează, și carea s'au creat prin legea din 20 Iuniu 1868, No. 66 al f. l. i., și anume in mărimea necesare, spre a procura prin vêndarea lor banii cei nevoincioși pentru rentoarcerea acelor capitale.

Intr'această sumă să se computeze obligațiunile detoriei cu interese in note in mărime nominală de 14,500.000 fl., carile s'au liberat pe basa legii din 27 Decembre 1880, No. 150 al f. l. i.

Art. VI.

Sumele, carile s'au incuviințat pentru spesele anului 1881, și pênă la espirarea acestuia ori nu s'au intrebuințat de feliu ori numai in parte, se pot intrebuința, afară de creditele regalului de vamă (cap. 13), apoi a creditelor pentru rentoarcerea vămii la producțiunea vinarsului, a berii și a zaharului de svecle, carile se resuflă cu finea anului, incă și pênă in 31 Marte a anului 1882 spre scopurile prevêdute in legea de finance presentă și in marginele sumelor fixate prin aceasta; totuși inse au să se scrie prestările de astfeliu ca spese in comptul anual al anului precedent.

Digitized by Google

Incuviințarea pentru sumele, carile n'au venit la intrebuințare nici in cele trei luni ale anului 1882, inceată cu finea lui Marte 1882.

Dela aceasta dispositiune se excipiază acele sume, carile sunt menite pentru acoperirea solvițiunilor stătătoare, cum sunt salariele, pensiunile etc., seau pentru implinirea de atari prestațiuni, ce sunt basate pe un titlu valid de drept, cum sunt interesele detoriei de stat etc. Aceste sume se pot intrebuința incă pênĕ la espirarea terminului de prescripțiune.

Dela dispositiunea de mai sus se excipiază de asemene și acele credite, pentru carile in partea primă a următoriului buget de stat s'au incuviințat durata folosirii pênĕ la finea lui Marte 1883; ele inse, nefolosindu-se in anul 1881, să se tracteze astfeliu, ca și când ar fi ele incuviințate in bugetul anului 1882, și prin urmare au să se și inscrie pentru serviciul acestui an.

Creditul special, carele s'a incuviințat cu legea din 5 Iuliu 1878, No. 88 al f. l. i. pentru câscigarea căilor ferate de sudvest din Austria de jos de cătră stat și nu s'a folosit in anul 1879, al căruia folosire pênĕ la finea lui Maiu 1880 s'a incuviințat cu legea din 25 Marte 1880, No. 31 al f. l. i. și pênĕ la finea lui Marte 1881 cu legea de finance pe anul 1880, din 28 Maiu 1880, No. 53 al f. l. i. sub Art. VI, alinea 5, apoi creditul, carele s'a incuviințat cu legea de finance pe anul 1878 din 30 Marte 1878, No. 27 al f. l. i. pentru calea ferată pe malul Dunării cu jonctiunea la calea Francisc Josif și nu s'a folosit in anul 1879, al căruia folosire pênĕ la finea lui Marte 1881 pentru terminarea acestei căi s'a incuviințat cu legea din 1. Iuniu 1879, No. 86 al f. l. i., se poate intrebuința incă pênĕ la finea lui Marte 1882; creditele aceste să se tracteze inse astfeliu, ca și când s'ar fi incuviințat in bugetul anului 1880 in intelesul Art. VI, alin. 4 alegii de finance pe anul 1880.

Un decompt de venituri pentru serviciul anului premergĕtoriu n'are să incapă la regalul vămii (cap 19), la contributiunea de consum dela productiunea berii, la contributiunea de consum dela productiunea vinarsului, apoi la contributiunea de consum dela productiunea zaharului de sveclă.

Art. VII.

Ministrul de finance se autorisează, a vinde in decursul anului 1881 obiecte din bunul de stat immobil, a cărora valoare estimativă, pentru fiecare obiect in special, nu trece peste 25.000 fl., și anume pênĕ la suma totală de 300.000 fl., fără ca să se receară o incuviințare specială din partea senatului imperial și numai pe lângă justificare următoare. Pe lângă justificare următoare se autorisează mai de parte ministrul de finance, de a incuviința societăților, carile posed căi ferate de stat ca usufruct, in decursul anului 1881, de a vinde pământuri netrebuincioase de ale căilor ferate de stat pe lângă o disdăunare corespundetoare a tesaurului de stat pentru cederea dreptului de proprietate, și anume și intr'acele casuri, când valoarea estimativă a singuritului obiect ar intrece suma de 25.000 fl.

Digitized by Google

Art. VIII.

Spre acoperirea neajunsului, carele resultă, când toate spesele
de stat de . . . . . 463,112.304 fl.
se contrapun
tuturor veniturilor de stat de . . . . . 409,645.994 „
cu suma de . . . . . 53,466.310 fl.
s'a purtat grijă cu legea din 11 Aprile 1881, No. 33 al f. l. i. pênĕ la suma de 50 milioane florini v. a.

Acoperirea neajunsului parțial de 3,466.310 fl. ce remâne in urmarea acestora neacoperit, să se efectuiască din remășițele de cassă; dacă n'ar ajunge aceste să se poarte grijă pentru acoperirea acestii sume printr'o lege specială.

Art. IX.

Ministrul de finance se insărcinează cu esecutarea acestei legi.

Schönbrunn, 7 Iuniu 1881.

Francisc Josif.

Taaffe. **Ziemiałkowski.** **Falkenhayn.**
Pražák. **Conrad.** **Welsersheimb.**
Dunajewski. **Pino.**

Digitized by Google

Bugetul de stat

pentru regatele și țerile representate în senatul imperial pe anul 1881.

Partea primă. — Recerința.

Cap	Titlu	Paragraf	Spese de stat	Spese ordinari	Spese străordinari, și anume ce se vor pute folosi pênă la finea lui Marte 1882	Spese străordinari, și anume ce se vor pute folosi pênă la finea lui Marte 1883	Suma
				florini în valută austriacă			
1			**I. Curtea Maiestății Sale**	4,650.000	. . . . .	. . . . .	4,650.000
2			**II. Cancelaria de cabinet a Maiestății Sale 50%**	70.600	. . . . .	. . . . .	70.600
3			**III. Senatul imperial.**				
	1		Camera magnaților	45.500	. . . . .	. . . . .	45.500
	2		Camera deputaților	598.800	. . . . .	. . . . .	598.800
	3		Delegațiunea	11.000	. . . . .	. . . . .	11.000
	4		Comisiunea de controlă pentru detoriele statului . . .	11.660	. . . . .	. . . . .	11.660
	5		Redicarea unui edificiu nou pentru parlament	. . . . .	. . . . .	800.000	800.000
			Suma (cap 3, titlu 1—5) .	666.960	. . . . .	800.000	1,466.960
4			**IV. Judecătoria imperială**	13.500	7.500	. . . . .	21.000
5			**V. Consiliul ministrilor.**				
	1		Presidiul consiliului ministrilor	141.700	. . . . .	. . . . .	141.700
	2		Fondul de dispositiune	50.000	. . . . .	. . . . .	50.000
	3		Spesele pentru gazetele oficiale	580.000	. . . . .	. . . . .	580.000
	4		Curtea de justiție administrativă	132.460	. . . . .	. . . . .	132.460
			Suma (cap 5, titlu 1—4) .	904.160	. . . . .	. . . . .	904.160
6			**VI. Contribuirea la spesele pentru afacerile comune.**				
	1		Escedentele regalului vămii	3,908.460	. . . . .	. . . . .	3,908.460
	2		Impositul de venit a Lloydului austro-ungar	295.800	. . . . .	. . . . .	295.800
	3		Contribuțiunea la acoperirea speselor comune	74,610.574	. . . . .	. . . . .	74,610.574
	4		Recerința străordinare pentru armată pentru trebuințele trupelor staționate din Bosnia și Hertegovina, apoi în teritoriul Limului pe anul 1881	4,347.868	. . . . .	. . . . .	4,347.868
	5		Supliment pe 1879 pentru ministeriul de resbel imperial (marina de resbel)	130.677	. . . . .	. . . . .	130.677
			Suma (cap 6, titlu 1—5) .	83,293.379	. . . . .	. . . . .	83,293.379
7			**VII. Ministeriul de interne.**				
	1	1	Direginta centrală	469.000	. . . . .	. . . . .	469.000
		2	Pentru biroul technic de asecurare	. . . . .	10.000	. . . . .	10.000
		3	Pentru stipendii la institutul veterinar din Viena	. . . . .	1.500	. . . . .	1.500
	2		Spesele poliției de stat	120.000	. . . . .	. . . . .	120.000

Digitized by Google

Cap	Titlu	Paragraf	Spese de stat	Spese ordinari	Spese străordinari, și anume ce se vor pute folosi pênê la finea lui Marte 1882	Spese străordinari, și anume ce se vor pute folosi pênê la finea lui Marte 1883	Suma
				florini in valută austriacă			
7	3		Spesele pentru foaea legilor imperiale	56.600	2.400	. . . . .	59.000
	4	1	Administrațiunea politică in diferitele țeri	5,347.000	89.000	. . . . .	5,436.000
		2	Pentru spese la epidemii și epizootii	. . . . .	260.000	. . . . .	260.000
		3	Pentru institutul veterinar din Leov	. . . . .	60.800	. . . . .	60.800
	5		Securitatea publică (intr'aceasta 8.234 fl. in aur) . . .	3,397.660	7.100	. . . . .	3,404.760
			Pierdere monetala	. . . . .	1.470	. . . . .	1.470
			Spese polițiale străordinari in Dalmația (malvivenza)	. . . . .	. . . . .	8.000	8.000
	6		Serviciul pentru construcțiunile publice	1,150.000	7.000	. . . . .	1,157.000
			Spese de călătorie in urmarea construcțiunilor străordinari de drumuri și de asigurarea apelor . .	. . . . .	. . . . .	30.000	30.000
	7		Construcțiuni de drumuri:				
		1	Austria din jos de Enns	460.000	. . . . .	. . . . .	460.000
			Continuarea și terminarea șoselei dela Kagran pênê la drumul districtual dela Angerer (rata ultimă)	. . . . .	. . . . .	28.785	28.785
		2	Austria din sus de Enns	184.000	. . . . .	. . . . .	184.000
			Strămutarea șoselei dela Krumau pe dealul Neufeld (rata a doua)	. . . . .	. . . . .	18.000	18.000
		3	Salzburg	96.000	. . . . .	. . . . .	96.000
			Reconstruirea podului preste Salzach la Hallein in direcțiunea șoselei din Carintia	. . . . .	. . . . .	6.100	6.100
		4	Stiria	280.000	. . . . .	. . . . .	280.000
		5	Carintia	165.000	. . . . .	. . . . .	165.000
			1. Pentru urmarea strămutării șoselei imperiale de Salzburg intre Lisserhofen și Spital (rata a 2.)	. . . . .	. . . . .	70.000	70.000
			2. Contribuire erarială pentru construcțiunile la apele de munte lângă Greifenburg (rata ultimă)	. . . . .	. . . . .	4.600	4.600
			3. Contribuire de concurență la apele de munte Drasnitz lângă Dellach	. . . . .	. . . . .	3.400	3.400
		6	Carniolia	123.000	. . . . .	. . . . .	123.000
		7	Litoralul	99.000	. . . . .	. . . . .	99.000
			1. Contribuire erarială pentru construirea șoselei de concurență Natisone	. . . . .	. . . . .	16.700	16.700
			2. Contribuire erarială pentru terminarea șoselei din valea Idriei (șosea de concurență)	. . . . .	. . . . .	10.000	10.000
			3. Contribuire erarială pentru construirea șoselei de concurență Zelin-Idria	. . . . .	. . . . .	6.000	6.000
			4. Pentru strămutarea șoselei carintiene lângă Plava (rata 1.)	. . . . .	. . . . .	10.000	10.000
		8	Tirol și Vorarlberg	318.000	. . . . .	. . . . .	318.000
			1. Terminarea drumului Tonale intre Sigmundskron și trecătorea Mendel	. . . . .	. . . . .	100.000	100.000
			2. Reconstrucțiunea podului preste Adige lângă Sigmundskron	. . . . .	. . . . .	10.000	10.000
		9	Bohemia	1,050.000	. . . . .	. . . . .	1,050.000
			1. Construcțiunea unui pod de fier peste Moldau lângă Budweis (rata ultimă)	. . . . .	. . . . .	9.600	9.600
			2. Construcțiunea unui pod de fier peste Elbe lângă Prelauc (rata ultimă)	. . . . .	. . . . .	12.100	12.100
			3. Construcțiunea unui pod de fier peste Elbe lângă Pardubitz (rata 1.)	. . . . .	. . . . .	30.000	30.000
			De reportat .	2,775.000	. . . . .	335.285	3,110.285

Digitized by Google

Cap	Titlu	Paragraf	Spese de stat	Spese ordinari	Spese străordinari, și anume ce se vor pute folosi pênă lu finea lui Marte 1882	Spese străordinari, și anume ce se vor pute folosi pênă lu finea lui Marte 1883	Suma
				florini in valută austriacă			
			Report	2,775.000	. . . . .	335.285	3,110.285
7	7	10	Moravia	230.000	. . . . .	. . . . .	230.000
			Pentru terminarea șoselei districtuale Altstadt-Spieglitz (rata 2.)	. . . . .	. . . . .	3.000	3.000
		11	Silesia	106.000	. . . . .	. . . . .	106.000
		12	Galiția cu Cracovia	830.000	. . . . .	. . . . .	830.000
			I. Linia drumului Zakluczyn:				
			1. Construirea unui pod stabil peste riul Dunajec lângă Zakluczyn (rata 1.)	. . . . .	. . . . .	30.000	30.000
			II. Linia drumului Krakau:				
			2 Reconstruirea podului No. 57 peste riul Wysloka lângă Labucic	. . . . .	. . . . .	4.315	4.315
			III. Linia drumului Delatyn:				
			3. Correcțiunea podului stabil No. 101 peste Prutec	. . . . .	. . . . .	16.000	16.000
			4. Construcțiunea podului No. 86 peste Prut lângă Zenice (rata 1.)	. . . . .	. . . . .	18.000	18.000
		13	Bucovina	86.000	. . . . .	. . . . .	86.000
			Prourmarea drumului dela frontiera ungară lângă Cîrlibaba pênă la Iacobeni (rata 9.)	. . . . .	. . . . .	60.000	60.000
		14	Dalmația	80.000	. . . . .	. . . . .	80.000
			1. Prourmarea construcțiunii drumului Tobolje-Kievo (rata 2.)	. . . . .	. . . . .	18.000	18.000
			2. Prourmarea construcțiunii drumului jonctiv Makaraska cu șoseaua mediterană peste Duare (rata 2.)	. . . . .	. . . . .	20.000	20.000
			Suma (titlu 7, §§. 1—14) .	4,107.000	. . . . .	504.600	4,611.600
	8		Regularea apelor:				
		1	Austria din jos de Enns	270.000	. . . . .	. . . . .	270.000
			Pentru construcțiuni hidraulice la Dunăre . . .	. . . . .	. . . . .	350.000	350.000
		2	Austria din sus de Enns	149.000	. . . . .	. . . . .	149.000
			1. Pentru construcțiuni hidraulice la Dunăre . . .	. . . . .	. . . . .	50.000	50.000
			2. „ „ „ „ Inn	. . . . .	. . . . .	50.000	50.000
			3. „ „ „ „ Salzach . . .	. . . . .	. . . . .	10.000	10.000
			4. „ „ „ „ Traun	. . . . .	. . . . .	30.000	30.000
		3	Salzburg	34.000	. . . . .	. . . . .	34.000
			Pentru regularea riurilor Salzach și Saale . . .	. . . . .	. . . . .	30.000	30.000
		4	Stiria	35.000	. . . . .	. . . . .	35.000
			Ca concurință erarială pentru regularea riului Mur (rata 7.)	. . . . .	. . . . .	30.600	30.600
			Ca concurință erarială pentru regularea riului Sann (rata 5.)	. . . . .	. . . . .	4.000	4.000
			De reportat .	488.000	. . . . .	554.600	1,042.600

Digitized by Google

Cap	Titlu	Paragraf	Spese de stat	Spese ordinari	Spese străordinari, și anume ce se vor pute folosi pênă la finea lui Marte 1882	Spese străordinari, și anume ce se vor pute folosi pênă la finea lui Marte 1883	Suma
				florini in valută austriacă			
			Report .	488.000	. . . . .	554.600	1,042.600
7	8	5	Carintia	2.000	. . . . .	. . . .	2.000
			Prourmarea regulării riului Drava	. . . .	. . . . .	15.000	15.000
		6	Carniolia	10.000	. . . . .	. . . . .	10.000
			Pentru regularea riului Sava	. . . .	. . . . .	20.000	20.000
		7	Tirol și Vorarlberg	60.000	. . . . .	. . . . .	60.000
			1. Construcțiuni de asigurare la riul Inn	. . . .	. . . . .	6.000	6.000
			2. Corecțiuni la riul Rhin	. . . .	. . . . .	25.000	25.000
		8	Bohemia	200.000	. . . . .	. . . .	200.000
			1. Regularea riului Moldava	. . . .	. . . . .	60.000	60.000
			2. Regularea riului Elbe	. . . .	. . . . .	140.000	140.000
		9	Moravia	400	. . . . .	. . . . .	400
		10	Silesia	200	. . . . .	. . . . .	200
		11	Galiția cu Cracovia	85.000	. . . . .	. . . . .	85.000
			1. Construcțiuni la riul Vistula	. . . .	. . . . .	120.000	120.000
			2. „ „ „ Dunajec	. . . .	. . . . .	20.000	20.000
			3. „ „ „ San	. . . .	. . . . .	30.000	30.000
			4. „ „ „ Nistru	. . . .	. . . . .	35.000	35.000
			5. „ „ „ Przemsza	. . . .	. . . . .	24.000	24.000
			6. „ „ „ Wysloka	. . . .	. . . . .	4.000	4.000
		12	Bucovina	2.000	. . . . .	. . . . .	2.000
			1. Construcțiuni de asecurare la riul Prutului lângă Nouesulițe	. . . .	. . . .	900	900
			2. Regularea Prutului lângă Kaliceanca	. . . .	. . . . .	9.200	9.200
		13	Dalmația	2.000	. . . . .	. . . .	2.000
			Suma (titlu 8, §§. 1—13) .	849.600	. . . . .	1,063.700	1,913.300
	9		Edificări noue ale administrațiunii politice și adaptări mai mari:				
		1	Pentru restaurări in edificiul guvernului provincial in Linz	. . . .	. . . . .	7.500	7.500
		2	Anuitate pentru realitatea lui Mlocki in Leov . . .	. . . .	1.400	. . . .	1.400
		3	Anuitate pentru realitatea in Mosciska	. . . .	454	. . . .	454
		4	Anuitate pentru edificiul teatrului in Cracovia . . .	. . . .	640	. . . .	640
		5	Pentru ultima construcțiune parțială a edificiului guvernului provincial in Leov (rata 1.)	. . . .	. . . . .	100.000	100.000
			Suma (titlu 9, §§. 1—5) .	. . . .	2.494	107.500	109.994
	10		Spesele numerării popurului	. . . .	. . . . .	212.500	212.500
			La un loc (cap 7, titlu 1—10) .	15,496.860	441.764	1,926.300	17,864.924
8			**VIII. Ministeriul pentru apĕrarea statului.**				
	1		Direginţa centrală	249.000	4.000	. . . .	253.000
	2		Milițiile	3,621.660	149.000	. . . .	3,770.660
	3		Spesele recrutațiunii, spese de comisiune in afaceri de incartirat, apoi spese de călĕtorie in urmarea adunărilor de control a feciorilor congediați și a reservelor, precum a classificațiunii cailor	58.400	. . . . .	. . . . .	58.400
	4		Contribuiri la afacerile tirului	517	. . . . .	. . . . .	517
	5		Fundațiuni militari	32.700	. . . . .	. . . . .	32.700
	6		Veghia polițială militare	74.600	. . . . .	. . . . .	74.600
	7		Gendarmeria	4,200.000	. . . . .	. . . . .	4,200.000
	8		Fondul taxei militari	1,142.530	. . . . .	. . . . .	1,142.530
			Suma (cap 8, titlu 1—8) .	9,379.407	153.000	. . . . .	9,532.407

Digitized by Google

Cap	Titlu	Paragraf	Spese de stat	Spese ordinari	Spese străordinari, și anume ce se vor pute folosi pênă la finea lui Marte 1882	Spese străordinari, și anume ce se vor pute folosi pênă la finea lui Marte 1883	Suma
				florini in valută austriacă			
9			**IX. Ministeriul pentru culte și instrucțiune.**				
			A. Spese centrale.				
	1		Direcința centrală	227.334	36.400		263.734
	2		Inspecțiunea scolilor	609.000			609.000
	3		Academiile de sciință	75.000	2.000		77.000
	4		Muzeul pentru artă și industrie și institutul de incercare chemic-tecnic:				
		1	Muzeul pentru artă și industrie	74.200			74.200
		2	Institutul de incercare chemic-tecnic	9.000			9.000
	5		Subvențiunea societății de industrie din Austria de jos pentru muzeul de industrie tecnologic din Viena, din carea apare jumătatea a doua de 12,500 fl. la spesele centrale ale ministeriului de comerciu (cap 27, titlul 1, §. 4)			12.500	12.500
	6		Comisiunea centrală și direcțiunea statisticii administrative	70.400			77.400
			Recerința pentru adunarea resultatelor conscripțiunii poporului din anul 1880			7.000	
	7		Institutul imperial pentru geologie	54.100			54.100
	8		Institutul central pentru meteorologie și magnetism-terestru	24.500			24.500
	9		Cercetarea și susținerea edificielor monumentale vechi de artă și istorice:				
			1. Comisiunea centrală pentru cercetarea și susținerea edificielor monumentale vechi de artă și istorice	9.000			9.000
			2. Spese pentru scopuri archeologice	7.500			
			Fundarea unui muzeu de stat pentru obiectele archeologice aflate in Aquileja:				11.875
			Prețul cumpĕrării edificiului dimpreună cu interesele (rata 2.)			1.375	
			Adaptarea (rata 2.)			3.000	
			Suma (cap 9, titlu 1—9)	1,160.034	38.400	23.875	1,222.309
			B. Cultul.				
	10		Recerința fondurilor religiunari:				
			a) Spesele fondurilor:				
		1	Austria din jos de Enns	410.000			430.500
			Construcțiuni noue			20.500	
		2	Austria din sus de Enns	108.300			112.300
			Contribuiri			4.000	
		3	Salzburg	78.500			78.500
		4	Tirol	120.000			126.000
			Construcțiuni noue			4.000	
			Contribuirea de dotațiune pentru capitulul episcopesc din Brixen		1.000		
			Subvențiunea pentru conventul Servitinelor din Arco		1.000		
		5	Vorarlberg	10.800			10.800
		6	Stiria	236.000			236.000
		7	Carintia	80.000			80.000
		8	Carniolia	107.000			107.000
		9	Trieste	49.000			50.500
			Restaurarea basilicei din Grado (rata 1.)			1.500	
			De reportat	1,199.600	2.000	30.000	1,231.600

Digitized by Google

Cap	Titlu	Paragraf	Spese de stat	Spese ordinari	Spese străordinari, și anume ce se vor putea folosi până la finea lui Marte 1882	Spese străordinari, și anume ce se vor putea folosi până la finea lui Marte 1883	Suma
				florini in valută austriacă			
			Report .	1,199.600	2.000	30.000	1,231.600
9	10	10	Goriția	74.000	. . . . .	. . . . .	78.500
			Construcțiuni noue	. . . . .	. . . . .	4.500	
		11	Istria	60.000	. . . . .	. . . .	60.000
		12	Dalmația	244.000	4.000	. . . . .	304.700
			Construcțiuni noue	. . . . .	. . . . .	37.400	
			Restaurarea bisericii parochiale din Konjevrate (rata 1.)	. . . . .	. . . . .	2.800	
			Construcțiunea adaosă către seminariul teologic in Zara (rata 1.)	. . . . .	. . . . .	6.000	
			Contribuiri	. . . . .	. . . . .	10.500	
		13	Bohemia	660.000	. . . . .	. . . . .	717.800
			Construcțiuni noue	. . . . .	. . . . .	35.500	
			Contribuire pentru construcțiunea nuii biserici parochiale noue in Smichov (rata 1.)	. . . . .	. . . . .	20.000	
			Avanse pe lângă disdăunare	. . . . .	. . . . .	2.300	
		14	Moravia	272.000	. . . . .	. . . . .	277.500
			Avanse pe lângă disdăunare	. . . . .	. . . . .	5.500	
		15	Silesia	61.000	. . . . .	. . . . .	61.000
		16	Galiția	930.000	. . . . .	. . . . .	930.000
		17	Cracovia	25.200	. . . . .	. . . . .	25.200
		18	Bucovina	36.500	. . . . .	. . . . .	38.300
			Construcțiuni noue	. . . . .	. . . . .	1.800	
		19	Pentru toate regatele și țerile representate in senatul imperial:				
			Subvențiunea preuților catolici	. . . . .	. . . . .	600.000	600.000
			Suma (titlu 9, §§. 1—19) .	3,562.300	6.000	756.300	4,324.600
		20	*b)* Spesele pădurilor de fonduri și a domenelor	245.250	. . . . .	. . . . .	283.450
			Construcțiuni noue și cumpărare de realități	. . . . .	. . . . .	27.960	
			Măsurarea, hotărnicirea și întocmirea esercițului pădurilor	. . . . .	6.270	. . . . .	
			Rescumpărarea servitutelor și regularea	. . . . .	3.970	. . . . .	
			Suma (cap 9, titlu 9, §§. 1—20) .	3,807.550	16.240	784.260	4,608.050
	11		Fundațiuni și contribuiri la scopurile cultului catolic:				
		1	Fundațiuni	37.300	. . . . .	. . . . .	37.300
		2	Contribuiri	114.600	4.200	. . . . .	163.571
			Restaurarea columnei Treimii din piața „am Graben“ in Viena	. . . . .	. . . . .	5.300	
			Pentru construcțiunea nouă a organelor in catedrala din Salzburg (rata 1)	. . . . .	. . . . .	5.000	
			Pentru restaurarea catedralei din Trient (rata 1.)	. . . . .	. . . . .	7.000	
			Pentru construcțiunea adaptării interne a bisericii din Weiler (contribuțiune de patronat)	. . . . .	. . . . .	2.088	
			Pentru restaurarea bisericii parochiale in Maria Neustift lângă Pettau (rata 2 și ultimă)	. . . . .	. . . . .	1.500	
			Spre restaurarea catedralei monumentale din Spalato	. . . . .	. . . . .	10.000	
			Pentru terminarea construcțiunii catedralei din Praga	. . . . .	. . . . .	10.000	
			Pentru construcțiunea nouă a bisericii parochiale din Sadowa-Wisznia (contribuire de patronat)	. . . . .	. . . . .	3.883	
			Suma (titlu 11, §§. 1 și 2) .	151.900	4.200	44.771	200.871

Digitized by Google

Cap	Titlu	Paragraf	Spese de stat	Spese ordinari	Spese străordinari, și anume ce se vor pute folosi pênă la finea lui Marte 1882	Spese străordinari, și anume ce se vor pute folosi pênă la finea lui Marte 1883	Suma
				florini în valută austriacă			
9	12		Contribuiri la scopurile cultului evangelic:				
		1	Consiliul bisericesc superior evangelic	28.700	. . . . .	. . . . .	28.700
		2	Pausalul de ajutorire al bisericii evangelice de confesiunea ausburgică și elvetică	75.000	. . . . .	. . . . .	75.000
			Suma (titlu 12, §§. 1 și 2) .	103.700	. . . . .	. . . . .	103.700
	13		Contribuiri la scopurile cultului greco-oriental:				
		1	Dalmația	67.225	. . . . .	. . . . .	
			Construcțiuni noue	. . . . .	. . . . .	8.000	83.225
			Contribuiri la construcțiuni noue	. . . . .	. . . . .	2.000	
		2	Pentru ajutorirea clerului curat gr. or. in Dalmația .	. . . . .	. . . . .	6.000	
			Suma (titlu 13, §§. 1 și 2) .	67.225	. . . . .	16.000	83.225
			La olaltă (cap 9, titlu 10—13) .	4,130.375	20.440	845.031	4,995.846
			C. Instrucțiune.				
	14		Scoli superiori.				
			a) Universități:				
		1	Universitatea din Viena	746.000	. . . . .	. . . . .	
			Redicarea edificiului principal al universității (a 9. rată)	. . . . .	. . . . .	500.000	1,248.040
			Obiecte de adaptare pentru museul botanic	. . . . .	. . . . .	2.040	
		2	Universitatea din Innsbruck	200.000	. . . . .	. . . . .	
			Construcțiunea unui edificiu special pentru anatomia patologică, medicina judecătorească, chemia medicinică și patologia experimentală (rata 1.) . .	. . . . .	. . . . .	25.000	225.000
		3	Universitatea din Gratz	274.000	. . . . .	. . . . .	274.000
		4	Universitatea din Praga	466.400	. . . . .	. . . . .	
			Construcțiunea edificiului pentru institutele istorico-naturale (a 6. rată)	. . . . .	. . . . .	15.000	
			Anuități	. . . . .	1.448	. . . . .	488.848
			Bunurile universității Miehle și Malesic: Construcțiunea nouă a unei cămări și șure in odaia din Malesic	. . . . .	. . . . .	6.000	
		5	Universitatea din Leov	155.000	. . . . .	. . . . .	155.000
		6	Universitatea din Cracovia	225.400	. . . . .	. . . . .	
			Intocmirea și adjustarea laboratoriului catedrei pentru patologia generală și experimentală (rata 1.) . .	. . . . .	. . . . .	1.000	296.400
			Construcțiunea unui edificiu nou pentru alocarea autorităților academice și a facultății juridico-politice (rata 1.)	. . . . .	. . . . .	70.000	
		7	Universitatea din Cernăuți	96.000	. . . . .	. . . . .	
			Construcțiunea unii orangerii mici, unii pumpe și a unui basen dimpreună cu aquariu	. . . . .	. . . . .	3.800	99.800
		8	Toate universitățile	2.520	. . . . .	. . . . .	2.520
			Suma (titlu 14, §§. 1—8) .	2,165.320	1.448	622.840	2,789.608

Digitized by Google

Cap	Titlu	Paragraf	Spese de stat	Spese ordinari	Spese străordinari, și anume ce se vor putea folosi pênă la finea lui Marte 1882	Spese străordinari, și anume ce se vor putea folosi pênă la finea lui Marte 1883	Suma
				fiorini in valută austriacă			
9	14		*b)* Facultăți teologice ce nu stau in legatură cu vr'o universitate:				
		9	Facultatea teologică catolică din Salzburg	14.000	. . . . .	. . . . .	14.000
		10	„ „ „ „ Olomuțiu	15.900	. . . . .	. . . . .	15.900
		11	„ „ evangelică din Viena	27.900	. . . . .	. . . . .	27.900
			Suma (titlu 14, §§. 9—11) .	57.800	. . . . .	. . . . .	57.800
			c) Scolile technice superiori:				
		12	Scoala technică superioare din Viena	255.000	. . . . .	. . . . .	255.000
		13	Scoala technică superioare din Gratz	101.000	. . . . .	. . . . .	104.000
			Anuități	. . . . .	3.000	. . . . .	
		14	Scolile technice superiori din Praga	215.260	. . . . .	. . . . .	215.260
		15	Scoala technică superioare din Brünn	83.000	. . . . .	. . . . .	84.694
			Reconstruirea acoperișului edificiului scolii superioare (rata 1.)	. . . . .	. . . .	1.694	
		16	Scoala technică superioare din Leov	81.000	. . . . .	. . . . .	82.500
			Adaos de dotațiune pentru bibliotecă	. . . . .	. . . . .	1.500	
		17	Toate scolile tecnice superiori	1.260	. . . . .	. . . . .	1.260
			Suma (titlu 14, §§. 12—17) .	736.520	3.000	3.194	742.714
		18	*d)* Scoala superioare de agronomie din Viena	114.000	2.700	. . . . .	116.700
		19	*e)* Academia artelor frumoase in Viena	115.000	. . . . .	. . . . .	115.000
		20	*f)* Pentru creșcerea de puteri pentru scolile superiori .	. . . .	. . . . .	20.000	20.000
		21	*g)* Subvențiuni pentru studiții tuturor scolilor superiori	4.000	. . . . .	. . . . .	4.000
			Suma (titlu 14, §§. 1—21) .	3,192.640	7.148	646.034	3,845.822
	15		Scoli secundari:				
			a) Gimnasie și gimnasie reale:				
		1	Austria din jos de Enns	348.700	. . . . .	. . . . .	348.700
		2	Austria din sus de Enns	68.000	. . . . .	. . . . .	68.000
		3	Salzburg	25.600	. . . . .	. . . . .	25.600
		4	Tirol	96.500	. . . . .	. . . . .	97.500
			Subvențiuni	. . . .	1.000	. . . . .	
		5	Vorarlberg	21.500	. . . . .	. . . . .	21.500
		6	Stiria	114.200	. . . . .	. . . . .	118.200
			Reconstruirea treptii și a eșitorilor in edificiul gimnasiului din Cilli	. . . .	. . . . .	4.000	
		7	Carintia	40.400	. . . . .	. . . . .	40.400
		8	Carniolia	83.300	. . . . .	. . . . .	83.300
		9	Trieste	27.500	. . . . .	. . . . .	27.500
		10	Goriția	25.500	. . . . .	. . . . .	25.500
		11	Istria	45.000	. . . . .	. . . . .	45.000
		12	Dalmația	86.800	. . . . .	. . . . .	86.800
			De reportat .	983.000	1.000	4.000	988.000

Digitized by Google

Cap	Titlu	Paragraf	Spese de stat	Spese ordinari	Spese străordinari, și anume ce se vor pute folosi pênă la finea lui Marte 1882	Spese străordinari, și anume ce se vor pute folosi pênă la finea lui Marte 1883	Suma
				florini in valută austriacă			
			Report .	983.000	1.000	4.000	988.000
9	15	13	Bohemia	754.900	. . . . .	. . . . .	
			Cumpĕrarea edificiului congregațiunii Piaristilor din Leitomischl	. . . . .	. . . . .	5.000	
			Subvențiuni	. . . . .	26.000	. . . . .	845.200
			Medloace de instrucțiune	. . . . .	. . . . .	2.000	
			Mobile	. . . . .	. . . . .	5.300	
			Adaptarea edificiului	. . . . .	. . . . .	2.000	
			Edificiu nou pentru gimnasiul din Jicin (rata 1.) .	. . . . .	. . . . .	50.000	
		14	Moravia	406.800	. . . . .	. . . . .	
			Reconstruirea acoperișelor și a podurilor edificiului gimnasial din Nikolsburg (rata 1.)	. . . . .	. . . . .	6.000	462.800
			Redicarea unui edificiu special pentru gimnasiul de stat slav din Olomuțiu dimpreună cu cumpĕrarea locului (rata 1.)	. . . . .	. . . . .	50.000	
		15	Silesia	114.000	. . . . .	. . . . .	114.000
		16	Galiția	535.500	. . . . .	. . . . .	
			Reconstruirea eșitorilor edificiului gimnasial din Tarnopol	. . . . .	. . . . .	5.000	540.500
		17	Cracovia	90.000	. . . . .	. . . . .	90.000
		18	Bucovina	48.970	. . . . .	. . . . .	
			Restaurarea și adaptarea edificiului gimnasial din Cernăuți	. . . . .	. . . . .	8.800	57.770
		19	Toate regatele și țerile representate in senatul imperial: Completarea colecțiunilor de medloace de instrucțiune	. . . . .	. . . . .	4.000	4.000
			Suma (titlu 15, §§. 1—19) .	2,933.170	27.000	142.100	3,102.270
			b) Scoli reale:				
		20	Austria din jos de Enns	236.000	. . . . .	. . . . .	236.000
		21	Austria din sus de Enns	47.500	. . . . .	. . . . .	47.500
		22	Salzburg	23.600	. . . . .	. . . . .	23.600
		23	Tirol	73.200	. . . . .	. . . . .	73.200
		24	Stiria	44.800	. . . . .	. . . . .	44.800
		25	Carintia	24.400	. . . . .	. . . . .	24.400
		26	Carniolia	23.400	. . . . .	. . . . .	23.400
		27	Trieste	26.200	. . . . .	. . . . .	26.200
		28	Goriția	25.300	. . . . .	. . . . .	25.300
		29	Istria	18.000	. . . . .	. . . . .	18.000
		30	Dalmația	31.500	. . . . .	. . . . .	31.500
		31	Bohemia	260.000	. . . . .	. . . . .	
			Subvențiuni	. . . . .	10.000	. . . . .	270.735
			Anuități	. . . . .	735	. . . . .	
		32	Moravia	74.250	. . . . .	. . . . .	
			Subvențiuni	. . . . .	4.000	. . . . .	78.250
		33	Silesia	93.200	. . . . .	. . . . .	93.200
		34	Galiția	116.300	. . . . .	. . . . .	116.300
		35	Cracovia	44.100	. . . . .	. . . . .	44.100
		36	Bucovina	10.500	. . . . .	. . . . .	10.500
		37	Toate regatele și țerile representate in senatul imperial: Completarea colecțiunilor de medloace de instrucțiune	. . . . .	. . . . .	3.000	3.000
			Suma (titlu 15, §§. 20—37) .	1,172.250	14.735	3.000	1,189.985

Digitized by Google

Cap	Titlu	Paragraf	Spese de stat	Spese ordinari	Spese străordinari, și anume ce se vor putea folosi până la finea lui Marte 1882	Spese străordinari, și anume ce se vor putea folosi până la finea lui Marte 1883	Suma
				florini in valută austriacă			
9	15	38	*c)* Comisiunile esaminătoare	5.000	. . . . .	. . . . .	5.000
		39	*d)* Cursurile pentru cultivarea învățătorilor de gimnastică	2.200	. . . . .	. . . . .	2.200
		40	*e)* Adausele de merit pentru profesori	6.400	. . . . .	. . . . .	6.400
		41	*f)* Ajutoare și stipendii pentru candidați de profesură, apoi remunerațiuni pentru diregerea desvoltării practice a candidaților	16.000	. . . . .	. . . . .	16.000
			Suma (titlu 15, §§. 1 și 41) .	4,135.020	41.735	145.100	4,321.855
	16		Bibliotecile de studie	24.000	. . . . .	. . . . .	24.000
	17		Institute speciale de instrucțiune.				
		1	Scoli de moașe	17.000	. . . . .	. . . . .	17.000
		2	Institutul pentru limbi orientale in Viena	3.600	. . . . .	. . . . .	3.600
		3	Scoala de arte din Cracovia	16.500	. . . . .	. . . . .	16.500
		4	Subvențiuni pentru institute musicale spre întreținerea scolilor lor	. . . . .	14.000	. . . . .	14.000
		5	Scoli pentru desemn	25.700	2.835	. . . .	28.535
		6	Scoala industrială de arte din Viena	47.000	. . . . .	. . . . .	47.000
		7	Scoli industriale	320.000	. . . . .	. . . . .	
			Recerințe de întocmire și instrucțiune	. . . . .	. . . . .	4.500	
			Anuitatea pentru construcțiunea adaosă edificiului scolii de stat de industrie din Brünn	. . . . .	1.085	. . . . .	
			Stipendie pentru învețăcei scolii de industrie reorganisate din Bielitz, carii absolvează studiile architectice la alte scoli de industrie austriene .	. . . . .	1.400	. . . . .	335.485
			Procurarea, câștigarea și vêndarea de medloace de instrucțiune și subsidiari la desvoltarea industrială specială	. . . . .	. . . . .	8.500	
		8	Subvențiuni pentru întreținerea și estinderea institutelor comerciale	12.900	. . . . .	. . . . .	12.900
		9	Scoli nautice	70.000	1.000	. . . . .	71.000
			Suma (titlu 17, §§. 1—9) .	512.700	20.320	13.000	546.020
	18		Scoli poporale.				
		1	Scolile pedagogice de învățători și învățătoare	1,242.900	. . . . .	. . . . .	
			Construcțiunea trotoarului dealungul edificiului scolii pedagogice de învățători și învățătoare din Innsbruck și alocarea de reservoare de apă la fereștî	. . . . .	. . . . .	1.400	
			Construcțiunea institutului pedagogic in Roveredo (2. rată)	. . . . .	. . . . .	40.000	
			Construcțiunea grădinii agronomice de incercări la scoala pedagogică de învățători și învățătoare din Laibach, impreună cu casă in grădină și cu ingrădirea grădinii	. . . . .	. . . . .	3.200	1,365.054
			Construcțiunea nouă pentru alocarea scolii pedagogice slave de învățătoare apoi a academiei de arte și a scolii de arte industriali din Praga (1. rată) .	. . . . .	. . . . .	75.000	
			Anuități cu accesorii pentru edificiile pedagogiului slavic de învățătoare in Brünn (a 4. rată) . . .	. . . . .	2.554	. . . . .	
			De reportat .	1,242.900	2.554	119.600	1,365.054

Digitized by Google

Cap	Titlu	Paragraf	Spese de stat	Spese ordinari	Spese străordinari, și anume ce se vor pute folosi pênă la finea lui Marte 1882	Spese străordinari, și anume ce se vor pute folosi pênă la finea lui Marte 1883	Suma
				florini in valută austriacă			
			Report .	1,242.900	2.554	119.600	1,365.054
9	18	2	Stipendie pentru candidați de invețători	130.000	. . . . .	. . . .	130.000
		3	Adausuri de merite pentru invețătorii dela institutele pedagogice de invețători și invețătoare	1.600	. . . . .	. . . .	1.600
		4	Adausuri de stat la fondurile de scoli normale	151.112	. . . . .	. . . .	151.112
		5	Pentru promovarea scolilor poporale in Tirol	. . . . .	. . . . .	28.000	28.000
		6	Remunerarea invețătorilor dela scolile poporale pentru merite speciale la promovarea instrucțiunii in musică	1.000	. . . . .	. . . .	1.000
		7	Contribuiri pentru scolile poporale și urbane	68.000	15.000	. . . .	83.000
			Suma (titlu 18, §§. 1—7) .	1,594.612	17.554	147.600	1,759.766
	19		Fundațiuni și contribuiri, apoi spese pentru scopuri de artă:				
		1	Fundațiuni	33.863	. . . .	. . . .	33.863
		2	Contribuțiuni	72.996	. . . . .	. . . .	79.496
			Spesele măsurării gradurilor in Europa	. . . . .	. . . . .	6.500	
		3	Spese pentru scopuri de artă	29.550	. . . . .	. . . .	29.550
			Suma (titlu 19, §§. 1 și 3) .	136.409	. . . . .	6.500	142.909
	20		Administrațiunea fondurilor de studie.				
		1	*a)* Spesele fondurilor	38.060	1.875	. . . .	39.935
		2	*b)* Spesele silvelor și a domenelor fondurilor . . .	18.290	. . . . .	. . . .	
			Construcțiuni noue și cumpĕrare de realități .	. . . . .	. . . . .	4.230	23.080
			Mĕsurarea, hotărnicirea și intocmirea esercițului pădurilor	. . . .	560	. . . .	
			Suma (titlu 20, §§. 1 și 2) .	56.350	2.435	4.230	63.015
			La olaltă (cap 9, titlu 14—20) .	9,651.731	89.192	962.464	10,703.387
			Suma totală (cap 9, titlu 1—20) .	14,942.140	148.032	1,831.370	16,921.542
			X. Ministeriul de finance.				
			A. Spesele proprii de stat.				
10			Administrațiunea de finance:				
	1		Direcința centrale (dimpreună cu secțiunile de comptabilitate și cu cele de comptabilitate specială)	848.000	7.000	. . . .	855.000
	2		Direcțiunile financiari provinciale, direcțiunile de finance și direcțiunile financiari districtuale, inspectorii de finance și oficiele de mĕsurarea cuvenințelor .	2,708.000	. . . . .	. . . .	2,708.000
			De reportat .	3,556.000	7.000	. . . .	3,563.000

Digitized by Google

Cap	Titlu	Paragraf	Spese de stat	Spese ordinari	Spese străordinari, și anume ce se vor pute folosi pênă la finea lui Marte 1882	Spese străordinari, și anume ce se vor pute folosi pênă la finea lui Marte 1883	Suma
				florini in valută austriacă			
			Report .	3,556.000	7.000	. . . . .	3,563.000
10	3		Administrațiunile de imposite, serviciul de imposite la prefecturi și comisiunile locale pentru imposite	925.000	. . . . .	. . . . .	925.000
	4		Cassa centrală a statului, cassa minsterială, cassele principale provinciale și cassele provinciale financiari și cassele provinciale	384.000	. . . . .	. . . . .	384.000
			Veghia financiare	4.686.000	. . . . .	3.000	4,689.000
	5		Pierderile la monetă	. . . . .	8.000	. . . . .	8.000
			Cassieriile	3,860.000	8.000	. . . . .	3,868.000
	6		Procuraturele de finance	350.000	. . . . .	. . . . .	350.000
	7		Administrațiunea vămilor	1,404.000	. . . . .	. . . . .	1,404.800
	8		Pierderile la monetă	. . . . .	15.700	. . . . .	15.700
	9		Statul regulării impositului fonciar	. . . . .	1,980.000	. . . . .	1,980.000
			Suma (cap 10, titlu 1—9) .	15,165.000	2,018.700	3.000	17,186.700
11			Administrațiunea generală a casselor.				
	1		Pierderile la monetă	. . . . .	513.200	. . . . .	513.200
	2		Impliniri către parți	10.000	. . . . .	. . . . .	10.000
	3		Remunerațiuni pentru ingrijirea afacerilor fondurilor cumulative ale orfanilor	. . . . .	100	. . . . .	100
	4		Imprumutul fără de interese spre regularea riului Gail in Carintia (a 6. rată)	. . . . .	30.000	. . . . .	30.000
	5		Solviținne la frățile mirene din Zara și imprejurime . .	. . . . .	30.000	. . . . .	30.000
	6		Spese diferite	11.700	. . . . .	. . . . .	11.700
	7		Pentru baterea monetelor de aramă	. . . . .	159.800	. . . . .	159.800
			Suma (cap 11, titlu 1—7) .	21.700	733.100	. . . . .	754.800
			B. Spesele pentru esercițul, perceperea și administrarea veniturilor de stat.				
12			Imposite directe.				
	1		Compensațiuni și remunerațiuni către părți și organe publice din causa conlucrării lor la aflarea și fixarea baselor impositelor, apoi la adunarea impositelor .	67.000	. . . . .	. . . . .	67.000
	2		Disdăunări pentru unele părți din Dalmația, cari au fost eliberate mai nainte de imposite, din causa introducerii impositului fonciar	6.500	. . . . .	. . . . .	6.500
	3		Spese pentru esecuțiunea impositelor	. . . . .	331.000	. . . . .	331.000
	4		Spese pentru blanchete și lucrări dupre accord cu ocasiunea impărțirii impositului fonciar dupre venitul curat nou, apoi pentru cercetări prealabile eventuale pentru reformarea impositelor	. . . . .	70.300	. . . . .	70.300
			Suma (cap 12, titlu 1—4) .	73.500	401.300	. . . . .	474.800
13			Vamă.				
	1		Inapoierea garanțiilor depuse pentru vamă	388.020	. . . . .	. . . . .	388.020
	2		Inapoierea vămii	52.520	. . . . .	. . . . .	52.520
	3		Pausalul pentru spesele de regie	1,400.000	. . . . .	. . . . .	1,400.000
	4		Restituțiuni de contribuțiuni de consum	20,900.000	. . . . .	. . . . .	20,900.000
			Suma (cap 13, titlu 1—4) .	22,740.540	. . . . .	. . . . .	22,740.540

Digitized by Google

Cap	Titlu	Paragraf	Spese de stat	Spese ordinari	Spese străordinari, și anume ce se vor pute folosi pênă la finea lui Marte 1882	Spese străordinari, și anume ce se vor pute folosi pênă la finea lui Marte 1883	Suma
				florini in valută austriacă			
			Contribuțiuni indirecte.				
14			Contribuțiunea de consum:				
	1		Spese administrative	217.000	. . . . .	. . . . .	217.000
	2		Restituțiuni de garanțe de vamă și de disdăunări de vamă	4,740.000	. . . . .	. . . . .	4,740.000
	3		Disdăunarea cătră administrațiunea de finance a Ungariei pentru disdăunarea contribuțiunii de consum	5,270.000	. . . . .	. . . . .	5,270.000
			Suma (cap 14, titlu 1—3)	10,227.000	. . . . .	. . . . .	10,227.000
15			Sare:				
	1		Spesele de producere și vêndare	2,600.000	. . . . .	. . . . .	2,600.000
			Pentru edificări noue și celelalte spese străordinare	. . . . .	. . . . .	63.000	63.000
	2		Spesele de vêndare	235.000	. . . . .	. . . . .	235.000
			Edificări noue	. . . . .	. . . . .	3.000	3.000
			Suma (cap 15, titlu 1 și 2)	2,835.000	. . . . .	66.000	2,901.000
16			Tabac:				
	1		Spesele administrațiunii	607.100	. . . . .	. . . . .	607.100
	2		Spesele de producere și procurare (dintr'aceste cinci milioane florini in aur)	20,893.600	. . . . .	. . . . .	20,893.600
			Pierderea de monetă dela aurul indicat mai sus	. . . . .	900.000	. . . . .	900.000
			Edificări noue	. . . . .	. . . . .	149.000	149.000
	3		Spese de vêndare	1,350.000	. . . . .	. . . . .	1,350.000
			Suma (cap 16, titlu 1—3)	22,850.700	900.000	149.000	23,899.700
17			Timbru	357.000	. . . . .	. . . . .	357.000
18			Taxe și cuveninte dela afacerile juridice	421.000	. . . . .	. . . . .	421.000
19			Lotto	12,470.000	. . . . .	. . . . .	12,470.000
20			Cumpenele (stêlpii)	29.200	. . . . .	2.800	32.000
21			Puncirea	66.700	. . . . .	. . . . .	66.700
			Suma (cap 14—21)	49,256.600	900.000	217.800	50,374.400
			Proprietatea statului.				
22			Edificie dicasteriale	139.055	920	. . . . .	139.975
			Anuitate	. . . . .	9.143	. . . . .	9.143
			Contribuire pentru construcțiunea aveductelor in Spalato și Sebenico	. . . . .	4.000	. . . . .	4.000
			Suma (cap 22)	139.055	14.063	. . . . .	153.118
23			Fiscalități și caducități	8.000	. . . . .	. . . . .	8.000
24			Tipografia de curte și de stat in Viena	1,083.000	. . . . .	. . . . .	1,083.000
25			Remășițe din vêndarea proprietății de stat immobile	. . . . .	2.100	. . . .	2.100
26			Afaceri de monetărie	200.500	159.800	. . . . .	360.300
			Peste tot (cap 10—26)	88,687.895	4,229.063	220.800	93,137.758

Digitized by Google

Cap	Titlu	Paragraf	Spese de stat	Spese ordinari	Spese străordinari, și anume ce se vor pute folosi pênă la finea lui Marte 1882	Spese străordinari, și anume ce se vor pute folosi pênă la finea lui Marte 1883	Suma
				florini in valută austriacă			
			XI. Ministeriul de comerciu.				
27			A. Spesele proprii de stat.				
	1	1	Direcțiunea centrală	384.800	43.000		427.800
		2	Pentru scoli industriari speciale și pentru medloace de instrucțiune in rami speciali de industrie:				
			Pentru scoli speciale	35.000		169.000	
			„ stipendii, medloace de instrucțiune speciale			15.500	
			„ consiliul de priveghiere, inspecțiune, instructori etc.			12.750	249.250
			„ institute de incercare, mai departe pentru ajutorarea museelor de industrie ale institutelor și societăților			12.200	
			„ spesele de administrațiuni și cele lalte spese			4.800	
		3	Pentru espositiuni indigene speciale și locale, precum și pentru atari espositiuni esterne, pentru carile nu s'a accordat un credit special			4.000	4.000
		4	Subvențiune societății de industrie din Austria de jos pentru museul industrial tecnologic in Viena (O sumă asemene este preliminată și la direcțiunea centrală a ministeriului de instrucțiune cap 9, titlu 5)			12.500	12.500
		5	Subvențiune pentru museul oriental			4.000	4.000
		6	Pentru inființarea statisticei de căi ferate			5.000	5.000
	2	1	Inspecțiunea generale a căilor ferate austriene	238.000	15.000		253.000
		2	Pentru lucrătorii auxiliari ai inspecțiunii generale și alte spese in afacerile căilor ferate			20.000	20.000
	3	1	Serviciul de verificare	385.000	750		385.750
		2	Pentru procurarea unui Comparator			6.100	6.100
	4	1	Serviciul de port și de sanitatea maritimă	725.500			725.500
		2	Construcțiuni noue in Litoral			83.500	83.500
		3	Construcțiuni noue in Dalmația			113.500	113.500
		4	Spese pentru schele și medloacele de legare in portul cel nou din Trieste			20.000	20.000
	5		Regularea riului Narenta și secarea văii riului Narenta			200.000	200.000
			Suma (titlu 1—5)	1,768.300	58.750	682.850	2,509.900
			B. Esercițiul postelor și telegrafilor.				
	6		Regalul postei (intr'acestia 65.000 fl. in aur)	14,950.000			14,950.000
			Pierderea monetare la aurul de mai nainte		11.700		11.700
	7	1	Institutul telegrafic (intr'acestia 20.000 fl. in aur)	3,370.000			3,370.000
			Pierderea monetare la aurul de mai nainte		3.600		3.600
		2	Spese pentru introduceri de telegraf			116.550	116.550
		3	Spese ale biroului de correspondențe telegrafice		94.000		94.000
		4	Spese pentru participarea la expositiunea din Paris decisă de congresul pentru electricitate			8.000	8.000
			Suma (titlu 6 și 7)	18,320.000	109.300	124.550	18,553.850
	8		C. Esercițiul căilor ferate de stat.				
		1	Calea istriană:				
			a) administrațiunea generală	12.500			12.500
			b) inspecțiunea și intreținerea căii	110.000			110.000
			c) serviciul de comunicațiune și cel comercial	121.000			121.000
			d) serviciul trenurilor și al atelierurilor	78.200			78.200
			De reportat	321.700			321.700

Digitized by Google

Cap	Titlu	Paragraf	Spese de stat	Spese ordinari	Spese străordinari, și anume ce se vor pute folosi pênă la finea lui Marte 1882	Spese străordinari, și anume ce se vor pute folosi pênă la finea lui Marte 1883	Suma
				florini in valută austriacă			
			Report.	321.700	. . . . .	. . . . .	321.700
27	8		**Apoi ca spese străordinari:**				
			Finalisarea rescumpĕrării pământului	. . . . .	. . . . .	500	500
			Spese de construcțiune și procurări neprevĕdute	. . . . .	. . . . .	5.000	5.000
		2	**Calea Tarnów-Leluchów:**				
			a) administrațiunea generală	34.000	. . . . .	. . . . .	34.000
			b) inspecțiunea și intreținerea căii	136.000	. . . . .	. . . . .	136.000
			c) serviciul de comunicațiune și cel comercial	96.000	. . . . .	. . . . .	96.000
			d) serviciul trenurilor și al atelierurilor	56.000	. . . . .	. . . . .	56.000
			Apoi ca spese străordinari:				
			Pentru schimbarea tălpilor	. . . . .	. . . . .	25.000	25.000
			Finalisarea rescumpĕrării pământului	. . . . .	. . . . .	5.000	5.000
			Spese de construcțiune și procurări neprevĕdute	. . . . .	. . . . .	3.000	3.000
		3	**Calea dela Siverich la Spalato cu ramul la Sebenico:**				
			a) administrațiunea generală	20.700	. . . . .	. . . . .	20.700
			b) inspecțiunea și intreținerea căii	74.700	. . . . .	. . . . .	74.700
			c) serviciul de comunicațiune și cel comercial	42.000	. . . . .	. . . . .	42.000
			d) serviciul trenurilor și al atelierurilor	58.000	. . . . .	. . . . .	58.000
			Apoi ca spese străordinari:				
			Pentru schimbarea tălpilor	. . . . .	. . . . .	8.000	8.000
			Pentru finalisarea rescumpĕrării pământului	. . . . .	. . . . .	17.100	17.100
			Pentru spese de construcțiune și procurări neprevĕdute	. . . . .	. . . . .	3.500	3.500
		4	**Calea Rakonitz-Protivin:**				
			a) administrațiunea generală	32.000	. . . . .	. . . . .	32.000
			b) inspecțiunea și intreținerea căii	140.300	. . . . .	. . . . .	140.300
			c) serviciul de comunicațiune și cel comercial	100.000	. . . . .	. . . . .	100.000
			d) serviciul trenurilor și al atelierurilor	78.700	. . . . .	. . . . .	78.700
			Apoi ca spese străordinari:				
			Pentru schimbarea tălpilor	. . . . .	. . . . .	11.000	11.000
			Spese de construcțiune și procurări neprevĕdute	. . . . .	. . . . .	3.000	3.000
		5	**Calea Nistrului:**				
			a) administrațiunea generală	30.000	. . . . .	. . . . .	30.000
			b) inspecțiunea și intreținerea căii	155.000	. . . . .	. . . . .	155.000
			c) serviciul de comunicațiune și cel comercial	88.000	. . . . .	. . . . .	88.000
			d) serviciul trenurilor și al atelierurilor	73.000	. . . . .	. . . . .	73.000
			Apoi pentru spese străordinari:				
			Continuarea transformării podurilor de lemn provisori in definitive, schimbarea construcțiunilor de lemn cu construcțiuni de fier, reconstrucțiunea podurilor stricate și asecurarea cursului apelor la podurile mai mari	. . . . .	. . . . .	60.000	60.000
			Pentru completarea și redicarea ingrăditurilor lipsitoare și suplinirea parilor de hotar prin pietre de hotar	. . . . .	. . . . .	1.500	1.500
			Pentru spese de construcțiune și procurări neprevĕdute	. . . . .	. . . . .	1.000	1.000
			Pentru aședarea de șine noue in Drohobycz	. . . . .	. . . . .	6.000	6.000
			De reportat.	1,536.100	. . . . .	149.600	1,685.700

Digitized by Google

Cap	Titlu	Paragraf	Spese de stat	Spese ordinari	Spese străordinari, și anume ce se vor pute folosi pênă la finea lui Marte 1882	Spese străordinari, și anume ce se vor pute folosi pênă la finea lui Marte 1883	Suma
				florini in valută austriacă			
			Report .	1,536.100	. . . . .	149.600	1,685.700
27	8	6	Calea Braunau-Strasswalchen:				
			a) administrațiunea generală	6.000	. . . . .	. . . . .	6.000
			b) inspecțiunea și intreținerea căii	26.000	. . . . .	. . . . .	26.000
			c) serviciul de comunicațiune și cel de comerciu .	24.000	. . . . .	. . . . .	24.000
			d) serviciul trenurilor și al atelierurilor	13.000	. . . . .	. . . . .	13.000
			Dupre aceea pentru spese străordinari:				
			Pentru spese de construcțiune și procurări neprevĕdute	. . . . .	. . . . .	1.000	1.000
		7	Linia căii ferate dela Bodenbach	. . . . .	. . . . .	. . . . .	. . . . .
			Căile ferate de stat din Austria de jos:				
		8	A. Calea ferată la țermul Dunării:				
			a) administrațiunea generală	3.500	. . . . .	. . . . .	3.500
			b) inspecțiunea și intreținerea căii	6.000	. . . . .	. . . . .	6.000
			c) serviciul de comunicațiune și cel comercial . .	12.000	. . . . .	. . . . .	12.000
			d) serviciul trenurilor și al atelierurilor	13.500	. . . . .	. . . . .	13.500
		9	B. Liniile sud-vestice:				
			a) administrațiunea generală	45.000	. . . . .	. . . . .	45.000
			b) inspecțiunea și intreținerea căii	114.000	. . . . .	. . . . .	114.000
			c) serviciul de comunicațiune și cel comercial . .	143.000	. . . . .	. . . . .	143.000
			d) serviciul trenurilor și al atelierurilor	98.000	. . . . .	. . . . .	98.000
			Dupre aceea pentru spese străordinari:				
			Pentru formarea unii cărți pentru calea ferată .	. . . . .	. . . . .	2.000	2.000
			Pentru construcțiunea de drumuri de apropiere .	. . . . .	. . . . .	8.000	8.000
			Pentru redicarea și transformarea construcțiunilor inalte	. . . . .	. . . . .	11.090	11.090
			Pentru estinderea și transformarea terasamentelur de șine	. . . . .	. . . . .	14.000	14.000
			Pentru completarea materialului rulant și obiectelor de reservă	. . . . .	. . . . .	57.000	57.000
			Pentru procurarea obiectelor de reservă și de echipagiu	. . . . .	. . . . .	4.400	4.400
		10	Calea de stat Kriegsdorf-Römerstadt:				
			a) administrațiunea generală	1.750	. . . . .	. . . . .	1.750
			b) inspecțiunea și intreținerea căii	7.900	. . . . .	. . . . .	7.900
			c) serviciul de comunicațiune și cel comercial .	7.400	. . . . .	. . . . .	7.400
			d) serviciul trenurilor și al atelierurilor	5.830	. . . . .	. . . . .	5.830
			Apoi ca spese străordinari:				
			Pentru redicarea niveletii in Km. 54—60	. . . . .	. . . . .	3.000	3.000
			Pentru spese de construcțiune și procurări neprevĕdute	. . . . .	. . . . .	2.000	2.000
			Finalisarea rescumpĕrării pămêntului	. . . . .	. . . . .	500	500
		11	Calea de stat Tarvis-Pontafel:				
			a) administrațiunea generală	13.600	. . . . .	. . . . .	13.600
			b) inspecțiunea și intreținerea căii	38.400	. . . . .	. . . . .	38.400
			c) serviciul de comunicațiune și cel comercial . .	30.600	. . . . .	. . . . .	30.600
			d) serviciul trenurilor și al atelierurilor	30.600	. . . . .	. . . . .	30.600
			Apoi ca spese străordinari:				
			Pierderea monetare la 1920 fl. in aur				
			Pentru spese de construcțiune și procurări neprevĕdute	. . . . .	340	. . . . .	340
			Pentru finalisarea rescumpĕrării pămêntului . . .	. . . . .	. . . . .	2.000	2.000
				. . . . .	. . . . .	4.000	4.000
			De reportat .	2,176.180	340	258.590	2,435.110

Digitized by Google

Cap	Titlu	Paragraf	Spese de stat	Spese ordinari	Spese străordinari, și anume ce se vor pute folosi pênă la finea lui Marte 1882	Spese străordinari, și anume ce se vor pute folosi pênă la finea lui Marte 1883	Suma
				florini in valută austriacă			
			Report .	2,176.180	340	258.590	2,435.110
27	8	12	Calea de stat Unterdrauburg-Wolfsberg:				
			a) administrațiunea generală	7.900	. . . . .	. . . . .	7.900
			b) inspecțiunea și intreținerea căii	21.600	. . . . .	. . . . .	21.600
			c) serviciul de comunicațiune și cel comercial . .	19.100	. . . . .	. . . . .	19.100
			d) serviciul trenurilor și al atelierurilor	18.200	. . . . .	. . . . .	18.200
			Apoi ca spese străordinari:				
			Pentru spese de construcțiune și procurări neprevĕdute	. . . . .	. . . . .	3.000	3.000
			Pentru finalisarea rescumpĕrării pămêntului . . .	. . . .	. . . . .	6.000	6.000
		13	Calea de stat Mürzzuschlag-Neuburg:				
			a) administrațiunea generală	2.700	. . . . .	. . . . .	2.700
			b) inspecțiunea și intreținerea căii	6.200	. . . . .	. . . . .	6.200
			c) serviciul de comunicațiune și cel comercial . .	11.000	. . . . .	. . . .	11.000
			d) serviciul trenurilor și al atelierurilor	9.600	. . . .	. . . .	9.600
			Apoi ca spese străordinari:				
			Pentru spese de construcțiune și procurări neprevĕdute	. . . . .	. . . . .	1.000	1.000
			Pentru finalisarea rescumpĕrării pămêntului . . .	. . . . .	. . . . .	2.000	2.000
		14	Calea locală Erbersdorf-Würbenthal:				
			a) administrațiunea generală	2.800	. . . . .	. . . . .	2.800
			b) inspecțiunea și intreținerea căii	10.100	. . . . .	. . . . .	10.100
			c) serviciul de comunicațiune și cel comercial . .	10.300	. . . . .	. . . . .	10.300
			d) trenurilor și al atelierurilor	8.300	. . . . .	. . . . .	8.300
			Suma (titlu 8, §§. 1—14) .	2,303.980	340	270.590	2,574.910
	9		**D. Construcțiuni de căi ferate de stat.**				
			Calea Arlberg	. . . . .	. . . . .	5,500.000	5,500.000
			Suma (titlu 9) .	. . . . .	. . . . .	5,500.000	5,500.000
	10		**E. Avansuri pentru construcțiuni de căi ferate.**				
			Avans de construcțiune pentru calea locală Botzen-Meran	. . . . .	. . . . .	750.000	750.000
			Suma (titlu 10) .	. . . . .	. . . . .	750.000	750.000
			La un loc (cap 27, titlu 1—10) .	22,392.280	168.390	7,327.990	29,888.660
			XII. Ministeriul de agricultură.				
28			A. Spese proprii de stat.				
	1		Direginta centrală	271.100	2.400	. . . . .	273.500
	2		Institute de stat pentru instrucțiune și incercare	55.000	17.300	. . . . .	72.300
	3		Agricultura:				
		1	Subvenționi	186.000	327.500	. . . . .	513.500
		2	Concurință la regularea riului Gail in Carintia . .	. . . . .	. . . . .	30.520	30.520
		3	In contra rĕului Phylloxera vastatrix	. . . . .	22.000	. . . . .	22.000
		4	Spese de regie și intreținere pentru lucrările erariale de secare lângă Aquileja	. . . . .	5.000	. . . . .	5.000
		5	Contribuirea statului pentru regularea riului Etsch . . .	. . . . .	. . . . .	112.500	112.500
		6	Avans fondului țerii din Bucovina pentru promovarea culturii vitelor	. . . . .	200.000	. . . . .	200.000
			De reportat .	512.100	574.200	143.020	1,229.320

Digitized by Google

Cap	Titlu	Paragraf	Spese de stat	Spese ordinari	Spese străordinari, și anume ce se vor pute folosi pênă la finea lui Marte 1882	Spese străordinari, și anume ce se vor pute folosi pênă la finea lui Marte 1883	Suma
				florini in valută austriacă			
			Report .	512.100	574.200	143.020	1,229.320
28	4		Organele pentru priveghierea agriculturii	202.455	10.545	. . . . .	213.000
	5		Autoritățile de minere	179.580	4.200	. . . . .	183.780
	6		Institutele montanistice	74.250	9.500	. . . . .	83.750
	7		Hergelia de stat in Rădăuți	291.500	16.500	. . . . .	308.000
	8		Institutele de armasari de stat:				
		1	Depourile de armasari erariali	888.300	. . . . .	. . . . .	888.300
		2	Curți de armasari țineri	72.000	10.000	. . . . .	82.000
		3	Depourile de armasari erariali: prima rată a sumei de cumpĕrare de 160.000 fl. pentru stabilimentul Panenska lûngă Praga, carele este in present luat in chirie	. . . . .	4.400	. . . .	4.400
	9		Complinirea materialului de reproducere prin cumpĕrări din cultura privată	205.000	. . . . .	. . . . .	205.000
	10		Promovarea culturii cailor	60.000	. . . . .	. . . . .	60.000
			Suma (cap 28, titlu 1—10) .	2,485.185	629.345	143.020	3,257.550
			B. Afacerile silvice și de montane:				
29	1		Afacerile silvice și de domene:				
		1	Direcțiunile silvice și de domene	298.800	6.500	. . . . .	305.300
		2	Păduri de stat și domene	2,738.000	. . . . .	. . . . .	2,738.000
		3	Edificări noue și cumpĕrări de realități	. . . . .	. . . . .	60.000	60.000
		4	Mĕsurare, hotărniciri și intocmirea esercițului . . .	. . . . .	53.000	. . . . .	53.000
		5	Rescumpĕrarea și regularea servituților	. . . . .	80.000	. . . .	80.000
		6	Școli pentru ingrijitorii silvici	. . . . .	10.000	. . . . .	10.000
	2		Stabilimente montane:				
		1	Spese centrale	76.000	. . . . .	. . . . .	76.000
		2	Administrațiunea montană in Kirchbihel	96.200	. . . . .	. . . . .	96.200
		3	Administrațiunea de mine și fodine Brixlegg . . .	294.010	. . . . .	. . . . .	294.010
			Construcțiune noue și terasamente productive . . .	. . . . .	. . . . .	1.900	1.900
			Cumpĕrarea de realități	. . . . .	. . . . .	1.100	1.100
		4	Administrațiunea fodinelor in Cilli	272.780	. . . . .	. . . . .	272.780
		5	Direcțiunea de mine in Idria	596.800	. . . . .	. . . . .	596.800
			Construcțiuni noue și terasamente productive . .	. . . . .	. . . . .	15.200	15.200
		6	Direcțiunea provisorie de mine in Brüx	136.370	. . . . .	. . . . .	136.370
			Construcțiuni noue și terasamente productive . .	. . . .	. . . . .	5.290	5.290
			Cumpĕrarea dĕ realității	. . . . .	. . . . .	240	240
		7	Direcțiunea de mine Przibram	2,729.725	. . . . .	. . . . .	2,729.725
			Construcțiuni noue și terasamente productive . .	. . . . .	. . . . .	108.300	108.300
			Cumperarea de realități	. . . . .	. . . . .	3.000	3.000
		8	Cele lalte stabilimente montane	686.640	. . . . .	. . . . .	686.640
			Construcțiuni noue și terasamente productive . .	. . . . .	. . . . .	45.000	45.000
			Cumperarea de realități	. . . . .	. . . . .	1.200	1.200
			Suma (cap 29, titlu 1 și 2) .	7,925.325	149.500	241.230	8,316.055
			La olaltă (cap 28 și 29) .	10,410.510	778.845	348.250	11,573.605

Digitized by Google

Cap	Titlu	Paragraf	Spese de stat	Spese ordinari	Spese străordinari, și anume ce se vor pute folosi pênă la finea lui Marte 1882	Spese străordinari, și anume ce se vor pute folosi pênă la finea lui Marte 1883	Suma
				florini in valută austriacă			
30			**XIII. Ministeriul de justiție.**				
	1		Direcința centrală	197.000	.....	.....	197.000
	2		Curtea supremă de justiție	456.200	52.500	.....	508.700
	3		Administrațiunea de justiție in regate și teri	6,550.000	.....	.....	16,550.000
			Spese întrecătoare in urmarea inființerii cărților funduale	.....	500.000	.....	500.000
			Spese întrecătoare in urmarea inființerii de judecătorii noue și schimbarea personalului	.....	40.000	.....	40.000
			Edificări noue a administrațiunii de justiție:				
			Direcința centrală:				
		1	Pentru palațul de justiție in Viena	.....	.....	400.000	400.000
			Austria din jos de Enns:				
		2	Pentru cumpărarea casarmei pentru veghia de justiție in Viena (à conto) de	.....	2.016	.....	5.615
		3	Pentru cumpărarea casei No. 755 in Ottakring (pretura și oficiul de contribuțiune, anuitate)	.....	1.119	.....	
		4	Pentru cumpărarea locului (pentru edificiul tribunalului) in Wiener-Neustadt, rata din prețul de cumpărare de	.....	2.480	.....	
			Austria din sus de Enns:				
			Pentru construcțiunea edificiului tribunalului și al penitenciariului in Ried	.....	.....	.....	.....
		5	Salzburg:				
			Pentru construcțiunea edificiului oficial in Mittersill (restul tangentei speselor de construcțiune)	.....	.....	605	605
			Tirol:				
		6	Pentru edificiul tribunalului și al penitenciariului in Trient	.....	.....	91.000	107.000
		7	Pentru adaptarea internă a acestui	.....	.....	16.000	
			Pentru construcțiunea projectată a unei judecătorii și a unui penitenciariu in Innsbruck	.....	.....	.....	.....
			Stiria:				
		8	Adaptarea edificiului erarial principal de vamă in Pettau pentru pretură prin construcțiunea unui al doilea etagiu	.....	.....	17.800	17.800
			Dalmația:				
		9	Contribuire pentru construirea aqveductului vechiu roman in Spalato	.....	5.000	.....	7.000
		10	Contribuire pentru construcțiunea aqveductului in Sebenico	.....	2.000	.....	
			Bohemia:				
		11	Pentru cumpărarea realității No. 226 in Hořič (solvire à conto)	.....	1.020	.....	7.274
		12	Pentru cumpărarea unui edificiu pentru judecătoria in Karolinenthal (solvire à conto)	.....	4.644	.....	
		13	Pentru cumpărarea casei No. 395 in Smichow, (rata anuală)	.....	1.610	.....	
			Moravia:				
		14	Pentru cumpărarea caselor No. 154 și 155 in Zwittau (ultima anuitate)	.....	976	.....	976
			De reportat .	17,203.200	613.365	525.405	18,341.970

Digitized by Google

Cap	Titlu	Paragraf	Spese de stat	Spese ordinari	Spese străordinari, și enume ce se vor pute folosi pênê la finea lui Marte 1882	Spese străordinari, și enume ce se vor pute folosi pênê la finea lui Marte 1883	Suma
				florini in valută austriacă			
			Report .	17,203.200	613.365	525.405	18.341.970
30	3		Silesia :				
		15	Pentru construcțiunea unui penitenciariu in Teschen	. . . . .	. . . . .	20.000	28.000
		16	Pentru adaptarea internă a acestui	. . . . .	. . . . .	8.000	
			Galiția resăriteană:				
		17	Pentru cumpărarea realității No. 295 in Sniatyn pentru scopurile judecătoriei (solvire à conto) .	. . . . .	571	. . . . .	
		18	Pentru cumpărarea realității No. 332 in Zloczow	. . . . .	9.600	. . . .	15.171
		19	Pentru cumpărarea realității No. 41 și 113 in Ustrzyki dolne (ultima rată de cumpărare)	. . . . .	5.000	. . . . .	
			Pentru construcțiunea adaosă edificiului Ex-trinitariilor in Stanislau pentru tribunalul districtual .	. . . . .	. . . .	. . . . .	. . . . .
			Galiția apuseană:				
		20	Pentru cumpărarea edificiului de tribunal in Wadowice (rata anuală)	. . . . .	9.425	. . . . .	9.425
			Carniolia:				
		21	Pentru construcțiunea unii sale pentru curtea de jurați la tribunalul din Laibach din preliminariul de 50.000 fl. pe basa cererii unui credit suplementariu prima rata cu	. . . . .	. . . . .	12.000	12.000
			Bucovina:				
		22	Credit suplementariu pentru contribuirea la edificiul nou pentru tribunalul și penitenciariul in Suceava (1. rată)	. . . . .	. . . . .	8.000	8.000
	4		Penitenciare	2,287.000	. . . . .	. . . . .	2,287.000
			Edificii noue de penitenciare:				
		1	Bohemia:				
			Pentru cumpărarea fostei monastiri St. Wenzel in Praga, ce este in present penitenciariu pentru barbați (solvire à conto)	. . . . .	5.770	. . . . .	5.770
		2	Galiția resăriteană:				
			Pentru cumpărarea realității St. Maria Magdalena No. 20 2/4 in Leov (solvire à conto)	. . . . .	10.400	. . . . .	210.400
		3	Pentru redicarea unui penitenciariu nou in Stanislau	. . . .	. . . . .	200.000	
			Galiția apuseană:				
		4	Pentru adaptarea unui edificiu de spital in Wisnitz	. . . . .	. . . . .	25.000	25.000
			Suma (cap 30, titlu 1—4) .	19,490.200	654.131	798.405	20,942.736
31			**XIV. Curtea supremă de comptabilitate** . .	154.000	. . . . .	. . . . .	154.000
32			**XV. Statul pensiunilor.**				
	1		Statul general al pensiunilor pentru administrațiunea civile	14,100.000	. . . . .	. . . . .	14,100.000
	2		Pensiunile civile comune	539.000	. . . . .	. . . . .	539.000
			De aice de subtras suma de 23 percente, ce au să o poarte ținerile coroanei ungurești	124.000	. . . . .	. . . .	124.000
			Remân .	415.000	. . . . .	. . . . .	415.000
			Suma (cap 32, titlu 1 și 2) .	14,515.000	. . . . .	. . . . .	14,515.000

Digitized by Google

Cap	Titlu	Paragraf	Spese de stat	Spese ordinari	Spese străordinari, și anume ce se vor pute folosi pênă la finea lui Marte 1882	Spese străordinari, și anume ce se vor pute folosi pênă la finea lui Marte 1883	Suma
				florini in valută austriacă			
			XVI. Subvențiuni și dotațiuni.				
33			A. Unor fonduri provinciale și comune:				
	1		Fondul provincial Austria din jos de Enns	50.000	. . . . .	. . . . .	50.000
	2		„ „ Carintia	10.000	. . . . .	. . . . .	10.000
	3		Comuna Viena	182.000	. . . . .	. . . . .	182.000
			Suma (cap 32, (titlu 1—3) .	242.000	. . . .	. . . . .	242.000
			B. La intreprinderi industriale:				
34			Subvențiuni:				
	1		Lloydul austro-ungurese pentru călătoriile la Ostindia:				
			a) Subvențiuni in Note . . . . . 437.000 fl.				
			b) disdăunarea taxelor canalului Suez in aur . . . . . 220.000 fl.	657.000	. . . . .	. . . . .	657.000
	2		Calea Zittau-Reichenberg in aur	75.000	. . . . .	. . . . .	75.000
	3		Ca avans cu 4%:				
			Calea Leov-Cernăuți-Jassy in argint	. . . . .	1,000.000	. . . . .	1,000.000
			Calea „Francisc Josif“ in argint	. . . . .	1,400.000	. . . . .	1,400.000
			Calea „Principele de coroană Rudolf“ in argint .	. . . . .	5.865.000	. . . . .	5.865.000
			Calea galițiană „Carol Ludovig“ in argint	. . . . .	630.000	. . . . .	630.000
			Calea de Nord dintre Moravia și Silesia in argint	. . . . .	423.000	. . . . .	423.000
			Calea austriacă de Nordvest in argint	. . . . .	400.000	. . . . .	400.000
			Calea junctivă germână de Sud-Nord in argint .	. . . . .	600.000	. . . . .	600.000
			Prima cale ferată ungară-galițiană:				
			1. avans de garanță in argint	. . . . .	969.000	. . . . .	969.000
			2. avans pentru deficitul esercițului in note . .	. . . . .	50.000	. . . . .	50.000
			Calea ungurească de Vest:				
			1. avans de garanță in argint	. . . . .	331.000	. . . . .	331.000
			2. avans pentru deficitul esercițului in note .	. . . . .	38.000	. . . . .	38.000
			Calea din Vorarlberg:				
			1. avans de garanță in argint	. . . . .	678.000	. . . . .	678.000
			2. avans pentru deficitul esercițului in note . .	. . . . .	87.000	. . . . .	87.000
			Calea „archid. Albrecht“ in argint	. . . . .	850.000	. . . . .	850.000
			Calea „impărăteasa Elisabeta“:				
			a) Viena-Salzburg in note	. . . . .	309.000	. . . . .	309.000
			b) Linz-Budweis in argint	. . . . .	1,110.000	. . . . .	1,110.000
			c) Salzburg-Tirol in argint	. . . . .	1,930.000	. . . . .	1,930.000
			Calea moravă de frontieră in argint	. . . . .	336.000	. . . . .	336.000
			Societatea căii ferate de stat:				
			Rețeua suplinitoare in note	. . . . .	918.000	. . . . .	918.000
				732.000	17,924.000	. . . . .	18,656.000
			de aice 1,839.000 fl. in note.				
	4		Pierdere de valoare pentru:				
			295.000 fl. in aur câte 18% = 53.100 fl.				
			16,522.000 „ „ argint câte 0%				
				. . . . .	53.100	. . . . .	53.100
			Suma (cap 34, titlu 1—4) .	732.000	17,977.100	. . . . .	18,709.100

Digitized by Google

Cap	Titlu	Paragraf	Spese de stat	Spese ordinari	Spese străordinari, și anume ce se vor pute folosi pênă le finea lui Marte 1882	Spese străordinari, și anume ce se vor pute folosi pênă le finea lui Marte 1883	Suma
				florini in valută austriacă			
35			C. La unele fonduri de disărcinarea pământului:				
			Avanse fără interese:				
	1		Pentru Carintia	. . . . .	25.000	. . . . .	25.000
	2		Pentru Galiția	. . . . .	2,625.000	. . . . .	2,625.000
	3		Pentru Bucovina	. . . . .	380.000	. . . . .	380.000
	4		Subvențiune anuală fixă pentru Carniolia	175.000	. . . . .	. . . .	175.000
	5		Avanse cu interese de 5% pentru Carniolia	. . . . .	75.000	. . . . .	75.000
			Suma (cap 33, titlu 1—5)	175.000	3,105.000	. . . . .	3,280.000
			La un loc (cap 33—35)	1,149.000	21,082.100	. . . . .	22,231.100
36			**XVII. Detoria de stat.**				
	1		A. Interesele detoriei de stat generale	114,498.340	. . . . .	. . . . .	114,498.340
			Dela aceste detrăgêndu-se contribuirea anuală a țerilor coroanei ungurești de	30,169.001	. . . . .	. . . . .	30.169.001
			Remân	84,329.339	. . . . .	. . . . .	84,329.339
	2		Pierdere de valută de	. . . . .	465.660	. . . . .	465.660
			Suma	84,329.339	465.660	. . . . .	84,794.999
	3		B. Amortisațiunea detoriei de stat generale	11,088.984	. . . . .	. . . . .	11,088.984
			Dela aceste detrăgêndu-se contribuirea anuală a țerilor coroanei ungurești in argint	150.000	. . . . .	. . . .	150.000
			Remân	10,938.984	. . . . .	. . . . .	10,938.984
	4		Pierdere de valută de	. . . . .	107.604	. . . . .	107.604
			Suma	10,938.984	107.604	. . . . .	11,046.588
	5		C. Regularea Dunării.				
			Recerința pentru adausul de concurință, ce cade asupra erariului	604.800	. . . . .	. . . . .	604.800
	6		D. Solviri de anuități.				
			In urmarea impărtășirii la imprumutul special al societății căii ferate de Sud spre scopul terminării construcțiunii liniilor Villach-Franzensfeste și St. Peter-Fiume	762.047	. . . . .	. . . . .	762.047

Digitized by Google

Cap	Titlu	Paragraf	Spese de stat	Spese ordinari	Spese străordinari, și anume ce se vor pute folosi pênă la finea lui Marte 1882	Spese străordinari, și anume ce se vor pute folosi pênă la finea lui Marte 1883	Suma
				florini in valută austriacă			
36			**E. Obligațiuni in rentă**				
			de ale regatelor și țerilor representate in senatul imperial:				
	7		Interese de 4 percente in aur scutite de imposite dela obligațiunile de stat	13,634.008	. . . . .	. . . . .	13,634.008
	8		Pierdere de valută de	. . . . .	2,454.121	. . . . .	2,454.121
			Suma .	13,634.008	2,454.121	. . . . .	16,088.129
			F. Interesele detoriei flotante a regatelor și țerilor representate in senatul imperial:				
	9		Cauțiuni și deposite	66.500	. . . . .	. . . . .	66.500
	10		Bonuri de tesaur:				
		a)	Interese scutite de contribuțiune dela bonurile de tesaur de 20,600.000 fl. cu interese de 5% emise pe basa Art. IX al legii de finance pe anul 1878, No. 27 al f. l. i., ce sunt a se rescumpĕra la 1. Maiu 1881 pentru un semestru	515.000	. . . . .	. . . . .	515.000
	11	*b)*	Interese scutite de contribuțiune dela bonurile de tesaur de 10,000.000 fl. cu interese de 5%, emise pe basa legii din 11 Iuniu 1878, No. 52 al f. l. i., ce sunt a se rescumpĕra la 1. Iuliu 1882 pentru un an	500.000	. . . . .	. . . . .	500.000
			Suma .	1,081.500	. . . . .	. . . . .	1,081.500
			G. Amortisarea detoriei flotante a regatelor și țerilor representate in senatul imperial				
	12		Rentoarcerea cauțiunilor și a depositelor	80.000	. . . . .	. . . . .	80.000
	13		Rescumpĕrarea bonurilor de tesaur emise pe basa Art. IX al legii de finance pe anul 1878, No. 27 al f. l. i. .	. . . . .	20,600.000	. . . . .	20,600.000
			Suma	80.000	20,600.000	. . . . .	20,680.000
			La un loc (cap 36, titlu 1—13) .	111,430.678	23,627.385	. . . . .	135,058.063
37			**XVIII. Administrațiunea detoriei de stat.**				
	1		Spesele de administrațiune pentru detoria flotantă comună (70%)	353.500	. . . . .	. . . . .	353.500
	2		Spesele de administrațiune pentru detoria flotantă necomună	31.800	. . . . .	. . . . .	31.800
	3		Spesele de administrațiune pentru detoria fundată . .	380.110	121.000	. . . . .	501.110
			Suma (cap 37, titlu 1—3) .	765.410	121.000	. . . . .	886.410

Digitized by Google

Cap	Titlu	Paragraf	Spese de stat	Spese ordinari	Spese străordinari, și anume ce se vor pute folosi pênă la finea lui Marte 1882	Spese străordinari, și anume ce se vor pute folosi pênă la finea lui Marte 1883	Suma
				florini in valută austriacă			
			Recapitulațiune.				
1			I. Curtea Maiestății Sale	4,650.000	. . . . .	. . . . .	4,650.000
2			II. Cancelaria de cabinet a Maiestății Sale	70.600	. . . . .	. . . . .	70.600
3			III. Senatul imperial	666.960	. . . . .	800.000	1,466.960
4			IV. Judecătoria imperială	13.500	7.500	. . . . .	21.000
5			V. Consiliul ministrilor	904.160	. . . . .	. . . . .	904.160
6			VI. Contribuirea la spesele pentru afacerile comune	83,293.379	. . . . .	. . . . .	83,293.379
7			VII. Ministeriul de interne	15,496.860	441.764	1,926.300	17,864.924
8			VIII. Ministeriul pentru apărarea statului . . .	9,379.407	153.000	. . . . .	9,532.407
9			IX. Ministeriul de culte și instrucțiune . . .	14,942.140	148.032	1,831.370	16,921.542
10 — 26			X. Ministeriul de finance	88,687.895	4,229.063	220.800	93,137.758
27			XI. Ministeriul de comerciu	22,392.280	168.390	7.327.990	29,888.660
28 și 29			XII. Ministeriul de agricultură	10.410.510	778.845	384.250	11,573.605
30			XIII. Ministeriul de justiție	19,490.200	654.131	798.405	20,942.736
31			XIV. Curtea supremă de comptabilitate . . .	154.000	. . . . .	. . . . .	154.000
32			XV. Statul pensiunilor	14,515.000	. . . . .	. . . . .	14,515.000
33 — 35			XVI. Subvențiuni și dotațiuni	1,149.000	21,082.100	. . . . .	22,231.100
36			XVII. Detoria de stat	111,430.678	23,627.385	. . . . .	135,058.063
37			XVIII. Administrațiunea detoriei de stat	765.410	121.000	. . . . .	886.410
			Suma intreagă a recerinței .	398,411.979	51,411.210	13,289.115	463,112.304

Digitized by Google

Bugetul de stat

pentru regatele și țerile representate in senatul imperial pe anul 1881.

Partea a doua. — Acoperirea.

Cap	Titlu	Paragraf	Venituri de stat	Venituri		
				ordinari	străordinari	Suma
				florini in valută austriacă		
1			**I. Curtea Maiestății Sale**	. . . . .	. . . . .	. . . . .
2			**II. Cancelaria de cabinet a Maiestății Sale** .	. . . . .	. . . . .	. . . . .
3			**III. Senatul imperial**	. . . . .	. . . . .	. . . . .
4			**IV. Judecătoria imperială**	. . . . .	. . . . .	. . . . .
5			**V. Consiliul ministrilor**	605.000	. . . . .	605.000
6			**VI. Afacerile comune**	. . . . .	. . . . .	. . . . .
7			**VII. Ministeriul de interne.**			
	1		Venitul foii legilor imperiale	63.000	. . . . .	63.000
	2		Administrațiunea politică in diferitele țeri	161.391	14.870	176.261
	3		Securitatea publică	749.025	. . . . .	749.025
	4		Construcțiuni de drumuri	23.693	. . . . .	23.693
	5		Regularea apelor	24.240	. . . . .	24.240
			Suma (cap 7, titlu 1—5) .	1,021.349	14.870	1,036.219
8			**VIII. Ministeriul pentru apĕrarea statului.**			
	1		Veghia polițială militare	32.800	. . . . .	32.800
	2		Taxa militare	1,143.000	. . . . .	1,143.000
			Suma (cap 8, titlu 1 și 2) .	1,175.800	. . . . .	1,175.800
9			**IX. Ministeriul de culte și instrucțiune.**			
			A. Venituri centrale.			
	1		Museul pentru artă și industrie și institutul de incercare chemic-tecnic:			
		1	Museul pentru artă și industrie	12.000	. . . . .	12.000
		2	Institutul de incercare chemic-tecnic	300	. . . . .	300
	2		Comisiunea centrală și direcțiunea statisticei administrative	2.800	. . . . .	2.800
	3		Institutul imperial de geologie	2.200	. . . . .	2.200
	4		Institutul central pentru meteorologie și magnetism terestru	20	. . . . .	20
	5		Conservarea edificiilor monumentale vechi de artă și istorice	. . . . .	600	600
			Suma (cap 9, titlu 1—5) .	17.320	600	17.920

Digitized by Google

Cap	Titlu	Paragraf	Venituri de stat	Venituri		
				ordinari	străordinari	Suma
				florini in valută austriacă		
			B. Cultul.			
9	6		Veniturile fondurilor religiunari:			
			a) Veniturile fondurilor:			
		1	Austria din jos de Enns	711.088	819	711.907
		2	Austria din sus de Enns	167.870	. . . . .	167.870
		3	Salzburg	8.651	. . . . .	8.651
		4	Tirol	106.035	. . . . .	106.035
		5	Vorarlberg	419	. . . . .	419
		6	Stiria	216.392	. . . . .	216.392
		7	Carintia	91.464	. . . . .	91.464
		8	Carniolia	74.808	. . . . .	74.808
		9	Trieste	10.797	. . . . .	10.797
		10	Goriția	24.040	. . . . .	24.040
		11	Istria	10.189	. . . . .	10.189
		12	Dalmația	14.860	. . . . .	14.860
		13	Bohemia	974.882	966	975.848
		14	Moravia și Silesia	643.826	. . . . .	643.826
		15	Galiția	416.440	740.000	1,156.440
		16	Cracovia	24.717	. . . . .	24.717
		17	Bucovina	1.098	. . . . .	1.098
			Suma (titlu 5, §§. 1—17)	3,497.576	741.785	4,239.361
		18	b) Veniturile din pădurile fondurilor și din domene	388.930	1.230	390.160
			Suma (titlu 6, §§. 1—18)	3,886.506	743.015	4,629.521
	7		Fundațiuni și contribuiri la scopurile cultului catolic:			
			Contribuiri	12.457	1.123	13.580
			La un loc (cap 9, titlu 6 și 7)	3,898.963	744.138	4,643.101
			C. Instrucțiunea.			
	8		Scoli superiori.			
		1	Universități	102.318	. . . . .	172.318
			Prețul obligațiunilor universității din Cracovia	. . . . .	70.000	
		2	Facultăți teologice	11.200	. . . . .	11.200
		3	Scoli technice superiori	109.346	. . . . .	109.346
		4	Scoala superioare de agronomie in Viena	12.000	. . . . .	12.000
		5	Academia artelor frumoase in Viena	5.400	. . . . .	5.400
			Suma (titlu 8, §§. 1—5)	240.264	70.000	310.264
	9		Scoli secundari.			
		1	Gimnasie și gimnasie reale	609.103	1.300	614.403
			Contribuire pentru inființarea succesivă de classe gimnasiale superiori la gimnasiul de stat in Radauți, și anume:			
			de cătră țeara Bucovina	. . . . .	3.000	-
			de cătră comuna Rădăuți	. . . . .	1.000	
		2	Scoli reale	184.847	1.176	186.023
			Suma (titlu 9, §§. 1—2)	793.950	6.476	800.426

Digitized by Google

Cap	Titlu	Paragraf	Venituri de stat	Venituri ordinari	Venituri strà-ordinari	Venituri Suma
				florini in valută austriacă		
9	10		Institute speciale de instrucțiune.			
		1	Institute de moașe	252	. . . . .	252
		2	Școala de artă din Cracovia	300	. . . . .	300
		3	Școli de desemn	2.500	. . . . .	2.500
		4	Școala industrială de arte din Viena	2.600	. . . . .	2.600
		5	Școli industriale	7.886	. . . . .	
			Venitul din opurile de model la școlile industriari	. . . . .	1.000	8.886
		6	Școli nautice	11.347	. . . . .	11.347
			Suma (titlu 10, §§. 1—6)	24.885	1.000	25.885
	11		Școli poporale.			
		1	Institute pedagogice de învețători și învețătoare	72.971	. . . . .	72.971
		2	Disdăunări de stipendie	384	. . . . .	384
		3	Școli poporali de stat	4.900	. . . . .	4.900
			Suma (titlu 11, §§. 1 și 3)	78.255	. . . . .	78.255
	12		Fundațiuni și contribuțiuni apoi venituri pentru scopuri de artă:			
		1	Contribuțiuni	260	. . . . .	260
		2	Venituri pentru scopuri de artă	1.320	. . . . .	1.320
			Suma (titlu 12, §§. 1 și 2)	1.580	. . . . .	1.580
	13		Fonduri de studie:			
		1	Veniturile fondului	47.631	. . . . .	
			Rentoarcerea imprumuturilor	. . . . .	3.500	
			Remășițe de reluișiune și cense fonciari	. . . . .	1.742	84.673
			Partea din averea lievidată a fondului de transacțiune din Galiția apuseană	. . . . .	31.800	
		2	Venituri de pe pădurile fondurilor și domene	28.080	. . . . .	28.080
			Suma (titlu 13, §§. 1 și 2)	75.711	37.042	112.753
			La un loc (cap 9, titlu 8—13)	1,214.645	114.518	1,329.163
			Suma totală (cap. 9, titlu 1—13)	5,130.928	859.256	5,990.184
10			**X. Ministeriul de finance.**			
			Administrațiunea financelor.			
	1		Direcința centrală (dimpreună cu departementele de comptabilitate și comptabilitate specială)	3.500	. . . . .	3.500
	2		Direcțiunile financiari provinciale, direcțiunile de finance și direcțiunile financiari districtuale, inspectorii de finance și oficiele pentru mĕsurarea taxelor	36.000	. . . . .	36.000
	3		Administrațiunile de imposite, serviciul de imposite la prefecture și comisiunile locale de imposite	1.800	. . . . .	1.800
	4		Cassele provinciale	2.500	. . . . .	2.500
	5		Veghia financiare	224.940	. . . . .	224.940
			Câscigul la monetă	. . . . .	60	60
	6		Cassierile	5.300	. . . . .	5.300
	7		Procuraturele de finance	20.000	. . . . .	20.000
	8		Administrațiunea vămilor	1,437.450	. . . . .	1,437.450
			Câscigul la monetă	. . . . .	170	170
			Suma (cap 10, titlu 1—8)	1,731.490	230	1,731.720
11			Administrațiunea generală a casselor.			
	1		Contribuiri din fonduri pentru spesele de regie	76.700	. . . . .	76.700
	2		Pretensiuni active ale statului de rentors	. . . . .	403.100	403.100
	3		Prisosurile fondurilor cumulative de orfani și veniturile din atari prisosuri	. . . . .	3.300	3.300
	4		Venituri diferite	44.500	200.000	244.500
	5		Venituri din emisiunea de cruceri de aramă noi	. . . . .	400.000	400.000
			Suma (cap 11, titlu 1—5)	121.200	1,006.400	1,127.600

Digitized by Google

Cap	Titlu	Paragraf	Venituri de stat	Venituri ordinari	Venituri extraordinari	Venituri Suma
				florini in valută austriacă		
			Imposite directe.			
12			Impositul fonciariu	35,500.000	. . . . .	35,500.000
13			Impositul de case	23.800.000	. . . . .	23,800.000
14			Impositul de cinci percente din venitul edificiilor scutite de impositul de censul de case	1,200.000	. . . . .	1,200.000
15			Impositul de câscig	9,150.000	. . . . .	9,150.000
16			Impositul de venit	21.000.000	. . . . .	21,000.000
17			Taxele dela esecutiunea impositelor	. . . . .	480.000	480.000
18			Interesele de intârdiere pentru impositele restante	. . . . .	420.000	420.000
			Suma (cap 12—18)	90.650.000	900.000	91,550.000
			Vama.			
19	1		Venituri de vamă	26.649.000	. . . . .	26,649.000
	2		Câscig monetar din partea legală a tuturor veniturilor vamale in aur, carea resultă pentru partea de dincoace a imperiului	. . . . .	1,155.000	1,155.000
	3		Din tarifarea monetelor de aur folosite la solvitiuni vamale	. . . . .	82.000	82.000
			Agio de aci	. . . . .	14.760	14.760
			Suma (cap 19, titlu 1 și 3)	26,649.000	1,251.760	27,900.760
			Contribuțiuni indirecte.			
20			Contribuțiuni de consum:			
	1		Contribuțiunea de vinars	7,700.000	. . . . .	7,700.000
	2		„ de vin și de must	4,056.000	. . . . .	4,056.000
	3		„ de bere	21,000.000	. . . . .	21,000.000
	4		„ de carne și de vite de măcelat	4,731.000	. . . . .	4,731.000
	5		„ de zahar	30,809.000	. . . . .	30,809.000
	6		„ de consum dela alte obiecte de consum	2,020.000	. . . . .	2,020.000
	7		Arêndele	3,550.000	. . . . .	3,550.000
	8		Alte venituri	20.000	. . . . .	20.000
	9		Dazio consumo in Dalmația	97.000	. . . . .	97.000
	10		Garanțiile pentru veniturile vamale	2,520.000	. . . . .	2,520.000
	11		Disdăunarea de prestat din partea administrațiunii financiari ungare pentru disdăunările contribuțiunii de consum	250.000	. . . . .	250.000
			Suma (cap 20, titlu 1—11)	76,753.000	. . . . .	76,753.000
21			Sare:			
	1		Veniturile oficielor de producere	61.000	. . . . .	61.000
	2		Veniturile oficielor de vêndare	19,222.300	. . . . .	19,222.300
			Suma (cap 21, titlu 1 și 2)	19,283.300	. . . . .	19,283.300
22			Tabac:			
	1		Venituri dela vîndarea in țeară	62,000.000	. . . . .	62,000.000
	2		Veniturile direcțiunii generale (intr'aceste 112.000 fl. in aur)	364.840	. . . . .	364.840
			Câscig monetar de la aurul acesta	. . . . .	20.160	20.160
			Suma (cap 22, titlu 1 și 2)	62,364.840	20.160	62,385.000
23			Timbru	16,800.000	. . . . .	16,800.000
24			Taxe și cuveninte dela afacerile juridice	31,800.000	. . . . .	31,800.000
25			Lotto	20,222.000	. . . . .	20,222.000
26			Cumpenele (stêlpii)	2,400.000	. . . . .	2,400.000
27			Puncirea	184.500	. . . . .	184.500
			Suma (cap 20—27)	229,807.640	20.160	229,827.800

Digitized by Google

Cap	Titlu	Paragraf	Venituri de stat	Venituri ordinari	Venituri extraordinari	Venituri Suma
				florini in valută austriacă		
			Venituri din proprietatea statului.			
28			Edificiele dicasteriale	119.841	. . . . .	119.841
29			Fiscalități și caducități	120.000	. . . . .	120.000
30			Tipografia de stat și de curte	1,186.700	. . . . .	1,186.700
31			Remase din vînd̦area proprietății de stat immobile	. . . . .	9.200	9.200
32			Afacerile monetăriei	229.300	159.800	389.100
			La un loc (cap 10—32)	350,615.171	3,347.550	353,962.721
33			**XI. Ministeriul de comerciu.**			
	1		Direginț̦a centrală	. . . . .	5.000	5.000
	2		Inspecțiunea generală	. . . . .	100.000	100.000
	3		Serviciul verificării	250.000	. . . . .	250.000
	4		Serviciul de port și de sanitatea maritimă	545.800	1.200	547.000
	5		Regalul postei	17,366.000	. . . . .	17,366.000
	6		Institutul telegrafic	3,562.000	67.000	3,629.000
	7		Esercițul căilor ferate de stat:			
		1	Pentru calea istriană	170.000	. . . . .	170.000
		2	„ calea Tarnow-Leluchow	350.000	. . . . .	350.000
		3	„ calea Siverich-Spalato ca un ram la Sebenico	70.000	. . . . .	70.000
			Rata a treia a contribuirii comunei Sebenico la acveductul din Kerca	. . . . .	6.000	6.000
		4	Pentru calea Rakonitz-Protivin (intr'acesti 16.000 fl. in aur)	440.000	. . . . .	440.000
			Câscig monetar la aurul acesta	. . . . .	2.880	2.880
		5	Pentru calea Nistrului	420.000	. . . . .	420.000
		6	Pentru calea Braunau - Strasswalchen (intr'acesti 2.400 fl. in aur)	75.000	. . . . .	75.000
			Câscig monetor de la aurul acesta	. . . . .	430	430
		7	Pentru linia căii ferate dela Bodenbach in aur	109.706	. . . . .	109.706
			Câscig monetar de la aurul acesta	. . . . .	19.750	19.750
			Pentru căile ferate de stat din Austria de jos:			
		8	*a)* Calea de pe țermul Dunării	100.000	. . . . .	100.000
		9	*b)* Liniile sudvestice	490.000	. . . . .	490.000
		10	Pentru calea ferată de stat Kriegsdorf-Römerstadt	23.000	. . . . .	23.000
		11	„ „ „ „ „ Tarvis-Pontafel (intr'acesti 7.680 fl. in aur)	210.000	. . . . .	210.000
			Câscig monetar la aurul acesta	. . . . .	1.380	1.380
		12	Pentru calea ferată de stat Unterdrauburg-Wolfsberg	50.000	. . . . .	50.000
			Contribuiri de interesse	. . . . .	700	700
		13	Pentru calea ferată de stat Mürzzuschlag-Neuberg	41.000	. . . . .	41.000
		14	„ „ „ „ „ Erbersdorf-Würbenthal	31.500	. . . . .	31.500
			La olaltă (cap 33, titlu 1—7)	24,304.006	204.340	24,508.346
34			**XII. Ministeriul de agricultură.**			
	1		Institutele de stat pentru iustrucțiune și incercare	13.400	800	14.200
	2		Agricultura	2.100	. . . . .	2.100
	3		Organele pentru supraveghierea agriculturii	2.140	. . . . .	2.140
			De reportat	17.640	800	18.440

Digitized by Google

Cap	Titlu	Paragraf	Venituri de stat	Venituri ordinari	Venituri extraordinari	Venituri Suma
				florini in valută austriacă		
			Report .	17.640	800	18.440
34	4		Autoritățile de minere	2.190	. . . . .	2.190
	5		Taxe pentru asemnarea locului și pentru incuviințarea de sepat la minere	229.120	. . . . .	229.120
	6		Institutele de instrucțiunea montanistică	3.750	. . . . .	3.750
	7		Ergeliile de stat in Rădăuți	178.700	. . . . .	178.700
	8		Institute de armasari de stat:			
		1	Depourile de armasari de stat	192.200	. . . . .	192.200
		2	Curți de mânzi-armasari	3.010	. . . . .	3.010
			Suma (cap 34, titlu 1—8) .	626.610	800	627.410
35	1		Afacerile silvice și domeniale:			
		1	Direcțiunile silvice și de domene	3.400	. . . . .	3.400
		2	Pădurile de stat și domenele	3.859.000	3.300	3.862.300
	2		Stabilimente montane:			
		1	Direcința centrală	42.300	. . . . .	42.300
		2	Administrațiunea de mine in Kirchbühel	153.536	. . . . .	153.536
		3	Administrațiunea de mine și fodine in Brixlegg . .	282.000	. . . . .	282.000
		4	Administrațiunea de fodine in Cilli	273.300	. . . . .	273.300
		5	Direcțiunea de mine in Idria	819.000	. . . . .	819.000
		6	Direcțiunea de mine provisorie in Brüx	182.800	. . . . .	182.800
		7	Direcțiunea de mine in Przibram	3,684.200	. . . . .	3,684.200
		8	Cele lalte stabilimente montane i. r.	593.206	. . . . .	593.206
			Suma (cap 35, titlu 1 și 2) .	9,892.742	3.300	9,896.042
			La olaltă (cap 34 și 35) .	10,519.352	4.100	10,523.452
36			**XIII. Ministeriul de justiție.**			
	1		Administrațiunea justiției in țerile de coroană	8.845	. . . . .	8.845
	2		Penitenciare	641.810	. . . . .	641.810
			Suma (cap 36, titlu 1 și 2) .	650.655	. . . . .	650.655
37			**XIV. Curtea supremă de comptabilitate** . .	. . . . .	. . . . .	. . . . .
38			**XV. Statul pensiunilor**	52.190	. . . . .	52.190
39			**XVI. Subvențiuni și dotațiuni.**			
	1		Contribuirea comunei Viena pentru gara căii ferate „Francisc Josif“ in argint	. . . . .	25.313	25.313
	2		6 percente interese pentru solvirile intrecătoare de avanse de garanță in argint	. . . . .	15.000	15.000
			Suma (cap 39, titlu 1—2) .	. . . . .	40.313	40.313

Digitized by Google

Cap	Titlu	Paragraf	Venituri de stat	Venituri ordinari	Venituri străordinari	Venituri Suma
				florini in valută austriacă		
40			**XVII. Detoria de stat.**			
	1		Venitul din vêndarea obligațiunilor ce se vor emite pe basa amortisațiunii	10,880.414	. . . . .	10,880.414
	2		Solviținni de cauțiuni și deposite	30.000	. . . . .	30.000
			Suma (cap 40, titlu 1 și 2) .	10,910.414	. . . . .	10,910.414
41			**XVIII. Administrațiunea detoriei de stat.**			
	1		Venituri din taxe dela blanchete pentru schimbarea obligațiunilor de stat	15.000	. . . . .	15.000
	2		Venituri dela formulariile de chitanțe pentru detoria unificată	700	. . . . .	700
			Suma (cap 41, titlu 1 și 2) .	15.700	. . . . .	15.700
42			**XIX. Venituri din vîndarea bunului immobil de stat.**			
	1		Din prețuri de cumpĕrare și rate din prețuri de cumpĕrare, interese și resturile solviținnilor pentru obiecte, pentru a cărora vîndare se va fi conferit aprobațiunea in legile de finance de mai nainte seau prin legi speciale	. . . . .	123.822	123.822
	2		Taxe dela allodialisarea feudelor și dela dissărcinarea drepturilor	. . . . .	15.643	15.643
	3		Pentru bunul de stat de vîndut pe basa Art. VII al legii de finance pro 1881	. . . . .	35.535	35.535
			Suma (cap 42, titlu 1—3) .	. . . . .	175.000	175.000

Digitized by Google

Cap	Titlu	Paragraf	Venituri de stat	Venituri		
				ordinari	stră-ordinari	Suma
				florini in valută austriacă		
			Recapitulațiune.			
1			I. Curtea Maiestății Sale	. . . . .	. . . . .	. . . . .
2			II. Cancelaria de cabinet a Maiestății Sale	. . . . .	. . . . .	. . . . .
3			III. Senatul imperial	. . . . .	. . . . .	. . . . .
4			IV. Judecătoria imperială	. . . . .	. . . . .	. . . . .
5			V. Consiliul ministrilor	605.000	. . . . .	605.000
6			VI. Afacerile comune	. . . . .	. . . . .	. . . . .
7			VII. Ministeriul de interne	1,021.349	14.870	1,036.219
8			VIII. Ministeriul pentru apărarea statului . .	1,175.800	. . . . .	1,175.800
9			IX. Ministeriul de culte și instrucțiune . . .	5,130.928	859.256	5,990.184
10—32			X. Ministeriul de finance	350,615.171	3,347.550	353,962.721
33			XI. Ministeriul de comerciu	24,304.006	204.340	24,508.346
34 și 35			XII. Ministeriul de agricultură	10,519.352	4.100	10,523.452
36			XIII. Ministeriul de justiție	650.655	. . . . .	650.655
37			XIV. Curtea supremă de comptabilitate . . .	. . . . .	. . . . .	. . . . .
38			XV. Statul pensiunilor	52.190	. . . . .	52.190
39			XVI. Subvențiuni și dotațiuni	. . . . .	40.313	40.313
40			XVII. Detoria de stat	10,910.414	. . . . .	10,910.414
41			XVIII. Administrațiunea detoriei de stat . . .	15.700	. . . . .	15.700
42			XIX. Venituri din vîndarea bunului de stat . .	. . . . .	175.000	175.000
			Suma totală a acoperirei .	405,000.565	4,645.429	409,645.994

Digitized by Google

Foaea legilor imperiale

pentru

regatele și țerile representate in senatul imperial.

Mânunchiul XXV. -- Edat și spedit in 14 Iuniu 1881.

52.

Publicațiunea ministeriului pentru apĕrarea statului și a ministeriului de finance din 13 Maiu 1881,

prin carea se publică inșirarea suplementare a comunii Hruszow in classa a opta a tarifului de cens, No. 95 al f. l. i. ex 1879.

Complinind consignațiunea publicată prin ordinațiunea ministerială din 1. Iuliu 1879, No. 95 al f. l. i. se inșiră in conțelegere cu ministeriul imperial de resbel comuna Hruszow in Galiția in classa a opta a tarifului de cens pentru locațiuni militari și accesorii.

Dunajewski. **Welsersheimb.**

53.

Publicațiunea ministeriilor de finance și de comerciu din 19 Maiu 1881,

despre despărțirea respective impreunarea serviciului de port și de sanitatea marină cu serviciul vamal din Lissa și Comisa in Dalmația.

Agenția de port și de sanitate marină in Lissa in present impreunată cu oficiul vamal secundar din Lissa se desredică cu 1. Iuniu 1881 și se transferează in locul ei expositura de port și de sanitate marină aflătoare in Comisa la Lissa cu atribuțiunile unii deputațiuni.

Tot intr'acest moment se crează in Comisa o agenție de port și de sanitate marină, carea va fi impreunată cu oficiul vamal secundar de acolo.

Dunajewski.

Digitized by Google

54.

Ordinațiunea ministeriului de interne din 4 Iuniu 1881,

cu carea se emite o instrucțiune revedută pentru moașe.

Femeile, carile au câscigat in țerile austriace calificațiunea pentru practisarea artei de moașă și vor să practiseze chemarea lor acilea, au să se conformeze următorii instrucțiuni, carea are să servească de directivă și medicilor oficiali precum și autorităților respective.

§. 1.

Moașele sunt supuse autorității politice de instanța I (prefecturii i. r. seau autorității comunale, magistratului, primăriei, insărcinate cu afacerile autorității politice districtuale), respective medicului oficial al acestii autorității.

§. 2.

Moașele să anuncie autorității acesteia locul, unde vor să-și eserciteze praxa lor, să se presenteze medicului oficial și să-i areste instrumentele și aparatele prescrise in §. 3.

Ele au să se anuncie la primăria domiciliului lor, respective la autoritatea poliției locale producênd adeverința oficială despre aretarea făcută și au să anuncie locuința lor, carea să fie totdeauna insemnată prin o tablă la casă; asemene să se facă aretare și despre fiecare schimbare a locuinții.

§. 3.

Instrumentele și aparatele, pre carile să le păstreze moașa bine, in ordine și in curețenie ingrijită și pre carile totdeauna să le ție gata și să le iae cu sine, când este chemată la o facere, sunt următoarele:

O proască de clistir de mărime medlocie cu lubșoarele necesari la capĕt bine rotunjite peutru gaura ședutului și cu o canulă de cositor pentru matrice, carea să se potrivească la proască; un catetru de metal și unul englisesc elastic pentru femei, un foarfece pentru buric, o cantitate correspunsetoare de cordelute pentru buric și o perie de unghii.

Pe lângă aceste să poarte cu sine moașa in șipuri bine inchise și curate incă medloacele următoare, a căror preparare și intrebuințare este mai special descrisă in §. 3 al instrucțiunii conținute intr'un apendice:

1. 100 grami de acid carbolic cristalisat, prin adaos de apă făcut fluid pentru producerea unui fluid de desinfecțiune,

2. 50 grami de oleiu de carbol adecă un amestec de 2 grami de acid carbolic cristalisat cu 48 grami de oleiu de olive curat,

3. 25 grami de tinctură de scorțișoară,

4. 25 grami de alcohol etilic (Hoffmannsgeist).

Obiectele mai sus amintite trebue să le aibă moașa totdeauna de indemână in stare bună.

Fiind că acidul carbolic, dacă se intrebuințează in stare cristalisată și fluidă asemene și in soluțiuni mai apătoase pe din afară, are un efect caustic și dacă se intrebuințează pe din lăuntru, are chiar un efect inveninător, trebue moașa să aibă o ingrijire deosebită pentru păstrarea acidului carbolic, spre a evita ori și care abus, și poate să intrebuințeze acidul carbolic numai in modul prescris de medic seau prescris in §. 3 al instrucțiunii.

Digitized by Google

Moașei nu-i este permis a lăsa la cele, ce se află in facere, seau la cele ușurate, nici obiecte singurite din cele mai sus amintite, nici aparatul intreg.

Medicul oficial se va incredința din timp in timp, ori de este pastrat aparatul in stare completă și bună.

Afară de aceasta trebue să aibă fiecare moașă o carte de invețat bună, in ori și ce cas inse trebue s'o aibă pre aceea, carea i-a servit la invĕțătura din școală de compendiu, pentru ca să se poată consulta dintr'insa.

§. 4.

Moașele trebue să se sileasca la o purtare onestă și trează și să deie cu deplină bunavoință și dupre cunoscințele lor cele mai bune ajutorul necesar celor făcătoare, carile cerajutorul lor, fără deosebire, ori de sunt serace seau avute, ori de e ḑiua seau noaptea.

§. 5.

Moașele trebue să se silească totdeauna la curețenia cea mai strictă și să se ferească cu ingrijire de contact cu persoane morboase și cu materii putrede de tot feḷiul, ca să nu remâne lipite de degetele, instrumentele seau straele lor materii stricacioase, carile pot să intre cu ocasiunea cercetărilor seau ajutoarelor in corpul celor increḑute căutării lor și să producă frigurile de nascere așa de periculoase.

Din causa aceasta sunt moașele cu privire la instrucțiunea lor foarte strict obligate, a-și curăți cu cea mai mare ingrijire totdeauna mânile și instrumentele cu fluidul pentru desinfecțiune inainte de a atinge o increḑută căutării lor.

§. 6.

Dacă a primit o moașă pre o făcătoare spre ingrijire, atunci nu-i este permis să se departeze dela aceasta in decursul facerii și trebue să remâne la dînsa, deși a fost facerea regulată, cel puțin incă trei oare dupre delivransă (eșirea placentei).

In casul unii iregularități in decursul facerii seau in casul unui periclu iminent moașa trebue totdeauna să ascepte sosirea medicului chemat, trebue să steie pe lûngă increḑuta căutării sale atâta, cât va afla medicul de necesar și să urmeze cu cea mai mare acurateță ordinațiunilor acestuia.

Afară de casuri urgente, in carile nu se poate atrage concursul unii a doua moașe, nu este permis, ca o moașă să deie ajutorul seu deodată la doue făcătoare și să meargă de la nna la alta, pentru că din astfeliu de procedere s'ar pute nasce pentru una seau pentru amîndoue făcătoarele un periclu mare.

§. 7.

La intimplări periculoase seau iregulare, privească aceste pre insărcinate, făcătoare ori lehuze seau pre copiii lor nou născuți, preeum și in casul că o insărcinată seau o făcătoare a murit de moarte grabnică, este moașa sub responsabilitate grea obligată, a chema immediat un medic potrivit. (§§. 7 și 9 ai instrucțiunii.)

§. 8.

Este interḑis moașelor cu cea mai mare asprime a da ordinațiuni medicali seau a implini manipulațiuni fără trebuință urgentă la insărcinate, făcătoare, la lehuze seau la copii, fiind aceste permise numai acușerului seau medicului.

Digitized by Google

§. 9.

La copii in aparență morți de o desvoltare, cu carea ar fi capabili să trăească, și la carii incă nu se vĕd semne chiure de putrejune, să urmeze moașă in absența unui medic, carele trebue immediat chemat, cu sirguință și stătornicie in incărcările invĕțate de rechemare in viață, pênĕ ce copilul seau va resufla regulat seau pênĕ ce se arată, că ostenelele, carile trebue făcute cel puțin prin o jumĕtate de oară, nu produc nici un resultat.

§. 10.

Moașa trebue să poarte grijă, ca fiecare facere a unui copil, la carele a dat ajutorul seu, să se anuncie la timp pentru introducere in listele de nascere.

§. 11.

Moașa este obligată a atrage atențiunea la nascerea unui copil din părinți crescini, debil de viață, in aparență mort seau carele este in pericul de moarte, spre botezul grabnic, și o moașă crescină poate implini botezul grabnic in urmarea provocării seau cu invoirea parințelor la un copil illegitim cu invoirea maicii. Moașa are să poarte grijă, ca botezul grabnic să se notifice pastorului sufletesc competent.

§. 12.

Moașa este obligată a notifica la cerere păstorului sufletesc ori organului insarcinat altcum cu purtarea registrelor de nascere datele necesare pentru inscrierea in registrele de nascere relative la mamă, și anume de este nemăritată, măritată ori vĕduvă. Pentru acest scop trebue să fie moașa de față și la ceremonia botezului.

§. 13.

Este obligațiunea moașei, a face cele necesare, ca fiecare copil născut mort fără de privire la gradul desvoltarii corporale să fie supus revisiunii oficiale.

§. 14.

Dacă este moașa chemată, a da ajutorul seu unii femei neesperte pentru dureri ori neajunsuri in partea de jos a corpului, atunci să o cerceteze cu acurateță și dacă află semne de insărcinare să-i comunice aceasta, și s'o povețuiască, ca să poarte grijă, pentru ca să nu se jignească desvoltarea fructului trupesc.

Se află inse persoana cercetată deja in facere, atunci sa-i deie moașa ajutorul necesar și in cas de morbositate sa-i recomande chemerea unui medic.

§. 15.

Fiecare moașă este obligată a face immediat aretarea la autoritatea locală de poliție, dacă are o bănuială basată despre uciderea unui copil, despre departarea fructului seau despre un alt delict de acest feliu.

§. 16.

Fiecare moașă este supusă asprimii legii penale, carea cu intențiune strică seau departează fructul corporal, ori il supune seau il schimbă, seau carea conlucră la un delict de astfeliu ca complice seau ca părtașă, precum și aceea, carea nu-și implinesce obligațiunea prescrisă de a face immediat aretarea autorității când presupune o crimă seau un delict.

Digitized by Google

§. 17.

Moașele să păstreze cu consciința secretele persoanelor, carile se incred căutării lor, și numai in acele casuri să facă comunicațiunile necesari, in carile sunt obligate a face aretare seau dacă se provoacă de autoritate.

§. 18.

Dacă se intrebuințează o moașă de autoritatea politică seau judecătorească la o cercetare, atunci să marturisească dupre cunoscința ei cea mai bună cu acurateță ceea, ce a aflat la cercetare.

§. 19.

Fiecare moașă, care scie scrie, sa umple cu acurateță și conform adĕverului fiecare rubrică din tabelele de nascere mai special insemnate in instrucțiune, carile i se estradează de autoritatea politică și să inainteze autorității districtuale la mâna medicului oficial spre revisiune, esaminare și intrebuințare pentru scopuri sciințifice tabelele in regulă purtate la terminii, despre carii a fost insciințată de medicul oficial.

Pentru umplerea corectă a tabelelor de nascere i-se recomandă, a purta consignațiuni detailate intr'un ḑiuar despre toate nascerile, la carile au luat in chemarea sa parte activă.

§. 20.

In urmă se provoacă moașele a se conforma cu acurateță instrucțiunii și povețuirii de față, carea li-se estradează dimpreună cu diploma seau de cătră autoritatea administrativă, și sunt indeosebi obligate, a observa cu cea mare scrupulositate precauțiunile insemnate in instrucțiunea aceasta, pentru ca să nu se transfere morburi contagioase seau frigurile de nascere.

§. 21.

Dispositiunile premergĕtoare intră in vigoare in locul instrucțiunii publicate cu ordinațiunea ministeriului de interne din 25 Marte 1874, No. 32 al f. l. i. și in locul emisului ministeriului de interne din 23 Octobre 1878, No. 10381.

Taaffe.

55.

Publicațiunea ministeriului de finance din 8 Iuniu 1881,

despre fixarea percentului impositului fonciar.

Pe basa art. I al legii din 28 Marte 1880, No. 34 al f. l. i., apoi pe basa art. I și II ai legii din 7 Iuniu 1881, No. 49 al f. l. i. se fixează dela 1. Ianuariu 1881 inainte pênĕ intr'acel moment, din carele va trebui să inceapă impărțirea definitivă a impositului, percentul impositului fonciar pentru regatele și țerile representate in senatul imperial cu $22^1/_{10}$ a venitului curat aflat conform decisiunilor comisiunii centrale pentru regularea impositului fonciar.

Dunajewski.

Digitized by Google

Digitized by Google

Foaea legilor imperiale

pentru

regatele și țerile representate in senatul imperial.

Mânunchiul XXVI. — Edat și spedit in 28 Iuniu 1881.

56.

Legea din 18 Maiu 1881,

despre tractare la pensiunare a profesorilor dela facultatea teologică din Cracovia.

Cu consimțirea amînduror camerilor ale senatului imperial aflu de bine a ordina cele ce urmează:

§. 1.

Dispositiunea §. 1 al legii din 9 Aprile 1870, No. 47 al f. l. i., in puterea căreia pentru pensiunarea personalului invețătoresc dela scolile intreținute de stat este decisivă norma de pensiune din 9 Decembre 1866, No. 157 al f. l. i., dimpreună cu modificațiunea aretată in menționatul §. 1, are să se aplece și la profesorii facultății de teologie din Cracovia.

§. 2.

Dacă inse un profesor al astei facultăți ar primi veri un beneficiu curat, reservat după actul fundațiunal profesorilor ecclesiastici ai universității din Cracovia, atunci din momentul instituirii intr'acest beneficiu pierde el ori ce pretensiune la o pensiune, și anume fără distingere, de i s'a conferit beneficiul nainte ori după trecerea in pensiune.

§. 3.

Ministrul de instrucțiune este insărcinat cu esecutarea astei legi.

Viena, 18 Maiu 1881.

Francisc Josif.

Taaffe. **Conrad-Eybesfeld.**

Digitized by Google

57.

Publicațiunea ministeriului de finance și a celui de comerciu din 19 Maiu 1881,

despre inființarea unei esposituri vamale cu serviciu de port in Draga di Moschenizze.

In Draga di Moschenizze in Istria s'a inființat o espositură vamală cu serviciu de port și de sanitatea maritimă, carea va incepe funcțiunile sale cu 1. Iuniu 1881.

Dunajewski.

58.

Publicațiunea ministrului de comerciu din 4 Iuniu 1881,

prin carea se publică dispositiuni suplementari la regulamentul de verificare din 19 Decembre 1872, No. 171 al f. l. i., apoi la prescriptele relative la verificarea de vase de lapte cu vergea mĕsurătoare și de vase de immuietură, No. 107 al f. l. i. ex 1879.

Esecutând legea din 23 Iuliu 1871, No. 16 al f. l. i. ex 1872, se publică următoarele suplimente la regulamentul de verificare din 19 Decembre 1872, No. 171 al f. l. i., apoi la normele relative la verificarea de vase de lapte cu vergea mĕsurătoare și de vase de immuietură, No. 107 al f. l. i. ex 1879, ce s'au emis de comisiunea i. r. de verificarea normalelor.

Pino.

Al șeptelea supliment la regulament de verificare din 19 Decembre 1872,

La §. 23.

Variațiunea admisibilă la verificarea pendurilor comerciale.

Dispositiunea cuprinsă in prima alinie a §. 23, cumcă la verificarea ponderilor comerciale se admite o variațiune dela normalul de verificare numai in mai mult, se modifică intr'acolo, că variațiuni dela normalul de verificare sunt admisibile numai pênĕ la marginile fixate sub *b)* in mai mult și mai puțin.

La al cincilea supliment la regulamentul de verificare (No. 88 al f. l. i.)

Despre mĕsurile de lemn pentru lichide in formă de puțini portative.

Mĕsurile de lemn pentru lichide, confecțiunate in formă de puțini portative, se vor admite la verificare și timbrare și cu un cuprins de 60 *L.* Dispositiunile cuprinse in suplimentul al cincilea la regulamentul de verificare, relative la același feliu de mĕsuri de 50 *L*, remân in vigoare și pentru mĕsurile de un cuprins de 60 *L*, inse cu adaogerea, că ceste din urmă să se proveadă cu desemnarea: 60 *L* prin infierare.

Digitized by Google

Supliment la normele

despre verificarea de vase de lapte cu vergea mĕsurătoare (No. 107 al f. l. i. ex 1879).

Dacă diametrul medlociu al unui vas de lapte, adecă cel mĕsurat la jumĕtatea nălțimii vasului, n'ar intrece 250 millimetri, atunci divisiunea vergelei mĕsurătoare aparțiitoare poate incepe immediat de asupra legăturii de metal și la prima linie de divisiune să se puie numerul litrilor correspunsetoriu aceleia.

Pe părețele esterior al vasului să se infiereze intr'acest cas distanța astei prime linii de divisiune dela capĕtul inferior al vergelei mĕsurătoare, esprimată in millimetri, cu adaogerea semnului m/m.

Supliment la normele

despre verificarea vaselor de immuietură (No. 107 al f. l. i. ex 1879).

Dispositiunea cuprinsă in normele citate despre subdivisiunea volumului celui mai mare, cumcă in partea inferioare a vasului se admit numai gradațiuni nu mai mici de duplul mărimilor admise in partea superioare, se modifică intr'acolo. In partea inferioare a vasului se admit, fără privire la mărimea lui, numai gradațiuni nu mai mici de 1 *H*.

Viena, 10 Maiu 1881.

Comisiunea i. r. de verificarea normalelor:
Herr.

59.

Legea din 11 Iuniu 1881,

despre reducțiunea cuvenințelor la conversiunea creanțelor hipotecari.

Cu consimțirea amînduror camerilor ale senatului imperial aflu de bine a ordina cele ce urmează:

§. 1.

Administrațiunea financiare se autorisează, a accorda institutelor de credit hipotecariu, casselor de păstrare și fondurilor și institutelor aflătoare sub administrațiune publică ori obligate a da compturi publice, carile intreprind conversiunea creanțelor resultătoare din imprumuturi hipotecari in asemene creanțe cu interese mai mici, respective debitorilor hipotecari părtași la aceste și cedenților atăror creanțe scutirea de cuvenințele de după scală, decădetoare in urmarea conversiunii obligațiunilor și documentelor de cesiune pênĕ la cuvenința fixă de 50 cr., ce are a se respunde dela fiecare coală, apoi de cuvenințele de inscripțiune, ce sunt a se respunde in urmarea intabulațiunii astor documente, și anume atunci, când printr'atare conversiune s'ar reduce durabil interesele respectivelor creanțe hipotecari fără de a redica intr'una și suma capitalului și a cuvenințelor secundari de respuns impreună cu interesele.

Cu privire la chitanțele de scergere, ce sunt a se libera in urmarea aceasta pentră creanțele ce vor a se supune conversiunii, scutirea de cuvenința de după scală se poate accorda numai intr'atâta, intru cât suma de scers nu intrece suma, ce are a se intabula de nou.

Digitized by Google

§. 2.

Fondurile și institutele concernente, respective debitorii hipotecari au să ceară scutirea aceasta la autoritățile financiari direginte ori immediat ori printr'o cassierie, in care cas au să producă piesele justificative necesari cel târdiu pênĕ in 30 de dile dupre liberarea documentelor concernente.

Estrasele tabulari și copiile de pe documentele produse spre scopul astei justificări sunt scutite de timbru, pênĕ când nu se vor folosi spre alt scop decum numai spre cel aretat in paragraful premergĕtoriu.

§. 3.

Vigoarea astei legi incepe cu diua publicațiunii și durează pênĕ la 31 Decembre 1885.

§. 4.

Ministrul de finance se insărcinează cu esecutarea legii presente.

Schönbrunn, 11 Iuniu 1881.

Francisc Josif.

Taaffe. **Dunajewski.**

60.

Publicațiunea ministeriului de finance din 14 Iuniu 1881,

despre desființarea oficiului de vamă secundariu i. r. de classa II din Podwołoczyska in Galiția.

Oficiul de vamă secundariu de classa II in Podwołoczyska se desființează cu 20 Iuniu 1881. In locu-i incepe secțiunea veghiei financiari din Podwołoczyska, incepênd dela 1. Iuliu 1881, nainte ca espositură a oficiului de vamă principal de acolo, care va implini serviciul vamal cu drepturile unui oficiu de vamă secundariu de classa II.

Dunajewski.

61.

Ordinațiunea ministrilor de justiție și de finance din 22 Iuniu 1881,

despre esecutarea legii din 11 Iuniu 1881, No. 59 al f. l. i., relativă la reducțiunea cuvenințelor al conversiunea creanțelor hipotecari.

Esecutând legea din 11 Iuniu 1881, No. 59 al f. l. i., despre reducțiunea cuvenințelor la conversiunea creanțelor hipotecari, se ordonează cele ce urmează:

§. 1.

Petițiunile, cu cari pe basa legii amintite mai sus in urmarea conversiunii creanțelor hipotecari in asemene creanțe cu interese mai mici se pretinde scutirea

Digitized by Google

dela cuvenințele de după scală, cuvenitoare dela documentele concernente, apoi dela cuvenințele de inscripțiune, să se introducă cel târdiu pênê in 30 de ḑile dupre liberarea astor documente, in regulă pe lângă presentarea lor in original ori copii legalisate, precum și a celor lalte alegate, precum estrase tabulari etc. la autoritățile financiari dirigente de I. instanță (direcțiuni financiari districtuale, oficii de mĕsurarea cuvenințelor), și anume ori immediat ori prin cassieria districtului, in carele se află realitatea constituită ca hipotecă, la hipoteci simultane inse a districtului, in carele se află caietul principal.

§. 2.

La conversiunea creanțelor hipotecari, ce nu intrece suma de 1.000 fl. fără de cuvenințele accesorii, partea este scutită de obligațiunea, de a anexa la petițiunea pentru reducțiunea cuvenințelor documentele și alegatele amintite in §. 1, și constatările, de convin condițiunile prescrise pentru reducțiunea cuvenințelor (§. 1 al legii citate), să se facă din puterea oficiului.

§. 3.

Dacă la petițiunarea pentru esecutare tabulare a conversiunii s'ar proba printr'o rubrică certificată ori printr'o confirmațiune oficială pusă pe documentul original, cumcă petițiunea pentru reducțiunea cuvenințelor s'a inaintat deja autorității financiari, atunci judecătoriile, respective autoritățile hipotecari esistente in Dalmația au să redice vr'o obiecțiune pentru lipsa de timbru numai atunci și intr'atât, cât nu s'ar fi observat norma cuprinsă in §. 1 al legii citate mai sus despre respunderea unei cuvenințe fixe de 50 cr. de fiecare coală a documentului.

§. 4.

Imprumuturile, pentru carile dreptul hipotecariu asupra unui immobil prin descripțiunea hipotecare se câscigă ecolo, unde lipsesc cărți publice pentru intabulațiunea dreptului hipotecariu, să se țiie de o potrivă cu imprumuturile hipotecari.

§. 5.

Și la conversiuni, din cari, prin rotunḑire, ar resulta o sporire mică a pretensiunii, se poate accorda reducțiunea cuvenințelor, când nu s'ar ivi prepusul unei afaceri simulate, menite a incungiura dispositiunile legii.

Inse pentru acele sume, cu cari se sporesce creanța convertită, să se respundă in toată têmplarea cuvenința pentru document și inscripțiune dupre normele generale.

§. 6.

Decisiunea asupra petițiunilor pentru reducțiunea cuvenințelor cade in competința direcțiunilor financiari districtuale și a oficiilor de mĕsurarea cuvenințelor.

§. 7.

Dacă o parte s'ar simți strâmbătățită prin decisiunea direcțiunii financiari districtuale, atunci poate intrepune recursul seu la autoritatea financiare provincială prepusă observând normele legii din 19 Marte 1876, No. 28 al f. l. i.

§. 8.

Admițênd autoritatea financiare proviecială recursul, atunci decisiunea luată să se emită in formă comună.

Digitized by Google

Dacă inse autoritatea financiare provincială ar afla recursul de nejustificat, atunci să se ceară decisiunea ministeriului de finance.

§. 9.

Decisiunii ministeriului de finance se reservează și accordarea reducțiunii de cuveninte la acele conversiuni, la cari cu conversiunea se imbinează și o sporire a capitalului (§. 5) de mai mult de cinci percente a creanțelor de convertit.

§. 10.

Resoluțiunea autorității financiari, in puterea căreia se accordează reducțiunea cuveninților in ințelesul legii citate mai sus, să se insemneze cu datul și numĕrul respectiv pe prima coală a documentelor concernente.

§. 11.

La suplicele pentru reducțiunea cuveninților (§. 1) și la recursele indreptate contra resoluțiunii atăror suplici (§. 8) au să se aplece dispositiunile pos. de tarif 44 *q* a legii din 13 Decembre 1862, No. 89 al f. l. i.

Pentru petițiunile tabulari, ce se vor introduce in urmarea conversiunii de creanțe hipotecari, și pentru alte petițiuni judiciari să se respundă timbrul dupre normele generale.

Pražák. **Dunajewski.**

Digitized by Google

Foaea legilor imperiale

pentru

regatele și țerile representate in senatul imperial.

Mânunchiul XXVII. — Edat și spedit in 30 Iuliu 1881.

62.

Legea din 23 Iuniu 1881,

despre comerciul cu beuturi spirituoase arse, despre vêndare in detail și in cantități mici.

Cu consimțirea amînduror camerilor ale senatului imperial aflu de bine a ordina cele ce urmează:

§. 1.

In vase inchise comerciul cu fluide spirituoase arse, carile sunt potrivite pentru beuturi fără adaos seau cu un adaos (spirit, vinars, rosoglio, rum, licuor), in orice cantități este o industrie liberă; inse pentru vêndarea in detail ca profesiune, precum și pentru vêndarea in cantități mici a numitelor fluide ca profesiune este necesare o concesiune liberată din partea autorității.

Concesiunea pentru vêndarea in detail dă dreptul, de a oferi in vase neinchise astfeliu de fluide la oaspeți, ce șed seau stau seau și peste stradă, și anume in orice cantități, chiar in cele mai mici.

Concesiunea pentru vêndarea in cantități mici in înțelesul legii presente dă dreptul, de a vinde numitele fluide in vase neinchise, inse numai in cantități de cel puțin o optime de litru și cu restricțiunea, că-i este oprit vêndătoriului de cantități mici, să permită a consuma beuturile oferite in incăperile, de carile dispune.

Cei indreptățiți la vêndare in detail și cei indreptățiți la vêndare in cantități mici au dreptul a face și comerciul de rônd cu fluidele numite.

Sub vase inchise se înțeleg bereie inchise conform usului comercial și șipuri sigilate.

§. 2.

Vêndarea in detail, și vêndarea in cantități mici a fluidelor spirituoase arse (§. 1), precum și comerciul cu dînsele, dacă se esercițează acesta cu vase inchise numai de un litru seau mai puțin, sunt supuse unei contribuțiuni deosebite, indiferent fiind de se băseaza pe o concesiune, pe un drept de propinațiune seau pe un alt drept.

Digitized by Google

Despre concesiune.

§. 3.

Pentru câscigarea concesiunii se recere pe lângă condițiunile generale pentru esercițarea independentă a industriei stătornicie și integritate din partea petentului.

Concesiunea să se denege in orice cas, dacă esistă fapte in contra petentului, carile justifică suposițiunea, că acesta va intrebuința industria pentru promovarea jocului interdis, pentru promovarea tăinuirii, a immoralității seau a beției.

§. 4.

La liberarea concesiunii să se iae in considerațiune trebuințele poporațiunii, potrivirea localului, in carele se va esercita industria respectivă, strada seau piața, unde se afla localul, și posibilitatea supraveghierii polițiale.

Inainte de liberarea concesiunii să asculte autoritatea industrială comuna din locul intreprinderii și pre autoritățile provinciale de poliție unde esistă.

§. 5.

In cas de transferarea industriei intr'un alt local dintr'acelașu loc nu se recere o concesiune nouă; ci numai incuviințarea autorității industriale, carea să iae in considerațiune referințele locale, potrivirea incăperilor destinate pentru esercițarea industriei și recerințele supraveghierii polițiale.

Ospetăriile pentru adăpostirea străinilor, pentru oferirea de bucate și de cafea, industria confiserilor și a brutarilor de mandoletti, in carea se esercițează vêndarea de fluide in detail numai in mod secundariu, nu au trebuința de o astfeliu de incuviințare.

§. 6.

Una și aceeași persoană poate să câscige, să iae in arêndă seau să primească ca substitut in unul și acelașu loc numai o concesiune pentru esercițarea vêndării in detail seau in cantități mici (§. 1) de beuturi spirituoase arse.

§. 7.

Producătorii și vêndătorii de beuturi spirituoase arse, carii esercițează inainte de publicațiunea legii presente in mod profesional vêndarea in cantități mici a acestor beuturi, pot esercita vêndarea in cantități mici in intelesul §. 1 al legii presente numai atunci, dacă au câscigat concesiunea prescrisă pentru acest scop.

§. 8.

Călcările dispositiunilor premergĕtoare ale legii presente. carile nu se referesc la cuveninta numită in §. 2, să se privească că delicte contra ordinațiunii industriale și să se pedepsească conform ordinațiunii industriale.

Despre contribuțiune.

§. 9.

Ca mĕsură pentru mĕsurarea contribuțiunii speciale (§. 2) servesce mărimea poporațiunii locului, in carele se esercițează industria și feliul industriei (§. 11).

Marginile locurilor stabilite pentru mĕsurarea impositului de câscig au valoare și pentru contribuțiunea specială.

Digitized by Google

Sub poporațiune să se înțeleagă numerul acela al persoanelor presente (indigene și străine), carile s'au aflat in loc pe timpul ultimei conscripțiuni a poporului.

§. 10.

Contribuțiunea (§. 9) să se solvească anticipativ pentru un semestru, anume peutru periodul dela 1. Ianuariu pênĕ la finea lui Iuniu, respective dela 1. Iuliu pênĕ la finea lui Decembre.

Cine voesce să incepă o industrie supusă contribuțiunii speciale in medlocul semestrului, are să solvească contribuțiunea pentru intregul semestru curent.

§. 11.

Contribuțiunea semestrală se fixează cu restricțiunea conținută in §. 12 in modul următoriu:

I. Pentru fiecare localitate, in carea se esercițează vêndarea in detail de beuturi spirituoase arse:

1. In locuri cu o poporațiune pênĕ la 500 suflete inclusiv . . . . . 5 fl.
2. In locuri cu o poporațiune de mai mult de 500 pênĕ la 2.000 suflete inclusiv . . . . . 10 fl.
3. In locuri cu o poporațiune de mai mult de 2.000 pênĕ la 10.000 suflete inclusiv . . . . . 20 fl.
4. In locuri cu o poporațiune de mai mult de 10.000 pênĕ la 20.000 suflete inclusiv . . . . . 30 fl.
5. In locuri cu o poporațiune de mai mult de 20.000 pênĕ la 100.000 suflete inclusiv . . . . . 45 fl.
6. In locuri cu o poporațiune de mai mult de 100.000 suflete . . . 50 fl.

II. Pentru fiecare localitate, in carea se esercițează vêndarea in cantități mici in înțelesul legii presente (§. 1) doue cincimi din sumele de mai nainte.

III. Pentru fiecare altă localitate insemnată in §. 2 al legii presente, in carea comerciul cu fluide spirituoase arse este ocupațiunea esclusivă seau principală, a patra parte din sumele de mai nainte.

IV. Pentru industriile amintite in §. 5, alinea 2, și pentru industriile comerciale, carile esercițează vêndarea in înțelesul §. 2 numai in mod secundariu, a cincea parte din sumele de mai nainte cu restricțiunea că mĕsura supremă a contribuțiunii să nu intreacă a cincea parte din impositul de câscig in ordinariu, carele resultă pentru industria aceasta.

Scutite de această contribuțiune remân:

A. Vêndarea in detail și in cantități mici de beuturi spirituoase arse afară de edificii permanente in tabere militare câmpestre seau de esercițu.

B. Estradarea de fluide spirituoase arse in farmacii provinĕtoare in formă de medicamente prescrise de medic.

C. Vêndarea in detail in așa numitele case de adăpost din munți.

§. 12.

Vêndarea in detail de beuturi spirituoase arse esercițătă in Galiția și Bucovina, carea este insărcinată in present pe basa legilor provinciali existente cu o taxă de vêndare specială, este supusă cât va exista insărcinarea aceasta specială, numai unei jumĕtăți din contribuțiunile fixate in §. 11, I.

După espirarea timpului, pentru carele este stabilită insărcinarea aceasta prin legile provinciali in present esistente, va intra in vigoare mĕsura intreagă a contribuțiunii.

Digitized by Google

§. 13.

Autoritatea industrială decide, după ce a ascultat autoritatea financiare, ori de se exercițează la industriile amintite in §. 5 și in §. 11 IV vêndarea in detail seau comerciul ca ocupațiune principală seau numai in mod secundariu.

§. 14.

Cine voiesce să exercițeze mai departe una din industriile insemnate in §. 2 al legii presente, trebue să notifice, pe lângă implinirea celor lalte obligațiuni legale, locul și casa seau piața, unde se afla localitatea esercițării la oficiul, carele se va numi pe calea administrativă, cel târdiu 14 dile după intrarea in vigoare a legii presente, eară dacă se construesce localitate de esercițare din nou, cel târdiu 14 dile inainte de inceputul esercițarii, și să solvească pe lângă primirea unei bolete de solvițiune contribuțiunea semestrală.

Intreprinsetoriul are să solvească inainte de inceputul esercițării contribuțiunea la acelașu oficiu de lângă primirea unei bolete de solvițiune pentru fiecare semestru, in care va să se exercițeze o astfeliu de industrie.

Inceată de tot esercițul in astfeliu de localitate, atunci intreprinsetoriul să notifice aceasta oficiului și să rentoarcă ultima boletă de solvițiune.

§. 15.

Solvirea contribuțiunii are valoare numai pentru locul (§. 9), pentru carele s'a anunciat esercițarea industriei.

Dacă se transferează inse in unul și acelașu loc o industrie supuse contribuțiunii dintr'o casă in alta, respective din o piață in alta, atunci nu se nasce din aceasta obligațiunea, a solvi din nou cuveninţa pentru semestrul curent.

Aceeași are valoare, dacă se intimplă o schimbare in persoana intreprinsetoriului.

In amîndoue casurile inse să notifice intreprinsetoriul. și anume in casul ultim intreprinsetoriul nou, transferarea seau primirea localului de esercițare incă inainte de esecutare oficiului (§. 13), presentând ultima boletă de solvițiunea contribuțiunii.

Oficiul va adeveri primirea notificațiunii acesteia pe boletă.

§. 16.

Industriile amintite in §. 2 al legii presente stau, incât privesce obligațiunea la contribuțiune, sub priveghierea autorității financiari, carea se va numi pe calea administrativă.

Intreprinsetorii de astfeliu de industrii sunt așadară obligați, să permită organelor autorității acesteia intrarea in localul lor și să le presenteze, de câte-ori vor cere, boleta oficială de solvițiunea contribuțiunii și chiar să li-o estrădeze pe lângă o adeverință de primire.

§. 17.

Fiecare esercițare a unei industrii supuse contribuțiunii acesteia, fără ca să se fi solvit contribuțiunea resultătoare, să se pedepsească de autoritatea financiară (§. 16) cu indoita pênă la indouespredecita sumă a contribuțiunii prevaricate.

Fiecare alt delict să se pedepsească ca o contravențiune cu 2 pênă la 100 fl.

Contra unei sentințe penale intărită seau redusă in instanța a doua nu se poate recura mai departe.

Digitized by Google

Dispositiuni finale.

§. 18.

Prin dispositiunile §§. 1, apoi 3 pênĕ la 8 ai legii presente nu s'atinge dreptul de propinațiune in țerile acele, in carile esistă.

§. 19.

Legea presentă intră in vigoare trei luni după ḑiua publicațiunii ei.

§. 20.

Cu esecutarea legii presente se insărcinează ministrul de interne, de finance și de comerciu.

Schönbrunn, 23 Iuniu 1881.

Francisc Josif.

Taaffe. **Pino.** **Dunajewski.**

63.

Ordinațiunea ministeriului de justiție din 26 Iuniu 1881,

despre inființarea tribunalului districtual Suceava in Bucovina.

Cu preinalta aprobațiune din 24 Iuniu 1881 se inființează pe basa legii din 26 Aprile 1873, No. 62 al f. l. i. in ținutul curții de apel Leov un tribunal districtual cu reședința in Suceavă, pentru teritoriul preturilor Suceava, Rădăuți, Solca, Gurahumora, Câmpulung și Vatra-Dornei, carile s'au separat de ținutul tribunalului provincial Cernăuți.

Tribunalul acesta va esercita in teritoriul seu și jurisdicțiunea comercială.

Pentru orașul Suceava și pentru ținutul imprejurimii Sucevii se constitue o pretură urbană delegată in Suceava cu teritoriul preturii presente din Suceavă pentru ingrijirea afacerilor civile și correcționale supuse unii atare preturi; pretura presentă inse din Suceavă se desființează.

Cu inceputul activității oficiale a tribunalului acestuia și a preturii urbane delegate, carele se va fixa și publica mai târḑiu va sista tribunalul provincial din Cernăuți activitatea sa oficială in privința preturilor sus numite separate de ținutul seu; asemene va sista și presenta pretură Suceava activitatea sa oficială.

Prin ordinațiunea presentă nu se atinge competința tribunalului provincial Cernăuți, ca autoritate tabulare, și ca tribunal in afaceri de mine.

Pražák.

Digitized by Google

Digitized by Google

Foaea legilor imperiale

pentru

regatele și țerile representate in senatul imperial.

Mânunchiul XXVIII. — Edat și spedit in 30 Iuniu 1881.

64.

Tractatul de comerciu din 23 Maiu 1881,

dintre Austro-Ungaria și imperiul Germaniei.

(Incheiat la Berlin in 23 Maiu 1881; ratificat de către Maiestatea Sa i. și r. Apostolică la Viena in 20 Iuniu 1881, eară ratificațiunile amînduror părților schimbate la Berlin in 29 Iuniu 1881.)

Noi Francisc Josif Primul,

din grația lui Dumnedeu impĕrat al Austriei,

rege apostolic al Ungariei, rege al Boemiei, al Dalmației, Croației, Slavoniei, Galiției, Lodomeriei și Iliriei; archiduce al Austriei, mare-duce al Cracoviei, duce al Lotaringiei, Salzburgului, Stiriei, Carintiei, Carnioliei, Bucovinei, Silesiei, de sus și de jos; mare-principe al Transilvaniei; comite marcal al Moraviei, comite principit al Habsburgului și Tirolului etc. etc. etc.

publicăm și notificăm printr'aceasta:

Dupre ce intre plenipotențiariul Nostru de o parte și plenipotențiariul Maiestății Sale Impĕratului Germaniei, Regelui Prussiei de altă parte, spre scopul regulării relațiunilor comerciale și de comunicațiune intre teritoriile amînduror părților s'a incheiat și subsemnat la Berlin in 23 Maiu 1881 un tractat nou de comerciu ce constă din 26 articoli și un protocol final, carele din cuvênt in cuvênt sună:

Maiestatea Sa Impĕratul Austriei, regele Bohemiei etc. și regele Apostolic al Ungariei, de o parte și

Maiestatea Sa impĕratul Germaniei, regele Prussiei, de altă parte

insufleți ți de dorința, de a susține principii conventiunale pentru promovarea comerciului și comunicațiunii dintre teritoriile amînduror părților și după espira-

Digitized by Google

rea tractatului de comerciu incheiat in 16 Decembre 1878 și in urmă prin convențiunea din 11 Aprile 1880 prelungit pe timpul pênĕ la 30 Iuniu 1881 au ordonat să se inceapă pertractări spre acest scop și au numit de plenipotențiari ai lor:

Maiestatea Sa impĕratul Austriei, regele Bohemiei etc. și regele Apostolic al Ungariei:

pre legatul Seu străordinariu și ministru plenipotențiat Anton Conte de Wolkenstein-Trostburg, și

Maiestatea Sa impĕratul Germaniei, regele Prussiei:

pre secretariul Seu de stat in ministeriul de interne, ministru de stat Carol Enric de Böttticher,

carii, dupre ce și-au comunicat reciproc plenipotințele lor aflate in formă bună și cuvenită, au contractat și incheiat următoriul tractat de comerciu:

Art. 1.

Părțile contractante se obligă, de a nu impiedeca comerciul reciproc intre țerile lor prin nici un feliu de prohibițiuni de import, esport ori transit.

Excepțiuni vor pute incăpe numai:

a) la tabac, sare, pulvere de pușcă și alte materii splodătoare;

b) din respecte polițiale sanitari;

c) cu privire la recerințele de resbel in imprejurări străordinari.

Art. 2.

Cu privire la suma, asecurarea și incassarea vămii de import și esport, precum și cu privire la transit, nici unul din amîndoue părțile contractante nu va tracta alte state mai favorabil decum cea laltă parte contractantă. Ori și care favorire accordată intr'această privință altor state să se accordeze drept aceea intr'una fără de vr'o compensațiune și celei lalte părți contractante.

De aci se excipiază:

1. acele favoriri, ce se vor accorda de cătră una din părțile contractante unei țeri vecine pentru facilitarea comerciului pentru distanțe de frontieră anumite și pentru locuitorii singuritelor părți teritoriale;

2. favoririle accordate uneia din amîndoue părțile contractante printr'o convențiune vamală deja incheiată seau ce se va incheia in viitoriu.

Art. 3.

In teritoriile părților contractante disdăunările de esport incuviințate la esportul unor producte anumite să restituiască numai vama ori contribuțiunile interne, ce s'au incassat dela productele seau dela stofele amintite din carile s'au confecțiunat. Un premiu, ce ar intrece aceste disdăunări, să nu conțină ele. Modificările sumei astei disdăunări ori referința acelora față de vamă seau de contribuțiunile interne se vor comunica reciproc.

Art. 4.

Dela mărfurile, ce se vor esporta prin teritoriul unei părți contractante seau vor trece in teritoriul celei lalte părți, nu se va pute incassa vama de transit.

Intelegerea aceasta se va apleca atât la marfa esportată dupre rencarcare seau immagasinare cât și la cea esportată immediat.

Digitized by Google

Art. 5.

Pentru facilitarea ulterioare a comerciului reciproc, intru cât identitatea obiectelor esportate și remportate ar sta afară de toată indoiala, se accordează de amîndoue părțile scutirea de vama importului și esportului:

a) pentru mărfuri (afară de obiecte de consum), ce se vor aduce din comerciul liber al teritoriului uneia din părțile contractante in teritoriul celei lalte părți la târguri ori bâlciuri seau se vor spedi in teritoriul celei lalte părți pentru eventuala vêndare afară de târguri și bâlciuri, inse in teritoriul celei lalte părți nu se vor pune in comerciul liber, ci se vor afla in depositele publice sub controla autorității vamale, precum și pentru mustre, ce se vor aduce de voiajorii comerciali, toate obiectele aceste, dacă pênă intr'un termin ce se va fixa mai nainte se vor readuce nevêndute;

b) pentru vitele, ce se vor duce la târg in teritoriul celei lalte părți contractante și de acolo se vor aduce inapoi nevêndute.

Art. 6.

Pentru facilitarea comerciului reciproc in districtele de lângă frontieră s'au stipulat intre părțile contractante acele dispositiuni speciale, carile se află insemnate in alegatul A.

Art. 7.

Cu privire la tractarea vamală a mărfurilor supuse procedurii pe lângă bilete comitive, se accordează o facilitare a circulațiunii de amîndoue părțile printr'aceea, că la trecerea immediată a atâror mărfuri din teritoriul unei părți contractante in teritoriul celei lalte părți nu se va procede la disredicarea inchiderii aședarea altei inchideri și despachetarea mărfurilor, dacă se va fi correspuns intr'această privință recerințelor stipulate.

Art. 8.

Părțile contractante vor ingriji și mai departe, ca oficiile lor vamale confiniari, unde permit imprejurările să le străpuie intr'același loc, ca la trecerea mărfurilor dintr'un teritoriu vamal in cela lalt operațiunile oficiale să se poată esecuta intr'una.

Art. 9.

Contribuțiunile interne, puse in present seau carile se vor pune in viitoriu intr'unul din statele contractante, fie pe seama statului, ori a comunelor și corporațiunilor, asupra producțiunii, preparațiunii seau asupra consumului unui product, nu vor pute atinge productele celei lalte părți sub nici un pretest intr'o mĕsură mai mare seau in mod mai oneros, decum aceleași producte ale țerii proprii.

Art. 10.

Spre a impiedeca și pedepsi și mai de parte contrebandele in și din teritoriile lor, părțile contractante se obligă a conlucra prin medloace correspunsetoare și de a mânține in vigoare legile penale emise spre acest scop, a accorda asistența legală, a permite funcțiunarilor de priveghiere ai celei lalte părți, de a urmări pre contravenitori in teritoriul lor, și a le da toate deslucirile și ajutoriul necesariu prin funcțiunarii de contribuțiune, de vamă și de poliție precum și prin primarii comunali.

Cartelul vamal incheiat pe basa astor dispositiuni generale se află in alegatul B.

Digitized by Google

Pentru apele confiniari precum și pentru atari distanțe confiniari, unde teritoriile părților contractante se têlnesc cu state străine, se mânțin mĕsurile invoite pentru sprijinirea reciprocă la serviciul de priveghiere.

Art. 11.

Fiecarea dintre amîndoue părțile contractante va admite năile comerciale ale celei lalte părți precum și incărcăturile lor pe lîngă aceleași condițiuni și aceleași contribuțiuni, ca și propriele năi comerciale.

Aceasta are valoare și pentru navigațiunea de cabotagiu. Națiunalitatea năilor fiecăreia din părțile contractante să se dejudece dupre legislațiunea patriei lor.

Pentru justificarea capacității năilor comerciale să ajungă la fixarea cuvenințelor de navigațiune și de port biletele de verificare, ce au valoare dupre legislațiunea patriei lor, și o reducțiune a mĕsurii năilor nu va incăpe pênĕ când vor remâne in vigoare stipulațiunile asupra parificării biletelor de verificare invoite intre părțile contractante prin schimbul notelor in anul 1872.

Art. 12.

Dela năile uneia din părțile contractante, ce in casuri de nefericiri ar intra in porturile marine ale celei lalte părți, să nu se incasseze cuvenințele de navigațiune și de port, dacă petrecere lor nu s'ar estinde fără necesitate seau s'ar folosi pentru facerea comerciului.

Dela bunurile de havarie și aruncate in mare, ce au fost incarcate pe naia uneia din părțile contractante să se iae de partea cea laltă, pe lîngă reservarea eventualei cuveninți de păstrare, numai atunci o contribuțiune, când acele vor trece in consum.

Art. 13.

Conductorii năilor și ai barcelor uneia din părțile contractante vor pute străbate pe toate căile de apă atât naturale cât și artificiale din teritoriul celei lalte părți sub aceleași condițiuni și pe lîngă aceleași contribuțiuni dela naie seau incărcătură, ca și conductorii năilor și barcelor națiunale.

Art. 14.

Supușii unuia din statele contractante vor pute intrebuința pe lîngă aceleași condițiuni și pe lîngă aceleași cuvenințe, ca și supușii statului propriu șoselele și cele lalte drumuri, canalurile, gârlele, trecĕtorile, podurile și gurile podurilor, porturile și piețele de imbarcat, signalele și iluminarea apelor navigabile, pilotagiul, gruii și mĕsurătorile magasinele, institutele pentru scăparea și păstrarea incărcăturilor de năi și altele mai multe, intru cât aceste instituțiuni și stabilimente sunt destinate pentru comerciul public, totatâta de sunt ele administrate de stat seau de privați.

Cuvenințe se vor pute incassa numai la intrebuințarea faptică a atăror instituțiuni și stabilimente și se reservează numai dispositiunile excepțiunale admisibile cu privire la fari și fânari precum și la pilotagiu.

Cuvenințele de drumuri, ce se incassează pentru comerciul ce trece peste frontieră pe acele drumuri, carile servesc pentru legarea amînduror părților contractante intre sine seau cu străinĕtatea, nu vor pute fi mai mari in proporțiune cu distanța percursă, decum pentru comerciul restrins la propriul teritoriu de stat.

Digitized by Google

Art. 15.

Pe căile ferate să nu se facă vr'o diferință intre locuitorii teritoriilor părților contractante nici cu privire la prețurile de transport și nici la timpul și feliul spediținii. Anume transporturile ce trec din teritoriile unei părți in teritoriul celei lalte părți seau carile transitează prin cest din urmă, să nu fie tractate cu privire la spediținne și nici la prețurile de transport mai nefavorabil, decum transporturile, ce iesă din seau remân in teritoriul părții respective.

Pentru circulațiunea persoanelor și a bunurilor, ce se efectuiesce intre stațiunile căilor ferate, situate in teritoriile uneia din părțile contractante, in intrul astor teritorii prin joncțiunii nentrerupte, să se fixeze tarifele in valuta legală a astor teritorii și intr'acel cas, când joncțiunea folosită pentru circulațiune s'ar sploata peste tot seau in parte de un institut, carele resideazâ in teritoriile celei lalte părți.

Pe distanțe de joncțiune și intru cât ar fi vorba de circulațiunea dintre stațiunile amînduror părților, situate la frontieră, nu se va pute refusa la incassarea cuvenințelor de solvit la circulațiunea persoanelor și a bunurilor primirea medloacelor de solvire pe lângă considerarea cursului admisibile dupre legile țerii, in care se află situat biroul de incassare nici chiar atunci, când tariful nu sună la valuta legală a biroului de incassare.

Primirea de medloace de solvire, regulată in cele premergătoare, să nu prejudece conveniunilor administrațiunilor căilor ferate respective asupra decomptului.

Art. 16.

Părțile contractante vor conlucra intr'acolo, ca circulațiunea căilor ferate reciprocă să se faciliteze dupre putință in teritoriile lor prin construcțiunea de joncțiuni de șine immediate intre căile ferate ce se têlnesc intr'un loc și prin mutarea medloacelor de transport de pe o cale pe cea laltă.

Părțile contractante se obligă a conlucra intr'acolo, ca prin administrațiunile căilor ferate ale amînduror părților să se introducă spediținni directe ori tarife directe in comunicațiunea de persoane și de bunuri, dacă și intru cât se vor recunoasce ele de necesarie de amîndoue părțile.

Pentru comunicațiunea directă se reservează, ca dispositiunile de transport uniforme, in special cu privire la terminii de liverare, să se fixeze prin intelegerea immediată a autorităților de priveghiere competente supreme ale amînduror părților.

Art. 17.

Părțile contractante se obligă, a asecura circulațiunea căilor ferate dintre teritoriile amînduror părților in contra stingheririlor și a obstaculelor.

Vagoanele căii ferate, in cari s'au transportat cai, muli, asini, vite cornute, oi, capri ori porci, dacă ar ave a se intrebuința earăși pentru transportul animalelor de feliul amintit din teritoriul unei părți contractante in teritoriul celei lalte părți, să se desinfecțiuneze mai nainte conform conveniunii, ce se va stipula anume intr'această privință, și care desinfecțiunare va fi aptă a stirpi de tot materiile molipsitoare, ce s'ar afla cumva in vagoane.

Art. 18.

Acolo, unde la frontierele părților contractante sunt joncțiuni de șine immediate și urmează trecerea medloacelor de transport, ele vor scuti de declarațiune,

Digitized by Google

descarcare și revisiune la frontieră precum și de inchiderea coletelor acele mărfuri, ce intră in vagoane ce se pot-inchide regulamentariu și se transportează intr'aceleași vagoane la un loc in intrul țerii, unde se află un oficiu de vamă ori o cassierie autorisată pentru spediținne, dacă acele mărfuri vor fi anunciate pentru intrare prin predarea consignațiunii de incarcat și a biletelor de mesagerie.

Mărfurile ce se esportează in vagoane inchise regulamentariu prin teritoriul unei părți contractante seau trec in teritoriile celei lalte părți fără de a fi descarcate, să remăie scutite de declarațiune, descarcare și revisiune precum și de inchiderea coletelor atât in intru cât și la frontieră, dacă vor fi anunciate pentru transit prin predarea consignațiunilor de incarcare și a biletelor de mesagerie.

Activarea dispositiunilor premergĕtori este inse legată de condițiunea, ca respectivele administrațiuni de căi ferate să fie responsabile pentru sosirea la timp a vagoanelor cu inchiderea neviolată la oficiul de spedire din intru seau la oficiul de eșire.

Dacă de cătră una din părțile contractante s'ar fi invoit cu alte state in privința spediținnii vamale facilitări mai mari decum cele amintite aci, atunci aceste facilitări, pe lângă presupunerea reciprocității, să se aplece și la comerciul celei lalte părți.

Art. 19.

Supușii părților contractante să se tracteze reciproc de asemene cu națiunalii relativ la inceperea, esercițul și contribuțiunea dela comerciu și industrie. La cercetarea târgurilor și a bêlcelor să se tracteze supușii celei lalte părți intocma ca și națiunalii.

La profesiunea de farmacist, de agent comercial (sensal), și la esercițul industriei migrătoare dimpreună cu colportagiul nu se vor apleca dispositiunile premergĕtoare.

Comercianții fabricanții și alți industriari, carii se pot legitima, că respund in statul, in carele domicileză, contribuțiunea cerută de lege pentru esercițul industriei lor, să nu mai fie obligați a respunde alte contribuțiuni in teritoriul celei lalte părți, dacă in persoană seau prin voiajori aflători in serviciul lor vor face cumpĕrături seau vor aduna comisioane pe lângă purtarea de mustre.

Supușii uneia din părțile contractante, carii esercițează profesiunea de cărăuși, navigațiunea pe mare seau pe riuri intre piețele diferitelor state, să nu fie supuși unei contribuțiuni industriari in teritoriul celei lalte părți pentru esercițul astei profesiuni.

Societățile de acții, comanditele pe acții și societățile de asecurare de tot feliul, ce esistă cu drept in teritoriul uneia din părțile contractante, se admit in teritoriul celei lalte părți la esercițul afacerilor lor și la urmărirea drepturilor lor naintea judecătoriilor conform dispositiunilor legale și regulamentari aflători in vigoare.

Art. 20.

Cu privire la desemnarea mărfii ori impachetarea ei, precum și cu privire la marcele de fabrică și de comerciu, la mustre și modele, mai departe la patentele de invențiuni, supușii uneia din părțile contractante să se bucure in teritoriul celei lalte părți de același scut ca și națiunalii proprii. Națiunalii fiecăreia părți contractante au să implinească inse in teritoriul celei lalte părți condițiunile și formalitățile prescrise prin legi și ordinațiuni.

Digitized by Google

Scutul marcelor de fabrică și de comerciu se accordează supușilor celei lalte părți numai intr'atât și pênă atunci, pênă când vor fi scutiți ei in patria lor in usul marcelor.

Art. 21.

Părțile contractante își accordează reciproc dreptul, de a numi consuli intr'acele porturi și piețe comerciale ale celei lalte părți, in carile se vor admite consuli din partea oarecărui alt stat.

Aceste consuli ai unei părți contractante să se bucure in teritoriul celei lalte părți, presupunênd reciprocitatea, de aceleași prerogative, autorisațiuni și immunități, de carile se bucură seau se vor bucura aceia ai oarecărui alt stat.

Art. 22.

Fiecarea din părțile contractante va obliga pre consulii sei din străinётate, de a presta supușilor celei lalte părți, dacă aceasta in piața respectivă n'ar fi representată printr'un consul, scut și ajutoriu intr'același feliu și pe lângă aceleași condițiuni ca și supușilor proprii.

Art. 23.

Părțile contractante își conced reciproc dreptul, de a trimite la vămile lor funcțiunari spre acel scop, spre a se informa despre tractarea afacerilor acelora relative la regimul vămilor și priveghierea frontierelor, spre care finit să se faciliteze astor funcțiunari ori și care ocasiune.

Despre purtarea compturilor și statistica intr'amîndoue teritoriile vamale voiesc statele contractante a-și comunica reciproc toate deslucirile dorite.

Art. 24.

Presentul tractat de comerciu se va estinde și asupra țerilor seau părților de țară, carile se află deja seau vor deveni pe viitoriu in uniune vamală cu teritoriile părților contractante.

Art. 25.

Tractatul present să intre in vigoare incepênd dela 1. Iuliu 1881 nainte. El să remăie in vigoare pênă la 31 Decembre 1887, fiecare parte contractantă își reservă inse dreptul, de a revoca dela 1. Ianuariu 1883 inainte, tractatul cu efectul, că acesta să iasă din vigoare un an după revocare.

Art. 26.

Ratificațiunile tractatului present să se schimbe precât se poate mai curênd cel târdiu inse la 30 Iuniu 1881 la Berlin.

Spre adeverirea acestora plenipotențiarii amînduror părților au subsemnat tractatul present și au intipărit pe el sigilele lor.

Astfeliu s'a făcut la Berlin in 23 Maiu 1881.

(L. S.) **Conte A. Wolkenstein.** (L. S.) **Carol Enric de Bötticher.**

Digitized by Google

Alegatul A.

Facilitări la comunicațiunea confiniare.

1. Pe proprietățile, ce sunt tăiate de frontiera vamală a amînduror teritoriilor, se vor pute transporta scutite de vamă animalele și acaretele de economie, semența pentru semenătura câmpului, productele agriculturei și ale animalelor din locurile de producțiune la edificiile și incăperile destinate pentru păstrarea lor, adecă dintr'un teritoriu de vamă in cele lalt prin punctele de trecere naturale aretate prin usul seau destinațiunea esercițului economiei agricole.

2. Locuitorii dela frontieră, carii lucrează in părțile de peste frontieră areturi seau fênațe proprie ori luate cu locațiune, seau au a face acolo, inse in vecinătatea domiciliului lor, alt lucru de câmp, vor fi scutiți de vamă pentru semênăturile câmpurilor amintite și pentru secerișul fructelor de câmp și a grânelor in snopi dus de ei, apoi pentru vitele și acaretele economiei agricole necesari la lucrul agricol.

Conform imprejurărilor locale și a lucrului de esecutat se va pute trece frontiera și pe drumuri lăturale pe lîngă observarea mĕsurilor de precauțiune, ce se vor fixa spre acest scop, aceasta inse numai atunci, când rentoarcerea va urma intr'aceeași di.

3. Obiectele numite mai la vale se vor pute importa și esporta scutite de vamă pe lîngă precauțiuni correspunsetoare și pe căi lăturale in comunicațiunea reciprocă confiniare, unde referințele locale vor areta aceasta ca desiderabil și admisibil:

Cenușă fiartă pentru gunoit, năsip (ordinar) și pietrișu; arbori, tufișuri, vițe și alte plante vii pentru plantare, precum și implantate in oale ori ciubere intru cât nu opresc aceasta dispositiunile generali pentru impiedecarea introducerii de insecte stricăcioase; mături de salce, mesteacăn etc.; stupi cu albine vii; gunoiu animal; ească brută; iin și cânepă cu rădicini; earbă; mușchiu; piperig; erburi de nutrețu; ascernut de frunde; fên, paie, și mărunțite; lapte; smiridă și tripel in bucăți; argilă și lut de oale, ordinar; turfă; tescuine.

4. Vitele mânate la seau aduse dela păscĕtoare, asemene și vitele importate și esportate spre ingrășare in grajdiu, constatându-se identitatea, pot intra și eși scutit de vamă peste linia vamală. Chiar și productele vitelor acestora, precum: laptele, untul, cașul lâna și vitele tinere fatate intr'acest restimp, se pot aduce scutite de vamă intr'un numer correspunsetoriu numerului vitelor și a timpului păscĕtorii.

Pre cât o recer referințele locale, trecerea frontierii pe căi lăturale pe lîngă observarea mĕsurilor de precauțiune locale, ce se vor fixa intr'această privință, este și atunci admisibilă, când ar fi vorba de o păscĕtoare mai indelungată in districtul confiniar.

5. Locuitorii confiniari ai amînduror părților se scutesc de ori și care vamă, când vor duce grâne, semințe de oleiu, cânepă, iin, lemn, coajă de lemn și alte de asemene obiecte de ale economiei agricole spre a le măcina, pisa, tăia, freca etc. la morile din districtul confiniar al celei lalte părți, și de acolo le vor aduce earăși prelucrate.

La aceasta se permite, a incuviința excepțiuni dela procedura vamală regulare, dacă vor cere aceasta referințe locale demne de considerat, inse numai

Digitized by Google

substituind alte modalităţi corrispunsetoare imprejurărilor pentru scutul in contra strâmbătăţirii vămii. Cantităţile productelor, ce se vor remporta, respective reesporta in locul materiilor brute, să se fixeze la recerinţă conform trebuinţelor in conţelegere de cătră administraţiunile vamale ale amînduror părţilor.

6. Scutirea vamală reciprocă să se estindă mai departe la toţi sacii şi vasele, in carile productele agricole, precum grâne şi alte fructe de câmp, gips, var, beuturi ori fluide de alt feliu precum şi alte obiecte provinĕtoare in comunicaţiunea confiniare se vor duce in ţeara vecină şi cele ce se vor aduce napoi deşerte pe aceeaşi cale.

7. Se susţin facilităţile esistente in comerciul locuitorilor din districtele confiniare din amîndoue părţile cu privire la obiecte pentru trebuinţele lor proprii, pentru reparaturi ori altă prelucrare meseriaşe, carea să se apreţieze tot-aşa ca şi lucru de casă salariat.

8. Se susţin asemene şi celelalte facilităţi, formalităţi şi controle esistente in comerciul confiniariu.

Alegatul B.

Cartel vamal.

§. 1.

Fiecare parte contractantă se obligă a conlucra in conformitate cu dispoziţiunile următoare la impiedecarea, descoperirea şi pedepsirea contravenţiunilor (§§. 13 şi 14) la legile vamale ale celei lalte părţi.

§. 2.

Fiecare parte contractanta va obliga pre funcţiunarii sei insărcinaţi cu impiedecarea ori denunciarea contravenţiunilor la propriile sale legi de vamă, ca indată ce vor inţelege, că s'a intentat seau se intenţează o contravenţiune la atare legi ale celei lalte părţi, in casul prim să o impiedece dupre putinţă prin toate medloacele legale de cari dispun, şi intr'amîndoue casurile să denuncie fără de intârdiere autorităţilor vamale ori contribuţiunale indigene (in Germania: oficiile de vamă principale ori cassieriile principale, in Austro-Ungaria: oficiile de vamă principale ori comisarii veghei de finance).

§. 3.

Autorităţile vamale ori contribuţiunale al unei părţi, indată ce vor fi insciinţate de contravenţiuni la legile vamale ale celei lalte părţi, să notifice aceasta immediat autorităţilor vamale şi contribuţiunale numite in §. 2 ale celei lalte părţi şi să deie toate informaţiunile necesari asupra faptelor respective, intru cât ar fi in stare ele a le descoperi.

§. 4.

Perceptoratele fiecăraia din părţile contractante să permită la cerere totdeauna funcţiunarilor vamali şi contribuţiunali superiori, autorisaţi spre aceasta

Digitized by Google

de cea laltă parte, de a lua informațiuni in localul oficiului de pe registre ori secțiuni de registre dimpreună cu alegate, carile demonstrează circulațiunea carelor din și spre teritoriile cestui din urmă precum și la frontierele lui.

§. 5.

Funcțiunarii vamali și contribuțiunali la frontierele dintre teritoriile vamale ale amînduror părților să se insărcineze, a se sprijini cu toate bunăvoința unii pre alții spre a impiedeca și descoperi contrebanda de amîndoue părțile și nu numai de a-și comunica unii altora in timpul cel mai scurt descoperirile ce vor face intr'această privință, ci și de a se intelege intre dînșii ca vecini buni și a se consulta din timp in timp și la intêmplări speciale asupra celui mai bun mod de cooperațiune.

§. 6.

Când funcțiunarii vamali și contribuțiunali ai părților contractante vor urmări pre un contrebandieriu ori obiecte seau urme de o contravențiune la legile vamale al statului lor, să li fie permis a trece in teritoriul celui lalt stat spre acel finit, de a propune primarilor comunali ori autorităților de acolo măsurile recerute pentru constatarea faptei și a făptuitoriului și pentru asecurarea probei, pentru adunarea tuturor probelor relative la contravențiunea vamală intentată seau esecutată, precum și dupre imprejurări pentru obținerea sechestrului interimal asupra mărfurilor și arestarea făptuitoriului.

Primarii comunali și autoritățile fiecărei părți contractante vor correspunde propunerilor acestora intr'același feliu, ca și cum s'ar privi, când ar presupune seau ar descoperi contravențiuni la legile vamale ale statului propriu. Intr'asemene mod funcțiunarii vamali și contribuțiunali, in urmarea rechisițiunii autorității lor prepuse, vor pute fi provocați din partea autorității competente a celei lalte părți, a face depositiuni naintea autorității cestei din urmă seau și naintea autorității competente naționale asupra imprejurărilor relative la contravențiunea vamală.

§. 7.

Nici una din părțile contractante nu va suferi pe teritoriul seu insoțiri cu scop de a face contrebandă in teritoriul celei lalte părți, nici vor accorda valoare legală contractelor de asecurare in contra daunelor, ce ar pute resulta din intreprinderi de contrebandă.

§. 8.

Fiecare parte contractantă este obligată a impiedeca, ca in apropiere de frontierele celei lalte părți să se adune provisiuni de mărfuri, cari s'ar areta că sunt destinate pentru contrebandă pe teritoriul celei lalte părți, seau să se depuie fără de asecurare suficientă in contra oarecărui abus.

In intrul cercului de frontieră să se incuviințeze deposite de mărfuri nevămuite străine in regulă numai intr'atari locuri, in cari se află un oficiu de vamă, și intr'atare cas să se puie sub inchiderea și controla autorității vamale.

Dacă in oarecare casuri nu s'ar pute apleca inchiderea oficială, atunci in locul acesteia să se ordoneze alte măsuri de controlă pre cât se poate de secure. Provisiunile de mărfuri vămuite străine și de cele indigene in intrul cercului de frontieră să nu intreacă recerința comerciului permis, va să dică a comerciului măsurat dupre consumul local in țeara proprie. Ivindu-se prepus, că s'ar fi adunat provisiuni de feliul amintit peste recerința insemnată și cu scop de a face contre-

Digitized by Google

bandă, atunci atari deposite, precât se poate dupre legile esistente, să se puie sub controla specială a autorității vamale correspunsetoare spre a impiedeca contrebanda.

§. 9.

Fiecare din părțile contractante este obligată:

a) a spedi conform prescriptelor vamale seau contribuțiunale mărfurile, ale cărora import seau transit este oprit in teritoriul celei lalte părți, intr'acolo abia dupre ce se va produce permisiunea specială a acelei părți;

b) a spedi conform prescriptelor vamale seau contribuțiunale seau a provede cu consignațiuni mărfurile, carile in teritoriul celei lalte părți sunt supuse vămii de import și destinate pentru dînsul, intr'acolo

1. numai in direcțiunea către un oficiu de intrare de acolo, provĕdut cu atribuțiuni suficiente,

2. de către oficiile de eșire seau stațiunile de legitimațiune numai intr'atare timp al ḑilei, ca să poată ajunge in cea laltă parte a frontierii la un timp permis acolo, și

3. pe lîngă incunjurarea ori și cărei intârḑieri intre oficiul de eșire seau stațiunea de legitimațiune și frontieră.

§. 10.

De asemene se obligă fiecare din ambele state contractante, de a nu devincula garanțele, ce i s'au prestat pentru reesportul mărfurilor nesupuse vămii și de a nu restitui cuvenințele pentru esport seau consum mai nainte de ce i se va fi probat printr'o adeverință liberată de oficiul de intrare, ce conține postul registrului și datul spedițiunii, că marfa esportată in țeara vecină amintită s'a insinuit acolo.

§. 11.

Nainte de esecutarea dispositiunilor cuprinse in §. 9 sub *b)* și in §. 10 se vor înțelege părțile contractante asupra numerului recerut și atribuțiunilor oficiilor de insinuire și constatare, destinate pentru trecerea mărfurilor la frontiera comună, asupra oarelor de spedire ce sunt a se prescrie consunătoriu acelor oficii, incât vor sta in relațiuni immediate intre olaltă, și asupra insoțirilor oficiale a mărfurilor esportate pênĕ la stațiunea de insinuire din cea laltă parte, ce se va ordona conform necesității precum și asupra mĕsurilor particulari pentru comunicațiunea căilor ferate.

§. 12.

Fiecare din părțile contractante va opri sub amenințarea pedepselor insemnate in §§. 13 și 14, călcările amintite aci in contra legilor vamale ale celei lalte părți nu numai supușilor sei, ci și tuturor acelora, carii domiciliază trecĕtoriu pe teritoriul seu, seau se află acolo numai momentan. Amîndoue părțile contractante se obligă reciproc, de a priveghia in cuprinsul teritoriului seu pre supușii celei lalte părți, carii vor fi tras asupra lor prepus de contrebandă.

§. 13.

Contravențiunile la prohibițiunile de import, esport și transit ale celei lalte părți și fraudele de vămă și contribuțiune, adecă atari fapte și omisiuni illegale, prin cari acesteia i se detrage vama de import și esport, ce i se cuvine dupre lege, seau i s'ar subtrage in cas de nedescoperire, se vor pedepsi de fiecarea din

Digitized by Google

părțile contractante dupre aflarea sa de bine seau cu confiscarea obiectului contravențiunii, eventual depunerea prețului intreg, și pe lângă aceasta cu o amendă amĕsurată seau și cu aceleași pedepse in bani seau avere, cărora sunt supuse aceleași seau asemeni contravențiuni la propriile sale legi contribuțiunale.

In casul din urmă suma pedepsei, incât se indreptă legal dupre suma contribuțiunii strâmbătățite, să se mĕsure dupre tariful statului, al căruia lege vamală s'a calcat.

§. 14.

Pentru atari contravențiuni la legile vamale ale celei lalte părți, prin cari dupre probe nu s'a violat vr'o prohibițiune de import, esport seau transit, ori o vamă nu s'a putut seau n'au avut a se strâmbăți, să se amerințe pedepse de bani correspunsetoare pendinte de aflarea de bine a judecătoriului in margini determinate.

§. 15.

Nici una din părțile contractante nu este obligată in puterea astui cartel de vamă, de a amenința cu pedepsi de arest ori de lucru (afară de casurile, in carile dupre legile proprii, neputêndu-se incassa pedepsele de bani, culpabilul să se pedepsească cu arest seau lucru), precum și cu pedepse infamatoare, detragerea dreptului de esercițul unei industrii seau, ca asprire a pedepsei, cu publicarea condamnării urmate.

§. 16.

Din contra nu se va pute desființa seau restringe din dispositiunile penale, ce se vor emite dupre §§. 12—15, pedeapsa legală a altor contravențiuni, delicte și crime, ce vor occura la calcarea legilor celei lalte părți, precum: ofense, opositiune illegală, amenințeri ori violințe, falsificări, corrupțiuni seau stoarceri etc.

§. 17.

Contravențiunile la legile vamale ale celei lalte părți, cerêndu-se de vr'o autoritate competentă a acesteia, le va cerceta și pedepsi fiecare parte contractantă prin aceleași judecătorii și dupre aceleași forme, ca și contravențiunile la legile proprii,

1. dacă inculpatul seau este supus al statului, carele are să-l tragă la cercetare și pedeapsă, ori

2. dacă acela nu va fi fost domiciliat numai trecĕtoriu in teritoriul celui lalt stat pe timpul comiterii contravențiunii seau ar fi comis contravențiunea fiind intr'acest teritoriu, ci și dacă se va afla intr'același stat pe timpul când seau dupre ce a sosit propunerea, de a se face cercetare;

in casul insemnat sub 2 inse numai atunci, când inculpatul nu va fi supus al statului, al căruia legi formează obiectul contravențiunii.

§. 18.

La cercetările amintite in §. 17 să fie competente judecătoria, in al căreia ținut s'a comis contravențiunea, și judecătoria in al căreia ținut inculpatul domiciliază seau, ca strein, domiciliază trecĕtoriu, și anume numai atunci, când pentru aceeași contravențiune in contra aceluiași inculpat nu va fi cumva pendentă procedura la altă judecătorie ori nu se va fi terminat deja printr'o sentință finală.

Digitized by Google

§. 19.

La cercetările amintite in §. 17 aretările oficiale ale autorităților și funcțiunarilor celei lalte părți să aibă aceeași putere probătoare, ce se dă aretărilor oficiale ale autorităților și funcțiunarilor sei proprii in asemene casuri.

§. 20.

Spesele procesului penal indrumat conform §. 17 precum și ale esecutării pedepsei să se fixeze și impuie dupre aceleași principie, ce au valoare in procesul penal pentru asemeni contravențiuni la legile statului propriu.

De acoperirea lor interimală are să ingrijească statul, in carele se face cercetarea.

Acele spese ale procesului și esecutării pedepsei, carile ar ave a se purta in urmă de acel stat in casul, că procesul ar fi avut loc pentru contravențiuni la propriile legi vamale, să se disdăuneze de statul, al căruia autoritate a propus cercetarea, dacă nu s'ar pute incassa dela inculpatul seau acoperi prin amendele incurse.

§. 21.

Sumele de bani incurse dela inculpat, in urmarea unui proces penal indrumat in conformitate cu §. 17, seau pentru obiectele contravențiunii, ce s'au vêndut, să se intrebuințeze astfeliu, ca dintr'insele să se acopere mai întâiu spesele de proces restante, apoi vama detrasă celei lalte părți și in fine pedepsele.

Asupra cestor din urmă are să dispuie statul, in carele s'a purtat procesul.

§. 22.

Cercetarea indrumată in conformitate cu §. 17 să se sisteze immediat la propunerea autorității statului, ce o a dispus, dacă nu se va fi pronunciat incă o sentință finală definitivă.

§. 23.

Dreptul de a ierta seau modera pedepsele, la cari s'a condamnat inculpatul in urmarea procesului indrumat in conformitatea §. 17, seau la cari s'a supus de bună voie, compete acelui stat, naintea judecătoriei căruia va fi urmat condamnarea seau oferirea.

Inse mai nainte de ce se vor fi pronunciat asemeni iertări seau moderări de pedepse să se deie ocasiune autorității statului, al căruia legi s'au violat, de a se pronuncia despre aceasta.

§. 24.

In privința fiecărui proces penal, indrumat in celalalt teritoriu pentru contravențiuni la legile vamale al astui teritoriu seau in conformitate cu §. 17, judecătoriile fiecărei părți contractante să fie obligate, la cererea judecătoriei competente:

1. a interoga, la cerere, sub jurământ martori și esperți, ce petrec in județul lor, și in cas de recerință de a costringe pre cei dintâi a depune o mărturie, dacă nu cumva dupre legile țerii va fi permis a refusa aceasta, d. e. când mărturia lor s'ar referi la părtășia mărtorilor seau la atari imprejurări, cari nu stau in legătură de aproape cu inculparea;

2. a face inspecțiuni oficiale și a legalisa constatarea;

Digitized by Google

3. a intima citațiuni și sentința inculpaților, ce petrec in ținutul judecătoriei provocate, fără de a aparține de statul, de carele aparține judecătoria.

4. a aresta și estrada pre contravenitorii și bunurile lor mobile aflate in ținutul judecătoriei provocate, dacă nu cumva acei contravenitori vor fi supuși ai statului judecătoriei provocate seau ai altui stat, carele este obligat prin tractate, de a cerceta și pedepsi correspunsetoriu contravențiunea respectivă.

§. 25.

Sub „legi vamale“ se înțeleg intr'acest cartel și prohibițiunile importului, esportului și transitului, eară sub „judecătorî“ se înțeleg autoritățile aședate in fiecarele dintr'amîndoue teritoriile spre a cerceta și pedepsi contravențiunile la propriile legi de astfeliu.

§. 26.

Prin dispositiunile presente nu se desființează seau modifică concesiunile ulteriori intre statele contractante spre scopul primirii contrebandei.

Si așa Noi dupre esaminarea tuturor dispositiunilor astui tractat și a anexelor sale l'am aflat de bun și l'am aprobat și promitem cu cuvêntul Nostru impĕrătesc și regesc pentru Noi și urmașii Nostri, de a-l observa și a dispune ca să observeze dupre tot cuprinsul seu.

Spre adeverirea acestora am subsemnat Noi documentul present cu mâna Noastră proprie și am ordonat, ca să se provada cu sigilul Nostru impĕrătesc și regesc.

Astfeliu s'a făcut la Viena in ḑiua a douedecea a lunii lui Iuniu in anul mântuirii una miie opt sute optḑeci și unul eară al imperiului Nostru in anul al treiḑeci și treilea.

Francisc Josif.

Baron de **Haymerle.**

La prea naltul mandat al Maiestății Sale imp. și reg. Apostolice:

Anton Conte **Wolkenstein-Trostburg,**
șef de secțiune i. r.

Digitized by Google

Protocol final.

La subsemnarea tractatului de comerciu dintre imperiul Austro-Ungariei și imperiul Germaniei, urmată astădi, plenipotențiarii amînduror părților au depus in presentul protocul următoarele observațiuni, declarațiuni și stipulațiuni:

La Art. 1 al tractatului.

1. Reservarea făcută in Art. 1 sub *b)* se estinde și la acele mĕsuri de precauțiune, ce se iau spre scutul agriculturii in contra introducerii și lățirii insectelor stricăcioase (precum filoxera și cărăbușul de colorado).

2. Părțile contractante își vor comunica toate restricțiunile de comunicațiune emise din respectele poliției sanitari.

3. Intru cât s'a putut incuviința pênĕ acuma unor economi singuriii din districtele germane confine cu Austro-Ungaria, ca să importe din Austro-Ungaria pentru trebuințele proprii ale economiei lor pe fiecare an pênĕ la șese vite de lucru și de prăsilă, se redică numerul acesta la 12 capete pe anul de călindariu.

Timpul de confinire pentru vitele importate in districtele germane confine in comerciul din Austro-Ungaria de frontieră amintit mai sus nu va trece in regulă peste 45 dile.

Intru cât ar areta trebuințele locale că ar fi de dorit o lățire a districtelor, carile s'au fixat pênĕ acuma din partea germână pentru comerciul acesta de frontieră, se vor purta pentru atari trebuințe considerațiunile cuvenite.

La Art. 3 al tractatului.

Amîndoue părțile contractante vor ingriji, ca legislațiunea internă să urmeze astfeliu desvoltării tecnice a industriei supuse unei contribuțiuni interne, incât disdăunarea contribuțiunii să nu intreacă contribuțiunea respunsă in faptă.

La Art. 5 al tractatului.

Cu privire la acele mărfuri, carile se vor aduce din teritoriul unei părți contractante in teritoriul celei lalte părți la tĕrguri seau bĕlciuri seau se vor spedi intr'acolo pentru vêndare incertă, afară de tĕrguri seau bĕlciuri și pêne intr'un restimp fixat de mai nainte se vor readuce nevêndute, apoi cu privire la mustre, ce se vor introduce de voiajori comerciali, remân in vigoare prescriptele, ce se aplică in present intr'amîndoue teritoriile contractante.

Cu privire la vitele aduse la tĕrguri in teritoriul celei lalte părți contractante și de acolo rentoarse nevêndute, va ave loc o spedire facilitată de amîndoue părțile.

Pentru fixarea identității se va privi in regulă de ajuns, dacă se vor desemna vitele dupre soiu, capete și coloare și se vor areta oarecari semne destinctive.

La Art. 6 al tractatului.

Cu privire la favorurile vamali, la carile este vorba de conceputele district de frontieră seau locuitoriu lîngă frontieră, se recunosc ca atari districtele de

Digitized by Google

frontieră, carile esistă in present in amîndoue statele. In cas de modificări in estinderea districtelor de frontieră au valoare favorurile aceste vamali pentru o zonă de frontieră de o depărtare de 10 kilometri de la frontieră. Autoritățile directive ale distanțelor confiniari respective sunt inse indreptățite, a incuviința excepțiuni pe lîngă aprobațiunea autorității directive a celeilalte părți contractante și peste districtele acele după trebuințele locale.

La Art. 5, 6 și 7 al tractatului.

Facilitările de comunicațiune stipulate in Art. 5, 6 și 7 se vor apleca pe lîngă controla fixată in convențiunea dintre Austria, Bavaria, Würtemberg și Baden din 20 Februariu 1854 și la comunicațiunea de pe lacul de Constanța.

Se reservează revisiunea convențiunii amintite cu privire la atari dispositiuni ale ei, carile recer o modificațiune in urmarea referințelor schimbate in faptă.

La Art. 7 al tractatului.

1. Facilitarea aretată in Art. 7 este condițională de următoarele imprejurări:

a) Mărfurile trebuie să fi anunciate la oficiul de intrare pentru spedirea ulterioare (nu pentru spedirea finală) pe lîngă un bilet comitiv și să fie insoțite de un bilet oficial, din care resultă, cumcă și in care feliu s'au pus ele sub inchidere oficială in locul de spediținne.

b) Această inchidere trebuie să se afle la esaminare neviolată și asecurătoare.

c) Declarațiunea trebuie să se facă regulamentariu și anume astfeliu, ca din causa anuncierii defectuoase să nu se receară revisiunea specială, și nici să vină in prepus o contravențiune intențiunată.

Dacă fără de a descarca marfa s'ar pute câsciga o convingere deplină, cumcă inchiderea pusă in teritoriul celei lalte părți este neviolată și asecurătoare, atunci se poate intrelasa și descarcarea și cumpenirea mărfii.

2. Intru cât s'ar areta trebuința in unele localități in Germania, să se permită la cerere specială și conductorilor de mărfuri de a folosi magasinele publice. Atare favorire se accordează și din partea Austro-Ungariei.

La Art. 8 al tractatului.

1. Compunerile esistente de oficii vamale de frontieră opuse se susțin și mai departe. Fiecare din statele contractante va ave inse facultatea, a retrage atare compunere dupre o revocare premergĕtoare de șese luni.

Compunerile noue se reservează intelegerii dintre Austria și statele germâne interesate.

2. Mai departe se va lua considerare la consunarea posibilă a atribuțiunilor de spedire a oficiilor vamale de frontieră opuse.

O estindere excepțiunală a competinței unor oficii se reservează unei intelegeri particulari intre guvernele interesate.

3. Relativ la positiunea și atribuțiunile oficiale ale oficiilor vamale de frontieră transpuse in teritoriul celei lalte părți s'au stipulat următoarele principie:

a) un oficiu vamal strămutat pe celalalt teritoriu, carele a fost așeḑat mai nainte in teritoriul statului, de carele aparține, conservează numele stațiunii de mai nainte, la care inse se va adaoge stațiunea cea nouă. Oficiile inființate de nou pe teritoriul celei lalte părți capĕtă numele stațiunei lor.

Digitized by Google

b) Cumpenele se vor colori cu colorile de țeară a teritoriului, pe carele se află; discul oficial se va provede cu colorile și steama țerii, de carea aparține oficiul.

c) Mânținerea ordinei in oficiu cade in competința șefului oficiului teritorial.

d) Guvernul statului teritorial are să ingrijească, ca funcțiunarii strămutați pe teritoriul seu să nu se stingherească la implinirea afacerilor oficiale vamale, și anume ca să fie asecurate hârtiile lor de serviciu și banii.

e) Funcțiunarii și impiegații de vamă și contribuțiune ai amînduror părților, carii din oarecare causă provĕdută prin tractat s'ar duce in uniformă prescrisă in celalalt stat, să fie acolo, intocma ca și funcțiunarii și impiegații proprii, scutiți de cuvenințele de drumuri, poduri și trecĕtori, ce se redică pe comptul statului. Din contra scutirea dela asemeni contribuțiuni de comunicațiune, ce se incassează de societăți, corporațiuni, comune seau singurite persoane private, o vor pute pretinde numai intr'atât, incât este justificată prin tariful esistent.

f) Se recunoasce apriat, cumcă prin compunerea oficiilor vamale opuse se intenționează o contimpuraneitate posibilă a actelor oficiale ale amînduror părților, nici decum inse o comunitate de spedire regulare; cumcă drept aceea, afară de a lua in considerare casurile de o imbulzeală străordinare a comunicațiunii și instrucțiunile ce se vor emite spre acest scop de administrațiunile vamale ale amînduror părților in conțelegere comună, fiecare din ambele oficii va implini numai funcțiunile ce-i sunt impuse de stat ca oficiu de intrare și de eșire, și nu va participa la funcțiunile de același feliu a celui lalt oficiu.

g) Se susțin in vigoare stipulațiunile esistente in present:

despre regularea relațiunilor funcțiunarilor și impiegaților oficiilor vamale transpuse pe teritoriul statului vecin,

despre purtarea funcțiunarilor și impiegaților a veghielor pentru scutul vămii amînduror părților in raportul lor cu funcțiunarii și impiegații institutelor de veghie a statului vecin,

despre colocarea oficiilor unui stat, transpuse pe teritoriul celui lalt stat, precum și despre chiria ce are a se computa pentru aceasta,

despre spesele curățirii și incălțirii oficiilor compuse,

despre inființarea, intreținerea, luminarea, inchiderea și deschiderea cumpenelor la oficiile compuse,

despre drepturile și obligațiunile funcțiunarilor oficiilor transpuse pe teritoriul statului vecin, cărora li s'a incuviințat locuințe in edificiul statului din urmă,

despre spedirile vamale in țile de dumineci și serbători, in fine

despre scutirea vamală reciprocă pentru uniforme și armaturi gata.

Serviciul trecerii frontierilor se va mânține de fiecare parte contractantă dupre prescriptele, ce esistă intr'această privință in teritoriul seu și cu considerarea stipulațiunilor speciale.

La Art. 10 al tractatului și la cartelul vamal.

1. La §. 4 al cartelului vamal.

De funcțiunarii superiori de vamă și de contribuțiune, carii sunt autorisați a lua informațiuni la oficiile de incassare a teritoriului vamal opus de pe registre

Digitized by Google

și secțiuni de registre, ce arată mișcarea mărfurilor din și câtră dînsele și la frontiera sa, precum și de pe alegate spre a-și face notițe dintr'insele, aparțin afară de funcțiunarii superiori in Austro-Ungaria: funcțiunarii superiori ai oficiilor de vamă principale, comisarii superiori ai veghiei de finance și comisarii, in Germania: membrii oficiilor principale și controlorii superiori.

2. La §. 5 al cartelului vamal.

Se recunoasce ca pus afară de indoială, ca priveghietorii de frontieră (veghia financiare) să se sprijinească reciproc pentru impiedecarea și descoperirea contrebandei, și să-și comunice immediat unii altora observațiunile lor respective. Cu toate aceste inse înțelegerea a fost astfeliu, că conferințele necesari pentru înțelegerea conlucrării correspunsetoare, ce ar ave să urmeze din timp in timp și la ocasiuni speciale, să se faca mai ales numai intre funcțiunarii superiori de vamă de contribuțiune ai amînduror părților.

3. La §. 6 al cartelului vamal.

Se recunoasce, că funcțiunarii de vamă și contribuțiune ai ambelor părți, dacă la urmărirea unui contrebandieriu seau a obiectelor ori urmelor unei contravențiuni la legile vamale ale unei părți contractante ar trece in teritoriul celei lalte părți, au să se restringă la aceea, de a propune primarilor și autorităților de acolo mĕsurile recerute pentru aflarea stării lucrului și a făptuitoriului precum și pentru asecurarea probei, assumarea tuturor medloacelor de probare relative la strâmbătățirea vămii urmată seau intentată, precum și dupre imprejurări sechestrarea provisorie a mărfurilor și arestarea făptuitorilor. De altă parte inse *funcțiunarii* acestia pe teritoriul străin nici nu vor aresta persoana făptuitoriului și confisca obiectele contravențiunii și nici nu vor face intrebuințare de armele lor. De s'ar intêmpla inse ca funcțiunarii la urmărire să fie constrinși prin atacuri in contra persoanei lor, de a face intrebuințare de armele lor pe teritoriul străin spre apĕrare proprie, atunci in fiecare cas particular vor decide autoritățile țerii, in care s'a têmplat casul acesta, dupre legile ce se află aci in vigoare, dacă intrebuințarea aceasta in genere, seau in estinderea urmată, a fost necesare pentru apĕrarea atacurilor faptice.

4. La §§. 6 și 11 al cartelului vamal.

Dacă funcțiunarii de vamă și contribuțiune ai amînduror părților ar trece in teritoriul celei lalte părți spre scopurile aretate in §§. 6 și 11 ai cartelului vamal, pot ei să fie inarmați intocma dupre cum se cere aceasta la implinirea serviciului lor in țeara proprie.

5. La §. 8 al cartelului vamal.

A fost înțelegere cumcă, pênĕ când se află depuse mărfuri străine nevămuite in teritoriul confiniar numai in locuri, unde se află oficii vamale, și acolo numai in deposite seau totuși sub o controlă, ce asecurează de ajuns in contra unei folosiri abusive, ajunge pentru esecutarea stipulațiunilor cuprinse in §. 8, dacă autoritățile vamale ale amînduror părților se vor insărcina, da a controla in modul permis de lege depositele de feliul amintit precum și provisiunile mărfurilor străine vămuite și a celor indigene in ținutul de frontieră pe lîngă considerarea correspunsetoare și a intereselor vamale ale celei lalte părți.

Digitized by Google

6. La §. 9 al cartelului vamal.

Pentru esecutarea stipulațiunii cuprinse in §. 9 sub lit. *a)* se vor desemna oficiilor amînduror părților anume obiectele, carile in teritoriul vamal opus sunt oprite la import și transit seau pentru carile se recere o incuviințare particulare.

7. La §. 10 al cartelului vamal.

Dupre §. 10 al cartelului vamal să se accordeze abia atunci scoaterea garanței pentru reesportul mărfurilor nevămuite, precum și ertările ori restițiunile de vamă cuvenitoare pentru esporturi, când se va justifica printr'o adeverință liberată de oficiul de intrare, cumcă marfa esportată din teritoriul Germaniei la Austro-Ungaria ori vice versa s'a anunciat in Austro-Ungaria, respective in teritoriul vamal al Germaniei.

Relativ la esecutarea astor dispositiuni s'a convenit, ca să remână in vigoare procedura actuală conform dispositiunilor următoare:

a) La mișcarea comună a mesageriilor, unde oficiile vamale de frontieră alc amînduror părților ingrijesc spediținea vamală a importului, respective a esportului mărfurilor, se va face asemnarea acelora spre scopul adeveririi anuncierii pe hârtiile de spediținne, ce insoțesc mărfurile de oficiul de vamă confiniar al statului de eșire cătră oficiul de vamă confiniar al statului de intrare. Cest din urmă dă adeverința anuncierii pe lîngă intipărirea sigilului oficial și semnătura oficială cu cuvintele:

„Anunciat și inscris sub No. . . . . al . . . . . registrului.“

b) La mișcarea mesageriilor cu calea ferată procedura va fi aceeași, chiar și dacă spediținea eșirii se va face la un oficiu din intru și spediținea de intrare la un oficiu de vamă confiniar, ori spediținea eșirii la un oficiu de vamă confiniar și spediținea intrării la un oficiu in intru, ori spediținea eșirii și intrării de amîndoue părțile la un oficiu in intru.

Ca inse in casul, in carele spediținea intrării se face la un oficiu in intru, să scie cest din urmă, care din bunurile, ce i s'au asemnat in procedura de avisare, au trecut in comunicațiunea legată, oficiul de vamă confiniar statului de intrare insemnează pe basa hârtiilor de spediținne, ce i s'au comunicat de oficiul de vamă confiniar al statului de eșire lîngă respectiva posițiune a listei de incarcat, care oficiu al statului de eșire a făcut spediținea eșirii, precum și in care registru și sub care numer al lui s'a inscris marfa. Drept aceea spre esemplu la o marfă destinată la Viena, ce a venit cu bilet comitiv din Breslau, și acolo s'a spedit spre eșire peste Oderberg, oficiul de vamă confiniar austrian din Oderberg, carele spedesce mărfurile in procedura de avisare la Viena, ar ave să insemneze pe basa biletului comitiv, ce-i s'a comunicat de oficiul de vamă confiniar prusian in lista de incarcare lîngă posițiunea respectivă:

„in comunicațiune legată dela Breslau, bilet comitiv, registrul primirilor No. . . . “

Pentru ca inse și oficiul de spedire la eșire să afle immediat la primirea hârtiilor de spediținne confirmate pentru anunciare de cătră oficiul confiniar al statului de intrare, care oficiu al statului de intrare face spediținea de intrare dupre legile vamale, dă oficiul vamal confiniar al statului de intrare confirmarea anuncierii asupra mărfurilor spedite in procedura de avisare la un oficiu in intru in modul următoriu:

Digitized by Google

„Prin lista de incarcare No. . . . . anunciat și cu biletul de avisare No. . . . . spedit la . . . . . “.

La oficii vamale compuse, carile au să spedească o comunicațiune considerabilă a căilor ferate, să ajungă inse, ca oficiile de intrare să confirmeze primirea mărfurilor nevămuite prin intipărirea timbrului oficial in hârtiile de spediție ale celei lalte părți.

c) La comunicațiunea postală, transpoarte-se bunurile cu căruțele comune de poștă seau cu calea ferată, oficiul vamal confiniar al statului de eșire ingrijesce spediționea de eșire a mărfurilor ce trec in comunicațiunea legată. Inchiderea de esaminat remâne la singuritele piese postale, și oficiul de eșire confiniar confirmă aceasta pe declarațiunea mărfurilor destinată pentru oficiul de intrare confiniar pe lângă intipărirea sigilului oficial cu cuvintele:

„inchiderea { de plumb / de ceară } dela N. N. lasată“,

astfeliu că toate piesele de poștă, ce intră in comunicațiunea legată a statului de eșire, sosesc la oficiul de intrare confiniar cu inchiderea oficială și cu declarațiunea de intrare confirmată oficial și, dacă acolo n'ar urma spedirea de intrare conform legilor vamale, să se asemneze cu aceasta la oficiul din intru chiemat spre aceasta. Hârtiile de spedire vamale ale oficiului de eșire confiniar le trimite acesta de asemene la oficiul de intrare confiniar, carele spre justificarea anuncierii de intrare le timbrează și apoi le remite immediat.

Remâne inteles, că la oficii de vamă compuse de pe căile ferate și anume acolo, unde posta trece direct intr'același vagon de poștă fără de a descarca piesele de poștă, și ceste din urmă sosesc, respective se spedesc mai departe parte sub inchidere singurită parte sub inchiderea spaciului, se poate intrelasa confirmarea inchiderii din partea oficiului de eșire pe declarațiunile de mărfuri destinate pentru oficiul de intrare confiniar și ajunge, ca oficiul de eșire immediat dupre sosirea postei să intimeze hârtiile de spediție vamală oficiului de intrare spre informațiune și timbrare.

8. La §. 11 al cartelului vamal.

Intelegerea asupra punctelor amintite in §. 11 se reservează pertractării dintre Austria și statele germane confiniari.

Spedirea vamală a transpoartelor de vite, ce comunică peste frontierele amînduror părților pe căile ferate, să se accelereze și faciliteze dupre putință. Aceea să se facă in urmarea anuncierii premergĕtori și a propunerii respective a administrațiunilor căilor ferate, esistând altcum presumțiunile cele lalte, și in timp de noapte, dacă aceasta s'ar pute combina cu implinirea de tot acurată a serviciului,

9. La §. 13 al cartelului vamal.

Conform §. 13 al cartelului vamal contravențiunile la prohibițiunile importului, esportului și transitului ale celei lalte părți să se amenințe cel puțin cu aceleași pedepse, cărora sunt supuse aceleași seau asemene contravențiuni la propriile legi de contribuțiune.

Remâne inteles, cumca intr'acele state, in carile contravențiunile la prohibițiunile importului, esportului și transitului, emise din respecte politiali, nu se vor privi ca contravențiuni la legile de contribuțiune, nu se vor pute apleca nici pedepsele amenințate pentru scutul cestor din urmă, și acele ale respectivei legi

Digitized by Google

penale, reservând urmărirea dupre legile penale financiari, dacă s'ar fi comis totodată și vr'o contravențiune financiare.

10. La §. 14 al cartelului vamal.

Propunerile la indrumarea cercetării se pot face in Austro-Ungaria de către direcțiunile financiari districtuale, respective direcțiunile financiari și de către inspectorii de finance (inspectori de frontieră), eară in Germania de către oficiile principale.

Autoritățile amînduror părților au să facă asemene propuneri una alteia spre a dispune cele ulteriori.

11. La §. 21 al cartelului vamal.

Afară de pedeapsă să se incasseze dela contravenitoriu și vama strâmbătățită dimpreună cu cuvinințele de licență.

12. La §. 22 al cartelului vamal.

Dispositiunile din alin. 3 a §. 20 pentru purtarea speselor se vor apleca și in casul prevĕdut aci al sistării cercetării.

La Art. 11 al tractatului.

Remâne ințeles, că dela dispositiunile tractatului present remâne eschis esercițul pescuitului național.

Parificarea invoită a năilor comerciale marine și a incărcăturii lor in porturile marine ale amînduror părților nu se estinde:

a) la premii, ce se conferesc seau s'ar conferi pentru năi comerciale marine nou construite, dacă nu constau in scutirea cuvenințelor de port și de vamă seau in moderarea atăror cuvenințe;

b) la privilegiile pentru așa numitele Yachtcluburi, ce aparțin altor state.

La Art. 16 și 18 ai tractatului.

1. Dispositiunile cuprinse in Art. 16 și 18 se estind și la casul, in carele se recere o străcarcare prin diferința lățimii șinelor. Deși nu s'au putut estinde ele la alte străcărcări de transporturi de căi ferate, totuși se recunoasce, cumcă acolo, unde prin depărtările prea mari ale locurilor de incarcat și descarcat va fi de lipsă o străcarcare, să nu se eschidă estinderea acelei favoriri la casurile, in carile are loc o străcarcare priveghiată correspunsetoriu.

2. Dacă s'ar transporta pe căile ferate prin teritoriul unei părți contractante spediținni postale din seau in teritoriul celei lalte părți, atunci, urmând transportul lor in incăperi, ce se pot incuia correspunsetoriu, și fiind evident numerul, cuprinsul și pondul brut al pieselor postale din hârtiile postale, ce stau la dispositiunea autorității vamale, să fie ele scutite de declarațiune și revisiune atât in intru cât și la frontieră precum și de inchiderea vamală a singuritelor piese postale chiar și in casul, când spre scopul trecerii s'ar străcarca ele de pe o cale ferată pe alta.

Aretarea cuprinsului pieselor postale se poate intrelasa la obiectele transportate cu posta transmarină.

3. Remâne ințeles, că prin scutirea bunurilor și a spediținnilor postale ce transitează pe căile ferate dela revisiunea vamală, care s'a invoit in alin. a doua a Art. 18 precum și prin cea premergĕtoare sub 2, să nu fie eschisă esecutarea

Digitized by Google

atărei revisiuni, când vr'o aretare seau presupunere fundată ar indegeta vr'o contravenţiune vamală intenţiunată.

4. Spediţiunea vamală a comunicaţiunii reciproce pe căile ferate să urmeze, ca şi mai nainte, conform dispoşiţiuuilor din alegatul C al protocolului esecutoriu la tractatul din 11 Aprile 1865. La aceasta să remâie şi mai departe in vigoare facilităríle in comunicaţiunea căilor ferate, ce esistă intre Austro-Ungaria şi respectivele state germâne, dacă s'ar estinde mai departe decum dispoşiţiunile amintite. De asemene să remăie şi mai departe in vigoare prescriptele despre aplecarea inchiderii la năi, stipulate in alegatul D (protocolul esecutoriu 1855).

La Art. 19 al tractatului.

1. Cât privesce comunicaţiunea de bâlciuri şi tĕrguri, s'au inţeles amîndoue părţile asupra formei legitimaţiunii de produs de cătră supuşii celei lalte părţi, carii vor să participe la favorirea cuprinsă in Art. 19, conform cuprinsului alegatului C. La liberarea astor legitimaţiuni să fie autorisate autorităţile numite mai la vale sub 2.

2. Acei industriari, carii voiesc să cumpere mărfuri seau să căute comande pentru mărfurile lor in teritoriul celei lalte părţi contractante, să se admită la aceasta, remâind scutiţi de contribuţiuni, pe basa cărţilor de legitimaţiune industriari, ce vor fi liberate de cătră autorităţile patriei lor.

Aceste cărţi să se libereze dupre modelul anexat sub D.

Liberarea aceasta să se efectuiască de autorităţile, cărora conform convenţiunilor esistente in present s'a incredinţat liberarea pasapoartelor. Fiecărei părţi contractante i se reservează dreptul, de a redica, dupre aflarea sa de bine, o cuvenińţă moderată pentru liberare.

Spre a evita schimbări şi falsificări, cărţile aceste, confecţiunate uniform pentru Germania şi Austro-Ungaria, să se deosebească in formă şi coloare de cărţile de pasaport, in fiecare an să aibă o coloare diferită şi să fie confecţiunate intr'un format, carele să permită purtarea sa comodă in busunariu.

Industriarii (voiajorii comerciali) provĕduţi cu un bilet de legitimaţiune industriariu pot purta cu sine numai mustre dară nu şi mărfuri. Ei nu pot nici incheia nici medloci afaceri pentru alţi industriari decât cei ce sunt numiţi in bilet. Asemene pot numai ei exclusiv cauta comande in călĕtorii şi a face cumpĕrături. Afară de aceasta au să observeze prescriptele valabile in fiecare stat.

Pênĕ la finea anului 1881 să se aplece şi să aibă valoare biletele de legitimaţiune industriari in forma ce a fost stabilită; pênĕ atunci să indreptăţiască biletele, ca şi pênĕ acum, pre voiajori de a duce cu sine mărfurile cumpĕrate la locul de destinaţiune. Dela 1. Ianuariu 1882 inainte inceată inse indreptăţirea, de a lua cu sine mărfuri cumpĕrate.

La Art. 20 al tractatului.

Desemnul mărfurilor seau a impachetării acelora, al marcelor de fabrică şi de comerciu precum şi a mustrelor şi a modelelor, al cărora scut supuşii Germaniei vor al câsciga in Austro-Ungaria, trebuie să se depuie atât la camera comercială din Viena, cât şi la cea din Budapesta.

De oare ce in teritoriul imperiului Germaniei conform legilor esistente acolo asupra fiecărei conferiri de patente trebuie să se facă o publicaţiune oficială, drept aceea se fixează, cumcă, dacă un supus al imperiului Germaniei capĕtă şi in Austro-Ungaria un privilegiu asupra unui obiect patentat in Germania, publica-

Digitized by Google

țiunea respectivei descrieri și a desemnului patentului, ce a urmat in Germania in mod legal prin foi, să nu fie un moment de nulitate legal in contra esistinței legale a unui privilegiu a analog al Austro-Ungariei, dacă petițiunea, corespunsetoare cerințelor, legii, pentru conferirea aceluia s'ar fi introdus la autoritatea competentă in restimpul de trei luni, numerate din ḑiua publicațiunii de mai sus, și care ḑi se va areta in esemplariile imprimate ale prescriptelor de patente ale Germaniei.

La Art. 21 și 22 ai tractatului.

Sub consuli se înțeleg toți cei insărcinați cu afaceri consulari. Fiecare parte contractantă, a căreia supuși consulul celei lalte părți, conform Art. 22, ii scutesce și protege, este obligat, de a restitui spesele resultătoare de aci dupre aceleași principie, după cum ar ave a urma aceasta de către partea, carea a numit consulul, in privința supușilor proprii.

La Art. 23 al tractatului.

Remâne înțeles, că sub oficiile de vamă, către carile părțile contractante și-au conces reciproc dreptul de a trimite la ele funcțiunari pentru scopurile amintite in alin. 1 a Art. 23, nu se înțeleg autoritățile vamale directive (in Austro-Ungaria: direcțiunile financiari provinciale și direcțiunile financiari, in Germania: direcțiunile de vamă), ci cumcă sub acele se înțeleg numai autoritățile districtuale (in Austro-Ungaria: direcțiunile financiari districtuale, inspectorii de finance, in Germania oficiile principale dimpreună cu autoritățile vamale locale, ce li sunt subordinate).

De asemene a remas înțeles, cumcă, deși se lasă in seama fiecărui guvern de a alege oficiile vamale, către cari voiesce să trimită funcțiunari pentru scopurile aretate in tractat, totuși se recere, ca guvernului respectiv să i-se notifice mai nainte persoana funcțiunariului, ce-l va trimite, și oficiile vamale, către cari voiesce al trimite.

La Art. 26 al tractatului.

Plenipotențiarii au convenit, ca presentul protocol să se presenteze de o dată cu tractatul naltelor părți contractante, si ca in casul ratificării cestui din urmă și declarațiunile și stipulațiunile celui dintâiu să se privească de aprobate fără de vr'o ratificațiune formală.

Dupre aceste s'a dresat protocolul present in doue parii.

Berlin, 23 Maiu 1881.

(L. S.) **Conte A. Wolkenstein.** (L. S.) **Carol Enric de Böttticher.**

Digitized by Google

Alegatul C.

Formulariu.

D-lui N. N., carele voiesce să cerceteze cu fabricatele (productele) sale pieţele şi bâlciurile (din Austro-Ungaria, imperiul Germaniei), se testează printr'aceasta spre scopul legitimaţiunii sale naintea autorităţilor respective, cumcă domiciliază in N. şi are să respundă impositul şi contribuţiunea legală correspunsetoare profesiunii sale.

Testimoniul present are valoare pentru restimpul de . . . luni.

(Locul, datul, semnătura şi timbrul autorităţii liberatoare.)

Descrierea persoanei şi semnătura industriariului.

Digitized by Google

Alegatul D.

Formulariu.

Bilet de legitimațiune industriariu

pentru

voiajori comerciali.

Pe anul 18 No. biletului . . .

Steama

Are valoare in Austro-Ungaria, in Germania și Luxemburg.

Posesor:

(Numele de botez și de familie)

(Numele locului) . . . . . 18 . .

LS (Autoritatea)

Semnătura.

Prin aceasta se adeverește, ca posessorul biletului present
{posede (feliul fabricei seau industriei) in . . . . . sub firma . . . . . .
{este ca voiajor comercial in serviciul firmei . . . . . in . . . . . , carea
posede aci (numirea fabricei ori industriei.

Fiind că posessorul biletului voesce să caute comande și să facă cumpĕrături de mărfuri pe contul firmei acesteia și pe lângă aceasta a $\frac{\text{următoarei}}{\text{următoarelor}}$ firme . . . . . (feliul fabricei seau industriei) in . . . . . se adeverește mai departe, că pentru esercițiul industriei $\frac{\text{numitei}}{\text{numitelor}}$ firme in țara aceasta au să se solvească cuvenințele legale esistente.

Descrierea persoanei posessorului.

Etatea: . . . . . statura: . . . . . pĕrul: . . . . . .
Semne caracteristice: . . . . . .

Semnătura:

Adnotațiune. In formulariu, carele va trebui să aibă spațiu correspunsetoriu, se va induce din șirele duple șirul de sus seau cel de jos, după cum vor pretinde imprejurările casului singurit.

Avis.

Posessorul biletului present este esclusiv indreptățit in călĕtorie a căuta comande și a face cumpĕrături de mărfuri esclusiv pe contul mai sus $\frac{\text{numitei}}{\text{numitelor}}$ firme. El poate purta cu sine numai mustre de mărfuri, nici decum inse mărfuri. Afară de aceasta are să observe prescriptele valabile in fiecare stat.

Presentul tractat de comerciu dimpreună cu protocolul final și alegatele se publică printr'aceasta dupre ce au consimțit amîndoue camerile ale senatului

Viena, 29 Iuniu 1881.

Taaffe. **Dunajewski.** **Pino.**

Digitized by Google

65.

Legea din 16 Iuniu 1881,

prin carea se imputernicesce guvernul, a susține in vigoare dispositiunile in present valabile despre comunicațiunea de perfecționare cu teritoriul vamal al Germaniei pênĕ cel mult la 31 Decembre 1881.

Cu consimțirea amînduror camerilor ale senatului imperial aflu de bine a ordina cele ce urmează:

§. 1.

Guvernul se imputernicesce a susține in vigoare dispositiunile in present valabile despre comunicațiunea de perfecționare cu teritoriul vamal Germaniei pênĕ cel mult la 31 Decembre 1881.

§. 2.

Cu esecutarea legii presente, carea intră in vigoare cu ḑiua publicațiunii ei, se insărcinează ministrul Meu intreg.

Schönbrunn, 16 Iuniu 1881.

Francisc Josif.

Taaffe. Ziemiałkowski. Falkenhayn.
Pražák. Conrad. Welsersheimb.
Dunajewski. Pino.

66.

Ordinațiunea ministeriului intreg din 28 Iuniu 1881,

in puterea căreia se susțin pe basa legii din 16 Iuniu 1881, No. 65 al f. l. i. și in contelegere cu guvernul țerilor coroanei unguresci dispositiunile in present valabile despre comunicațiunea de perfecțiunare cu teritoriul vamal al Germaniei pênĕ cel mult la 31 Decembre 1881 inclusiv.

§. 1.

Dispositiunile in present valabile despre comunicațiunea de perfecționare cu teritoriul vamal al Germaniei se vor apleca și pe viitoriu la mărfuri, carile pênĕ la 31 Decembre 1881 inclusive se vor esporta spre prelucrare și in terminul prescris se vor reimporta.

§. 2.

Pentru esecutarea principiului acestuia ministeriile de finance și de comerciu vor emite din nou dispositiunile respective.

Viena, 28 Iuniu 1881.

Taaffe. Ziemiałkowski. Falkenhayn.
Pražák. Conrad. Welsersheimb.
Dunajewski. Pino.

Digitized by Google

67.

Ordinațiunea ministeriului de financ și celui de comerciu din 28 Iuniu 1881,

prin carea pe basa legii din 16 Iuniu 1881 și in conțelegere cu guvernul țerilor coroanei ungaresci se renoesc dispositiunile existente despre comunicațiunea de perfecționare cu teritoriul vamal german pênê in 31 Decembre 1881 inclusive.

§. 1.

Țeseturile produse in țeară, carile se exportează pênê in 31 Decembre 1881 inclusive spre scopul imprimării, coloririi seau albirii și se reimportează imprimate, colorite seau albite in decursul terminului prescris, sunt la reimportare de vămuit după greutatea lor in stare perfecționată, și anume:

a) țeseturi imprimate seau colorite cu . . . . 14 fl. in aur pentru 100 kilo;
b) țeseturi albite cu . . . . . 4 „ „ „ „ 100 „

§. 2.

Intru cât se face esportarea spre perfecționare pênê in 31 Decembre 1881 inclusive eară reimportarea in terminul prescris sunt scutite de cuvenințele de import la reimportara și pe viitoriu:

a) țeseturile produse in țeară, carile se exportează pentru alte prelucrări decum cele amintite in §. 1, și se reimportează prelucrate;
b) torturi produse in țeară, carile se exportează spre spălare, albire, colorire, imprimare, brodat și țesut, și se reimportează după prelucrarea finită; de asemene și torturi neresucite (inclusive cu accessoriile necesari) spre fabricarea de dantele și de mărfuri de pasmantieri;
c) obiectele de tot feliul esportate spre scopul reparării și importate earăși;
d) alte mărfuri și obiecte produse in țeară, carile se esportează spre a fi prelucrate in districtul confiniariu, și fără a-și fi schimbat calitatea lor esențială și numirea usitată in comerciu, earăși se importează.

Nu se admite, de a introduce in comunicațiunea de perfecționare torturi pentru țesutul și totodată pentru coloritul și imprimatul țeseturii produse dintr'insa, de asemene și filtru.

§. 3.

Favorirea vamală la reimportare este legată de condițiunile ca: Condițiunile favoririi vamali.

a) identitatea mărfurilor și obiectelor esportate și reimportate să fie pusă peste toată indoiala;
b) la esportare să se probeze originea in țeară a mărfii de prelucrat;
c) să se fi conferit din partea autorității vamali competente incuviințarea la comunicațiunea favorită in privința vămii.

Se excipiază dela âmbele condițiuni din urmă obiectele esportate spre reparatură și importate earăși, apoi meseriașii și lucrătorii domiciliați in districtul frontierii, carii duc cu sine materialul lor comun de prelucrare (chiar și tortul), precum și uneltele lor de lucru peste frontieră la domiciliile lor spre prelucrarea casnică, și apoi după prelucrare le duc inapoi, dacă se legitimează ei pe deplin seau sunt cunoscuți in loc și dupre cantitățile materialului de prelucrare precum

Digitized by Google

și dupre referințele industriali cunoscute este peste toată indoiala, cumcă in casurile din cestiune este vorba numai de o prelucrare prin meseriași seau de o prelucrare casnică și nici decum de o producțiune prin fabrici.

Acolo unde este usul, ca agenții (factorii) să provadă pre lucrători cu lucru și să ingrijească de importarea și exportarea spedițiunilor respective, se vor tracta atari agenți asemene ca și lucrătorii.

§. 4.

Origineа internă. Ca torturi și țeseturi produse in țeară se vor privi toate torturile și țeseturile lucrate pe teritoriul vamal austro-unguresc, apoi acele torturi și țeseturi, carile deși in starea lor brută s'au importat din străinătate, totuși s'au albit, colorit seau imprimat pe teritoriul vamal austro-unguresc, ca apoi să se esporteze dintr'acesta spre o prelucrare ulterioară.

La mărfurile și obiectele cele lalte amintite in §. 2 lit. *d)* se va privi originea internă atunci ca esistentă, când va fi probat, cumcă cea mai mare parte a lucrului intrepus la ele s'a efectuit in țeară.

In toate casurile servesce drept probă despre originea din țeară o adeverință din partea producătoriului din țeară, carea adeverință se va referi la datul, numerul curent și pagina registrului purtat de dînsul in privința comunicațiunii de apretură (§. 6); afară de aceea are să se provadă in mod durabil fiecare bucată țesută cu marca fabricantului.

Mărfurile, ale căror origine internă nu s'ar fi probat in modul aretat, sunt eschise dela comunicațiunea de perfecționare.

§. 5.

Bilet de licență. Acelor industriari, a căror onestitate este pusă peste toată indoiala, li se va conferi de cătră autoritatea vamală competentă pe timpul pênă la 31 Decembre 1881 inclusive un bilet de licență spre esportarea productelor lor proprii lucrate de fabrici seau de lucrători (§. 4), asigurându-li-se favorirea vamală in casul reimportării mărfurilor perfecționate.

In petițiunea pentru conferirea biletului de licență trebuie să se indice marfa de prelucrat dupre numirea ei usitată in comerciu, apoi fabrica petiționariului, in carea se produce acea marfă, după aceea modul și locul perfecționării necessari, in fine biroul vamal, respective birourile vamali (§. 8), carile au să espedeze marfa la esportare și reimportare.

In cas, când s'ar pretinde pentru reimportarea mărfii perfecțiunate un termin mai lung decum cel fixat in §. 7, are să se probeze in petițiune necessitatea cu privire la modul de perfecționare și la durata transportului.

Spre a conferi biletul de licență este competentă autoritatea vamală a districtului (§. 16), in carele este situată fabrica petiționariului, ce produce marfa de perfecționat.

In casul, când este cunoscut seau se probează, cumcă fabrica petiționariului esistă in realitate, și când totodată și onestitatea acestuia este pusă peste toată indoiala, autoritatea vamală are să libereze immediat biletul de licență dupre formulariul esistent, să incuviințeze terminul prelungit conform §. 7 și să comunice de odată și copii de pe acel bilet oficiului vamal respective oficielor vamali, pe la cari marfa de prelucrat are să se esporteze și apoi să se importeze earăși prelucrată. In tot casul va primi petiționariul resoluțiunea cel târdiu pênă in 14 dile. Mai multe bilete de licență se vor conferi unui fabricant numai atunci, când

Digitized by Google

acesta ar produce mărfuri destinate pentru comunicațiunea de perfecționare in mai multe fabrice și aceste ar depinde dela diferite autorități vamali.

Biletele de licență liberate pênă acuma pentru comunicațiunea de perfecționare au valoare pênă la 31 Decembre 1881, fără ca să fie de nevoe o petițiune nouă.

Bilete de licență liberate regulamentariu se pot revoca atunci, când s'ar fi probat o scurtare a cuvenințelor seau de repetite ori o negligeare gravă a prescriptelor de controlă, eară in special când s'ar pretinde favoriri vamali pentru mărfuri de origine streină seau când registrele fabricantului despre comunicațiunea de perfecționare nu s'ar fi purtat nici decum seau s'ar fi purtat astfeliu, incât ele n'ar oferi nici o evidență in privința comunicațiunii lui de perfecționare. Mărfurile esportate deja pe lângă controla prescrisă nu se ating prin revocarea biletului de licență.

Dacă ar fi urmat revocarea biletului de licență din causa unei scurtări probate a cuvenințelor, atunci recursul nu va ave nici un efect suspensiv, altcum inse numai intr'atât, incât s'ar fi asigurat cuvenința decădetoare după tarif.

§. 6.

Supraveghierea oficială.

Industriarii, carii vor fi primit licența pentru comunicațiunea de perfecționare, se vor supraveghia de autoritatea vamală competentă și sunt obligați spre scopul acesta a se legitima despre esercițul lor industriar, și anume despre proveniența, originea și vămuirea mărfurilor, precum și a purta afară de registrele lor ordinari și in legătură cu aceste registre speciali in privința comunicațiunii de apretură, permis fiind autorității vamali competente și organelor ei delegate a lua privire intr'insele ori și când.

Mărfurile destinate pentru comunicațiunea de perfecționare se vor face evidente in registrele aceste dupre calitate, cantitate și pond, la țeseturi incă și dupre numerul bucăților și mesura in metri, indicat fiind datul esportării in ordine numerică.

Autoritatea vamală va esamina in restimpuri correspunsetoare, dacă consună registrele despre comunicațiunea de perfecționare cu certificatele incurse dela oficiile vamali și privitoare la originea internă (§. 12) a mărfurilor esportate spre scopul prelucrării precum, și dacă correspunde extensiunea comunicațiunii de perfecționare cu intocmirile necessari pentru esercițul fabricei respectivi.

§. 7.

Terminii pentru reimportarea mărfurilor prelucrate.

Terminul, in carele pe lângă favorirea vamală se pot reimporta mărfurile esportate spre scopul perfecționării se fixează pe trei luni dela ziua, in carea a urmat espedițiunea de esportare. Find terminul acesta inse cu privire la modul perfecționării și la durata transportului nesuficient, atunci la conferirea biletului de licență autoritatea vamală competentă poate fixa așișI dintr'unceput pentru toate spedițiunile un termin de cel mult șese luni, ceea ce excepțional poate concede acea autoritate din cas in cas și mai târziu. Intrelăsându-se reimportarea in terminul incuviințat spre aceasta, atunci persoana interesată pierde dreptul la favorirea vamală promisă.

§. 8.

Oficiele vamali pentru reimportare.

Espedițiunea oficială a mărfurilor și obiectelor esportate și reimportate va urma de regulă la același oficiu vamal, fie acesta situat la frontieră seau in țeară.

Digitized by Google

Numai in casurile, când in urma posițiunii geografice a stabilimentului industriar, in carele are să se efectuiască perfecționarea, și cu privire la locul de ultima destinațiune a mărfurilor perfecționate nu s'ar pute evita un incungiur prea mare pentru retransportarea mărfurilor la oficiul, pe la carele a urmat espedițiunea, autoritatea vamală competentă va incuviința la cererea petiționarului, ca reimportarea să se iae in tractare oficială finală de alt oficiu decât acela, carele a operat la esportare. Această incuviințare să se ceară nainte de esportarea mărfurilor de perfecționat, excepțional se poate face aceasta și mai târdiu atunci, când petițiunea s'ar fi introdus și motivat cu patru semptemâni nainte de rentoarcerea mărfurilor.

Reimportarea spedițiunilor in părții a mărfurilor perfecționate inse poate să se facă totdeauna numai pe la unul și același oficiu vamal.

§. 9.

Desemnarea identității.

Identitatea torturilor și țeseturilor esportate spre perfecționare și reimportate earăși, precum și a celor lalte obiecte esportate spre prelucrare și reimportate earăși să se asigureze totdeauna și anume indată la esportare cum se cuvine. Oficiul vamal are să fixeze o marcă durabilă de identitate, observând la aceasta cât se poate propunerile făcute de partea interesată.

Propunerile părți interesate, carile evident nu oferesc siguritate in privința conservării identității, să se respingă.

La țeseturile ce se esportează spre perfecționare se vor intrebuința dupre feliul perfecționării anunciate marce imprimate cu colori seau plombe.

Marca de imprimat cu colori spre scopul desemnării identității să exprime cu litere și cifre oficiul carele a funcționat la spedire, apoi luna in carea a urmat spedirea, si in fine numerul registrului. Colorile necessari să se aleagă astfeliu, ca marca imprimată să nu se poată nimici la prelucrare.

Țeseturile să se marcheze la amîndoue capetele bucăților, scoposindu-se inse o bucățire a acestora, atunci se vor marca ele in mĕsura bucățirii anunciate dintr'unceput la toate capetele ce vor resulta la bucățire.

O bucățire in mai mult de patru bucăți nu se permite.

La torturile, ce sunt a se spăla, albi, colori, imprima și țese seau prelucra altfeliu să se intrebuințeze de regulă plombe seau sigile. Intr'acele casuri, in cari pentru controla identității nu s'au intrebuințat pênĕ acuma plombe, poate autoritatea vamală incuviința, ca identitatea să se asigureze prin constatarea pondului torturilor pe lângă păstrarea de probe.

Aceeași procedură să se observeze la torturile neresucite (tort, ață, gerl, șenille) destinate spre a face din ele dantele, bumbi de ață din ață și verigi de metal, seau alte lucruri de pasmanterie.

La obiectele, ce sunt a se repara seau prelucra altcum se va face insemnarea de regulă prin imprimarea marcei, prin plombe pe sfere trase seau in alt mod correspunsetoriu.

Confecționarea industriare de vestminte din materii de ață spre intrebuințarea proprie a locuitorilor din confiniu nu se eschide dela comunicațiunea de perfecționare cu toate că s'a străformat starea de mai nainte a obiectului reimportat, dacă oficiele vamali sunt in stare, prin controlă correspunsetoare, spre esemplu prin insemnarea de probe seau drin descrierea obiectului, ce este a se esporta spre prelucrare, să cunoască in marfa reimportată identitatea acelui obiect.

Digitized by Google

§. 10.

Procedura oficială in comunicațiunea de perfecționare.

Obiectele, pentru cari se pretinde o favorire vamală in comunicațiunea de perfecționare, trebuie să se anuncie autorităților vamali respective atât la eșirea cât și la reintrarea lor, facêndu-se provocare la biletul de licență, și să li se presenteze astor autorități spre revisiune.

§. 11.

La eșire (esportare).

Declarațiunea, ce este a se face la anunciare in doue esemplare conforme, va conține:

1. Cantitatea (la țeseturi dupre numerul bucăților) și calitatea, precum și pondul netto a mărfii de prelucrat (țeseturi, torturi și alte obiecte) atât cu numirea din tarif cât și cu cea usitată in comerciu;

2. fabrica, in carea s'a făcut marfa de prelucrat, numerul documentelor ce sa produs intru una și probează originea din țeară (§. 4), eară la țeseturi și marca fabricei;

3. modul și locul perfecționării;

4. oficiul, pe la carele are să urmeze esportarea;

5. terminul incuviințat pentru reimportare (§. 7);

6. care mod de desemnare oficială se propune in privința păstrării identității (§. 9);

7. oficiul, pe la carele are să se reimporteze pe lângă favorirea vamală marfa prelucrată (§. 5).

Cumularea de mărfuri din diferite fabrici din țeară intr'același anunciu nu se permite.

§. 12.

Espedițiunea de eșire pe basa declarațiunii o va indruma șeful oficiului.

Acolo unde află loc comunicațiunea de perfecționare numai pe basa unei licențe speciali, să se examineze după revisiunea făcută, ori de consună declarațiunea și marfa cu cuprinsul biletului de licență.

După aceea să se constateze conform §. 4 originea din țeară a mărfii.

Documentele despre originea in țeară a mărfurilor esportate spre prelucrare să se provadă de oficiul vamal cu indicațiunea calității, cantității și pondului, eară la țeseturi și cu indicațiunea numerului bucăților, ce s'au esportat, apoi să se păstreze și să se trimită in fiecare trimestru acelei autorități vamali, carea a liberat biletul de licență și are să poarte priveghierea conform §. 6 asupra producțiunii industriari a industriariului respectiv din țeară.

Apoi să se adeverească esactitatea declarațiunii și să se indrumeze desemnarea oficială in privința identității conform dispositiunilor §. 9.

La țeseturi să se provadă declarațiunea cu un imprimat al marcei de identitate.

După impachetarea făcută sub priveghierea oficială se va constata pentru fiecare colet pondul brut, și se va inscrie acesta dimpreună cu semnul coletului precum și cu numerul bucăților și cu pondul netto a țeseturilor seau celor lalte mărfuri cuprinse in colet intr'amîndoue esemplarele declarațiunii, indicându-se totodată cumcă inchiderea s'a făcut din partea oficiului. Unul din esemplarele declarațiunii se va preda părții interesate, eară cela lalt esemplariu se va păstra la oficiul, carele a operat espedițiunea, dacă reimportarea ar ave să urmeze pe la acest oficiu, altcum acest oficiu il va trimite acelui oficiu, pe la carele conform incuviințerii date (§§. 5 și 8) va să urmeze reimportarea mărfii prelucrate.

Digitized by Google

In casul din urmă să se lese oficiului o copie a declarațiunii ca alegat pentru registru.

In privința purtării registrului și a probării oficiali ulteriori relativ la mărfurile spedate se va observa procedura de present in vigoare.

La espediținea de eșire a țeseturilor pentru perfecționare să constateze oficiul vamal in mod sigur calitatea țeseturii, anume ori de este brută, albită, colorită seau imprimată și să inducă resultatul in esemplarele amîndoue ale declarațiunii.

§. 13.

La reimportare. Reimportarea pe lîngă favorirea vamală a mărfii prelucrate se va anuncia pe basa esemplariulni declarațiunii primit la procedura și esportare.

Cumularea de mărfuri, carile se referesc la diferite declarațiuni, nu se permite. De altă parte se pot reimporta succesiv in partii singurite mărfurile cuprinse intr'aceeași declarațiune. Intr'acest cas se va face numai adnotațiunea correspunsetoare pe esemplariul declarațiunii aflătoare in mâna părții interesate.

Inainte de spediținea vamală se va constata de oficiul vamal pondul netto al intregii părții prin cumpenire, eară identitatea mărfii prin esaminarea semnelor aflătoare pe toate bucățile.

Dacă nu s'ar fi constatat identitatea mărfii, atunci marfa aceasta să se eschidă dela tractarea pe lîngă favorirea vamală.

§. 14.

Diferința in privința pondului. Diferențe in privința pondului, carile se constatează la torturile și țeseturile presentate in stare prelucrată spre spediținne in casul reimportării, nu vor aduce cu sine o obligațiune la cuveninți, când s'ar afla același numer de bucăți și la fiecare bucată semnul de identitate pus pe âmbele capete. Dacă s'ar fi esportat țeseturi spre a le broda, și s'ar fi dat și materialul necessariu pentru această prelucrare, atunci reimportându-se nu vor fi supuse unei cuveninți, dacă pondul țeseturilor brodate nu intrece pondul țeseturilor nebrodate și a materialului dat spre scopul brodării. Dacă materialul pentru brodare l'ar fi dat acela, carele a făcut lucrul, atunci se va redica la reimportarea țeseturilor brodate cuvenința de import dupre posițiunea de tarif a materialului intrebuințat la brodare dela acel pond, carele correspunde excedentului ce resultă prin brodare.

La diferențe mai mici in privința pondului să nu se redice vr'o cuvenință, aflând inse aceasta loc, atunci să se facă dupre tariful vamal in vigoare.

§. 15.

La alte mărfuri decum cele numite in §. 14 să se considere diferințele in pond, ce resultă din repararea seau din perfecționarea mărfii, astfeliu, ca diferințele mai mici să nu fie supuse la vr'o cuvenință, diferințele mai mari inse să se vămuiască dupre posițiunea de tarif a materialulni intrebuințat la reparare seau perfecționare, totdeauna inse sub condițiunea, că părțile reparate respective perfecționate a unui obiect esportat spre reparare, să se reimporteze impreună cu obiectul principal, de carele se țin.

§. 16.

Competența autorităților și oficiilor vamali. De a conferi licența spre comunicațiunea de perfecționare și cele lalte incuviințeri imbinate cu această comunicațiune, precum și de a esercia supraveghierea

Digitized by Google

oficială (§. 6) sunt chiemate direcțiunile districtuali de finance (inspectorii de finance și cei de frontieră) ale acelui district, in carele este situată fabrica (§. 5) petiționarului.

De a opera espedițiunile vamali la comunicațiunea pe perfecționare (in mĕsura biletelor de licență comunicate din partea autorităților vamali) sunt autorisate acele oficii vamali, carile sunt in genere competente a redica vama de import dela mărfurile de feliul din cestiune.

§. 17.

Contravențiunile la aceste dispositiuni au de urmare afară de revocarea biletului de licență, provĕdută pentru casul respectiv (§. 5), incă și tractarea prescrisă prin legile penali generali seau cele financiari. Contravențiuni și amende.

§. 18.

Prescriptele in vigoare de present vor ave valoare și pe viitoriu incât privesc ele perfecționarea pe teritoriul vamal austro-unguresc, apoi formalitățile și controla pentru comunicațiunea mică a meseriașilor, lucrătorilor etc. din confiniu, ce s'a aretat in §. 3.

Dunajewski. **Pino.**

Digitized by Google

Digitized by Google

Foaea legilor imperiale

pentru

regatele și țerile representate in senatul imperial.

Mânunchiul XXIX. — Edat și spedit in 8 Iuliu 1881.

68.

Legea din 7 Iuniu 1881,

despre scutirea ee timbru, de taxe și de impositul de venit cuvenitoare persoanelor puterii armate in cas de mobilisare.

Cu consimțirea amînduror camerilor ale senatului imperial aflu de bine a ordina cele ce urmează:

§. 1.

Dacă puterea armată ori o parte a ei s'ar mobilisa spre scopuri de resbel, atunci toate persoanele din armata i. r., marina de resbel și miliții, atinse de mobilisare — fără distingere de șarge ori branșă, inse in estinderea espresă in §. 2 — sunt, pentru persoana lor, scutite de cuvenință cu privire la certificatele de primire asupra tuturor beneficiilor, ce le primesc dela stat in calitatea lor militare.

§. 2.

Scutirea aceasta incepe cu ḑiua, in carea persoanelor numite li se cuvine contribuirea pentru adjustarea campestră, respective, dacă se află in serviciu la autorități militari, la comande, trupe ori institute aflătoare in fortărețe, cu ḑiua, in carea comandanții fortărețelor câscigă dreptul, de a cere contribuirea pentru adjustarea campestră.

Scutirea aceasta inceată cu ḑiua, in carea se demobilisează persoanele respective, fie singurite ori cu corpul militariu aparțiitoriu.

§. 3.

Scutirea de cuvenințe fixată in §. 1 se estinde in cas de mobilisare și:

a) la persoanele aparțiitoare gloatelor redicate ori corpului de voluntari inființat pe timpul resbelului;

b) la toate persoanele militari organisate militariu deja in timp de pace (gendarmerie, feciorii dela hergelii etc. etc.), ce vor fi asemnate spre serviciu părților mobilisate ale puterii armate, apoi gloatelor și corpului de voluntari; precum și

Digitized by Google

c) la servitorii civili de stat și alte persoane civile, ce nu se află in legătură cu armata inse in serviciu direct la administrațiunea militare și la cei înșirați in armata in câmp.

Cu privire la cuvenințele, ce li compet lor din statul militariu in mod normal, și adecă:

ad *a)* și *c)* pe timpul convocării, respective a serviciului; ad *b)* pe restimpul fixat in §. 2.

§. 4.

Pe cât timp va esista pentru persoanele numite in §§. 1 și 3 scutirea de cuvenințe, vor fi ele scutite și de taxele de serviciu și de caracter, ce sunt a se respunde dupre patentul de taxe din 27 Ianuariu 1840 și dupre resoluțiunea prea naltă din 21 Iuliu 1853, No. 121 al f. l. i.

In scutirea aceasta sunt cuprinse toate ratele de taxă, ce ar fi având scadența in decursul scutirii de cuvenințe (§§. 2 și 3) cu privire la veniturile cuvenitoare astor persoane din statul militariu.

§. 5.

Intr'aceeași estindere și pe același timp, in carele are valoare scutirea de taxe (§. 4), sunt scutite de impositul de venit fixat in patentul din 29 Octobre 1849, No. 439 al f. l. i., și veniturile de serviciu, ce se cuvin din statul militariu persoanelor aretate in §§. 1 și 3.

§. 6.

Legea presentă intră in vigoare cu ḑiua publicațiunii.

§. 7.

Cu esecutarea astei legi se insărcinează ministrul Meu de finance, carele intr'această privință are să se înțeleagă cu ministrul de resbel imperial și cu ministrul de apĕrarea statului.

Schönbrunn, 7 Iuniu 1881.

Francisc Josif.

Taaffe. **Dunajewski.**

Digitized by Google

69.

Concesiunea din 15 Iuniu 1881,

pentru calea ferată cu locomotivă dela Stauding la Stramberg.

Noi Francisc Josif Primul,

din grația lui Dumneḑeu impĕrat al Austriei,

rege apostolic al Ungariei, rege al Boemiei, al Dalmației, Croației, Slavoniei, Galiției, Lodomeriei și Iliriei; archiduce al Austriei, mare-duce al Cracoviei, duce al Lotaringieie, Salzburgului, Stiriei, Carintiei, Carnioliei, Bucovinei, Silesiei de sus și de jos; mare-principe al Transilvaniei; comite marcal al Moraviei, comite principit al Habsburgului și Tirolului etc. etc. etc.

Dupre ce comercianții mari frații Gutmann au presentat rugămintea, de ale conferi concesiunea pentru construcțiunea și sploatarea unei căi locale, dela stațiunea Stauding a căii ferate priv. de Nord Impĕratul Ferdinand la Stramberg, drept aceea Noi, considerând utilitatea generală a intreprinderii, Ne simțim induplecați, a conferi petițiunarilor amintiți concesiunea aceasta pe basa legii despre concesiunarea căilor ferate din 14 Septembre 1854, No. 238 al f. l. i., precum și a legii din 25 Maiu 1880, No. 56 al f. l. i., precum urmează:

§. 1.

Noi conferim concesiunarilor dreptul, de a construi și sploata o cale ferate cu locomotivă, ce se vor esecuta ca cale locale cu o depărtare normală a șinelor, dela stațiunea Stauding a căii ferate priv. de Nord impĕratul Ferdinand peste Freiberg la Stramberg.

§. 2.

Pentru calea ferată, ce formează obiectul concesiunii presente, se accordează următoarele favoriri:

a) scutirea de timbre și cuvenințe pentru toate contractele, inscripțiunile tabulari, suplicele și alte documente spre scopul procurării capitalului și asecurarea intereselor pentru capital și a esercițului pênĕ in momentul punerii in circulațiune, precum și pentru acele relative la câscigarea pămêntului, la construcțiunea și instruirea căii pênĕ la finea primului an de esercițu;

b) scutirea de timbre și cuvenințe pentru prima emisiune a acțiilor și obligațiunilor de prioritate dimpreună cu biletele interimale și pentru inscripțiunea tabulare a obligațiunilor de prioritate, precum și de cuvenința de transscripțiune, resultătoare la rescumpĕrarea pămêntului;

c) scutirea de cuvenințe și taxe de respuns pentru conferirea concesiunii și pentru dressarea astui document de concesiune;

d) scutirea de impositul de câscig și de venit, de respunderea cuvenințelor timbrului de cupoane, precum și de ori și care imposit nou, ce s'ar introduce cumva prin legi noue, pe timpul de treiḑeci (30) de ani numerați din ḑiua de astăḑi.

Digitized by Google

§. 3.

Concesiunarii sunt obligați, a incepe immediat cu construcțiunea căii și pênê in șese luni numerate din ḍiua de astădi a o termina, calea terminată a o pune in circulațiune și a o ține in esercițu in tot decursul concesiunii. Pentru ținerea terminului de construcțiune present au să depuie concesiunarii o cauțiune in mărime de una miie (1.000) florini in efecte de valoare bune pentru colocarea de bani pupilari.

§. 4.

Spre esecutarea căii ferate concesiunate se conferesce concesiunarilor dreptul de espropriațiune dupre dispositiunile respectivelor norme legale.

Același drept să se conferească concesiunariului și in privința acelor căi, ce se vor construi cumva pênê la unile stabilimente industriari, a cărora construcțiune s'ar recunoasce de cătră administrațiunea statului ca folositoare interesului public.

§. 5.

La construcțiunea și sploatarea căii concesiunate au să se țiie concesiunarii dupre cuprinsul concesiunii presente și dupre condițiunile concesiunii ce se vor stabili de ministeriul de comerciu, precum și dupre legile și ordinațiunile aflătoare in vigoare intr'această privință, anume dupre legea despre concesiunarea căilor ferate din 14 Septembre 1854, No. 238 al f. l. i., și dupre regulamentul despre sploatarea căilor ferate din 16 Novembre 1851, No. 1 al f. l. i. din 1852, apoi dupre legile și ordinațiunile, ce se vor publica cumva pe viitoriu. In privința sploatării, se vor incunjura mĕsurile de siguritate, prescrise prin regulamentul de sploatarea căilor ferate, intr'atâta, intru cât cu privire la iuțimea maximală moderată s'ar afla aceasta de admisibil dupre părerea ministeriului de comerciu, și drept aceea se vor apleca prescriptele speciale de sploatare, ce se vor emite de cătră ministeriul de comerciu.

§. 6.

Concesiunarilor li se accordează dreptul, de a forma, cu incuviințarea specială a administrațiunii de stat, seau o societate de acțiunari seau și de a transferi drepturile și obligațiunile resultătoare din convențiunea presentă unei societăți de acțiunari deja esistente.

Societatea de acțiunari, ce se va forma, intră in toate drepturile și obligațiunile concesiunarilor.

Statutele societății, precum și formulariile acțiilor de emis și a obligațiunilor de prioritate sunt supuse aprobațiunii administrațiunii de stat.

Obligațiunile de prioritate nu se vor pute emite pênê când, cu privire la interesele și amortisațiunea lor, nu vor afla acoperire suficientă in venitul curat al căii incurs in faptă și de privit ca asecurat, și se vor esamina de administrațiunea de stat.

§. 7.

Durata concesiunii dimpreună cu scutul respicat in §. 9, lit. *b)* a legii despre concesiunarea căilor ferate in contra construcțiunii altor căi noue se fixează la nouedeci (90) de ani, numerați din ḍiua de astădi, și apune dupre decurgerea astui timp.

Concesiunea se poate declara de cătră administrațiunea statului de stinsă și nainte de espirarea terminului fixat mai sus, dacă nu se vor observa obliga-

Digitized by Google

țiunile impuse in §. 3 pentru inceperea și terminarea construcțiunii, apoi pentru inceperea și urmarea nentreruptă a circulațiunii, și eventuala trecere peste termin nu s'ar pute justifica in înțelesul §. 11, lit. *b)* a legii despre concesiunarea căilor ferate, și anume prin crise politice ori financiari.

§. 8.

Administrațiunea statului își reservează dreptul, a rescumpĕra, dupre terminarea și punerea in circulațiune, ori și când calea concesiunată pe lângă o disdăunare in bani gata, ce se va respunde concesiunarilor.

Pentru defigerea prețului de rescumpĕrare se va calcula venitul curat anual al intreprinderii in decursul alor șepte ani premergĕtori rescumpĕrarii faptice; de aice se va scăde venitul curat al celor doi ani mai nefavorabili, calculându-se apoi venitul curat al celor lalți cinci ani.

Dacă inse venitul curat medlociu, aflat intr'acest mod, n'ar ajunge cel puțin anuitatea, ce se recere pentru respunderea intereselor de 5 percente și amortisarea capitalului nominal aprobat de administrațiunea de stat, in decursul duratei concesiunii, atunci această anuitate se defige ca venit curat, ce se va lua de basă la mĕsurarea prețiului de rescumpĕrare. Aceasta are valoare și atunci, când căile s'ar rescumpĕra nainte de espirarea anului al șeptelea de esercițu.

Disdăunarea aceasta se va presta, cum și dupre aflarea de bine a administrațiunii de stat, seau intr'o rentă, ce convine cu venitul mediu respective minimal, amintit mai sus, care se va respunde concesiunarilor in decursul restului duratei concesiunii in rate semestrale decursive cu scadența la 1. Ianuariu și 1. Iuliu a fiecărui an, seau in solvirea de odată a acelei sume, ce correspunde valorii capitalului aflat pe basa intereselor de cinci percente a rentelor anuale scădute pênĕ la espirarea duratei concesiunii in momentul rescumpĕrării căii.

Mărimea capitalului nominal de urzire să se aprobeze de administrațiunea de stat.

Dacă dupre espirarea primului an de esercițu s'ar mai esecuta și alte construcțiuni, seau s'ar inmulți acaretele de sploatare, atunci spesele respective se vor pute adnumera capitalului de urzire, dacă administrațiunea statului ar aproba construcțiunile cele noue seau inmulțirea acaretelor de sploatare, și spesele s'ar justifica pe deplin.

Dupre ce se va fi rescumpĕrat calea și din ḑiua rescumpĕrării ei intră statul, pe lângă respunderea prețului de rescumpĕrare, fără de altă disdăunare, in proprietatea și folosirea liniilor concesiunate in present dimpreună cu toate obiectele mobile și immobile aparțiitoare de dînsa, inclusive cu parcul rulant și provisiunile de material.

§. 9.

La apunerea concesiunii, precum și cu ḑiua apunerii, intră statul fără vr'o disdăunare in proprietatea căilor concesiunate, libere fiind de ori și ce sarcine, și a tuturor accesoriilor mobile și immobile dimpreună cu parcul rulant și provisiunile de material (§. 8).

Atât la apunerea concesiunii acesteia, cât și la rescumpĕrarea căii (§. 8) remân concesiunarii in proprietatea fondului de reservă, format din veniturile proprie ale intreprinderii și a activelor de incassat, apoi și a acelor stabilimente și edificie particulari, ce se vor fi făcut, respective câscigat din propria avere, pentru a cărora redicare seau câscigare au fost autorisați concesiunarii de cătră administrațiunea de stat cu adaugerea respicată, că nu se țin de calea ferată.

Digitized by Google

§. 10.

Administrațiunea de stat este indreptățită a se incredința, dacă construcțiunea căii precum și acaretarea ei s'a esecutat potrivit și solid intru toate părțile, asemene poate ordina, ca toate scăderile, ce s'ar ivi intr'această privință, să se inlăture.

Administrațiunea statului este de asemene indreptățită, de a se informa prin un organ delegat de dînsa despre gestiune.

Comisariul ordonat de administrațiunea statului este de asemene indreptățit, a fi present la ședințele consiliului de administrațiune ori a representațiunii, ce funcțiunează ca presidiu al societății, precum și adunărilor generale, de câte ori va afla el aceasta de trebuință, și a sista toate conclusele și dispositiunile, ce le-ar crede opuse legilor, respective intereselor pubilice.

Pentru priveghierea intreprinderii căii, ce s'a fixat aci, nu vor presta concesiunarii tesaurului de stat, o disdăunare, de asemene se dispensează concesiunarii de disdăunarea speselor intrecețoare resultătoare cumva din priveghierea polițială și financiare, la carea sunt obligați in puterea §. 89 al regulamentului de sploatarea căilor ferate din 16 Novembre 1851, No. 1 al f. l. i. ex 1852, precum și de construcțiunea și intreținerea gratuită a localităților oficiale.

Administrațiunea statului își reservează deasemene dreptul, de a intrebuința mĕsuri legale și de a dechiera dupre imprejurări concesiunea de stinsă incă nainte de decurgerea timpului de concesiune, dacă, cu toate că concesiunarii s'au făcut luătoriu de seamă, vătĕmările s'au repetit, ori nu s'au implinit indetoririle impuse prin concesiune ori prin legi.

Admonind Noi cu toată seriositatea pre fiecine, de a nu lucra in contra dispositiunilor acestei concesiuni, precum și conferind concesiunarilor dreptul, de a cere disdăunare naintea judecătoriilor Noastre pentru ori și care daună probată, ordonăm cu toată seriositatea tuturor autorităților Noastre, pre cari le privesce, ca să priveghieze cum mai acurat asupra concesiunii și a tuturor dispositiunilor cuprinse intr'însa.

Spre adeverirea acestora liberăm Noi această epistolă sigilată cu sigilul Nostru cel mare, in capitala și reședința Noastră Viena in ḑiua a cincispreḑea a lunei lui Iuniu in anul mântuirii una mie opt sute optḑeci și unu, eară al Imperiului Noastru intr'al treiḑeci și al treiilea an.

Francisc Josif.

Taaffe. **Pino.** **Dunajewski.**

Digitized by Google

70.

Legea din 20 Iuniu 1881,

prin carea se modifică §. 5 al legii din 9 Aprile 1870, No. 46 al f. l. i., despre salariile profesorilor dela scolile secundari intreținute de stat.

Cu consimțirea amînduror camerilor ale senatului imperial aflu de bine a ordina cele ce urmează:

Art. I.

Dispositiunea cuprinsă in §. 5 al legii din 9 Aprile 1870, No. 46 al f. l. i. despre salariile profesorilor dela scolile secundari intreținute de stat, care in redacțiunea sa presentă se abroagă, are să sune pe viitortu precum urmează:

„Timpul de serviciu, pre carele un candidat, dupre câscigarea calificațiunii depline, il va fi petrecut pênê la aședarea sa definitivă in serviciul de stat la o scoală secundare publică ori la un institut pedagogic intreținut de stat ori, avênd loc reciprocitatea (§. 11), la unul intreținut de o comună seau provincie, in condițiunea de suplent (invețătoriu ajutătoriu) cu o ocupațiune egală obligațiunilor unui invețătoriu, să se computeze la mĕsurarea pensiunii.“

„In casuri demne de o considerațiune specială se poate computa și timpul de serviciu petrecut mai nainte in aceeași condițiune, precum și acela, ce l'ar fi petrecut naintea unei intrerumperi, ce va fi avut loc fără de culpa respectivului invețătoriu.“

Art. II.

Ministrul de culte și instrucțiune este insărcinat cu esecutarea legii presente.

Schönbrunn, 20 Iuniu 1881.

Francisc Josif.

Taaffe. **Conrad-Eybesfeld.**

71.

Legea din 22 Iuniu 1881,

despre esecutarea infrumsețerii artificioase a edificiului senatului imperial, ce se recere mai întâiu, și despre incuviințarea recerinței intrecĕtoare pentru aparatele de incălțit și ventilat de aci.

Cu consimțirea amînduror camerilor ale senatului imperial aflu de bine a ordina cele ce urmează:

§. 1.

Spre a se apuca immediat de lucrările recerute mai întâiu pentru imfrumsețarea artificioasă a edificiului senatului imperial și anume la fasada principală cătră Ringstrasse și la amîndoue fasadele laterale, apoi pentru procurarea lucrărilor de model și pentru infrumsețarea incăperilor interne ale salelor de ședință se incuviințează suma de 1,000,000 florini.

Digitized by Google

§. 2.

Ca recerință intrecătoare pentru aparatele de incălțit și ventilat in edificiul senatului imperial se incuviințează 100.000 florini.

§. 3.

Sumele incuviințate in §§. 1 și 2 să se folosească, incepênd din anul 1883, in rate anuale, ce se vor fixa in proporțiunea progresului lucrărilor prin introducerea in bugetul de stat și sumele recerute de mai nainte să se iae de ocamdată din dotațiunea incuviințată pentru construcțiunea astei edificiu.

§. 4.

Ministri Mei de interne și de finance sunt insărcinați cu esecutarea legii presente.

Bruck a. d. Leitha, 22 Iuniu 1881.

Francisc Josif.

Taaffe. **Dunajewski.**

72.

Ordinațiunea ministeriului de justiție din 30 Iuniu 1881,

despre aparțiința comunei catastrale Talin la ținutul preturii urbane delegate Pisek in Bohemia

Localitatea și comuna catastrală Talin, carea are să se deslipească de comuna Myšeneč in districtul preturii Wodňan și să se alipească de comuna Paseky in ținutul preturii urbane delegate Pisek, va fi subordonată, incepênd dela 1. August a. c., preturii urbane delegate Pisek.

Pražák.

Digitized by Google

Foaea legilor imperiale

pentru

regatele și țerile representate in senatul imperial.

Mânunchiul XXX. — Edat și spedit in 13 Iuliu 1881.

73.

Ordinațiunea ministeriului de interne in contelegere cu ministeriul de agricultură și de comerciu din 7 Iuniu 1881,

despre imprimarea pasapoartelor de vite și intrecicerea editurii neoficiale a lor.

Prescriptul esecutoriu la legea despre prevenirea și stîrpirea boalelor contagioase de animale conține la §. 8 alin. 5 dispositiunea, ca organele, carile liberează pasapoarte de vite, să-și procure blanchetele necesari spre aceasta dela guvernul provincial.

De aci urmează, că aceste blanchete se pot imprima de o imprimerie numai in urmarea unui ordin al guvernului provincial, avênd a se preda numai autorității politice, fără ca să se poată vinde.

Aceasta se reamintesce spre urmare intocma.

Taaffe. **Falkenhayn.** **Pino.**

74.

Ordinațiunea ministeriului de finance din 2 Iuliu 1881,

despre esecutarea dispositiunilor in privința contribuțiunii ale legii din 23 Iuniu 1881, despre comerciul cu beuturi spirituoase arse și despre vêndarea lor in detail și in cantități mici; No. 62 al f. l. i.

Spre esecutarea dispositiunilor referitoare la contribuțiunea specială ale legii despre comerciul cu beuturi spirituoase arse și despre vêndarea lor in detail și in cantități mici (No. 62 al f. l. i.) se ordonează:

§. 1.

Contribuțiunea specială să se solvească:

1. in mĕsura fixată pentru vêndarea in detail pentru fiecare localitate, in carea se oferesc la oaspeți, carii stau seau șed, seau in cantități sub o optime de

Digitized by Google

litru in vase neinchise peste stradă, beuturi spirituoase arse adecă: fluide spirituoase arse, carile se potrivesc la beutură cu seau fără adaos (spirit, vinars, rosoglio, rum, licuor etc.);

2. in mĕsura fixată pentru vêndarea in cantități mici, pentru fiecare localitate, carea nu s'ar pute insira sub 1 și in carea se vînd beuturi spirituoase arse in vase neinchise in cantități de cel puțin $^1/_8$ litru;

3. in mĕsura fixată pentru comerciu pentru fiecare localitate, carea nu s'ar putea insira nici sub 1 nici sub 2 și in carea se vînd beuturi spirituoase arse in vase inchise (in bereie inchise conform usului comercial seau in șipuri sigilate) de un litru seau mai puțin.

§. 2.

Dispositiunea conținută in §. 12 al legii, conform cariia vêndarea in detail de beuturi spirituoase arse esercitată in Galiția și in Bucovina este supusă deocamdată numai unei jumĕtăți din contribuțiunile fixate in §. 11, I al legii, n'are influință asupra mĕsurii contribuțiunii speciali pentru acea vêndare in detail de astfeliu de beuturi, carea se esercitează in ospetării pentru adăpostirea străinilor, pentru oferirea de bucate și de cafea, de industrii de zahar și mandoletti numai in mod secundariu, §. 11, IV al legii.

§. 3.

Oficiile, la carile trebue să se facă notificațiunile prescrise in §. 14 al legii despre inceputul și prourmarea industriilor numite in §. 1 de mai sus pentru localitățile singurite de esercitare și să se solvească contribuțiunea specială pentru fiecare semestru se vor publica de autoritățile financiari provinciale prin foile provinciale ale legilor și ordinațiunilor, seau prin medlocirea primarilor.

Fiecare notificațiune de astfeliu trebue să conție:

1. Locul, piața ori strada, numerul de conscripțiune al casei seau oareș care alt punct, unde se află localitatea de esercitare;

2. indicațiunea, ce industrie se esercitează din cele specificate in §. 1 de mai nainte după mĕsura contribuțiunii. Dacă va să se esercițeze numai in mod secundariu vêndarea in detail de beuturi spirituoase arse intr'o ospetărie pentru adăpostirea de străini seau pentru oferirea de bucate ori de cafea, seau intr'o industrie de confiserie ori de mandoletti, asemene dacă intr'o industrie comercială va să se esercițeze comerciul amintit in §. 1 de mai nainte sub 3 cu beuturi spirituoase arse numai in mod secundariu, să se inducă aceasta dimpreună cu insemnarea determinată a industriei din chestiune, și totodată să se indice, dacă este deja oficial mĕsurată rata semestrală a impositului de câscig in ordinariu, carele resultă pentru industrie. Afară de aceasta are să presenteze partea intr'un astfeliu de cas oficiului certificatul impositului de câscig.

Notificațiunile se pot face inscris seau verbal. Suplementul conține o probă de notificațiune. Fiecare notificațiune făcută inscris trebue să fie subsemnată de intreprinsetoriul industriei notificate ori de procuratoriul seu. Dacă notificațiunea se face verbal, atunci se scrie aceasta de oficiu și să se subsemneze asemene de intreprinsetoriul industriei notificate seau de procuratoriul seu.

§. 4.

Contribuțiunea specială să se solvească pentru semestrul respectiv odată cu notificațiunea inaintată la timp in suma intreagă resultătoare conform legii, pentru

Digitized by Google

fiecare localitate, in carea va să se inceapă, respective să se prourmeze una din industriile amintite in §. 1 premergĕtoriu.

Dacă este vorba de o vêndare in detail a beuturilor spirituoase arse, carea va să se esercițeze numai in mod secundariu intr'o ospetărie pentru adăpostirea de străini seau pentru oferirea de bucate seau de cafea seau intr'o industrie de confiserie seau de mandoletti, pentru carea așadară mĕsura supremă a contribuțiunii speciale nu poate să intreacă a cincea parte din impositul pe câscig in ordinariu, ce resultă pentru industrie (§. 11, No. IV al legii) și dacă impositul de câscig incă nu este mĕsurat la notificațiunea la timp a vêndării in detail pentru semestrul, pentru carele este de solvit contribuțiunea specială, atunci să se solvească contribuțiunea specială pentru vêndarea aceasta in detail, respective pentru localitatea esercițării cu partea a cincea a sumei intregi pentru vêndarea in detail (§. 11, No. I al legii). Se intelege inse că diferința se rembursează, dacă a cincea parte a impositului respectiv de câscig nu ajunge suma solvită.

Aceiașu are valoare și in casul, când este vorba de un comerciu cu beuturi spirituoase arse supus contribuțiunii speciale, carele se esercițează numai in mod secundariu intr'o industrie comercială, in privința căreia impositul de câscig incă nu este mĕsurat pentru semestrul respectiv, pentru carele așadară mĕsura supremă a contribuțiunii speciale nu poate să intreacă a cincea parte din impositul de câscig in ordinariu, ce resultă pentru industria comercială.

§. 5.

Priveghierea asupra industriilor insemnate in §. 1 precedent, incât privesce contribuțiunea specială pentru aceste industrii, se va esercița de autoritățile financiari principale și anume in prima linie de direcțiunile financiari districtuale (inspectorii financiari și inspectorii financiari superiori), in Carniolia și Carintia de direcțiunile financiari. Ca organ direct de priveghiere al acestor autorități financiare va avea să funcționeze mai întâiu veghia financiare.

§. 6.

In privința contravențiunilor la dispositiunile privitoare la contribuțiunea specială (§. 17 al legii) decid in instanța I. autoritățile financiari numite in §. 5 premergĕtoriu.

Procedura pentru astfeliu de delicte să se mărginească la aflarea imprejurărilor esențiale. Sentința penală dimpraună cu motivele să se comunice parții inscris pe lângă concederea terminului de recurs fixat in legea din 19 Marte 1876; No. 28 al f. l. i. ex 1876.

Asupra unui recurs inaintat, sentenționează direcțiunea financiare provincială din Graz, dacă in instanța primă a decis direcțiunea financiare din Laibach seau din Klagenfurt, altmintrea inse sentenționează autoritatea financiare provincială.

Recursul in instanța a treia este de adressat, intru cât se poate admite, ministeriului de finance; să se presenteze inse in terminul amintit mai sus la autoritatea financiară provincială, a cării decisiune se contestează.

Incassarea amendelor pronunciate pentru delictele amintite se efectuiesce pe calea executivă administrativă.

Dunajewski.

Digitized by Google

Model de notificațiune.

. . . . . (1) notifică,

că voesce a esercita in . . . . . $\frac{\text{piața}}{\text{strada}}$ . . . . . in casa No. . .

. . . . . (2) in $\frac{\text{primul}}{\text{al doilea}}$ semestru al

anului 18 . . incepênd din . . . . . (3) . . . . . (4).

Datul. Semnătura numelui.

Adnotațiuni.

ad (1). Inducerea numelui și caracteriului intreprinsetoriului industriei supuse contribuțiunii speciale.

ad (2). Aici se induce după feliul industriei, ori: Vêndarea in detail de beuturi spirituoase arse, ori: Vêndarea in cantități mici de beuturi spirituoase arse, ori: comerciul cu beuturi spirituoase arse in vase inchise de un litru și mai puțin.

ad (3). Inducerea ḍilei din lună.

ad (4). Dacă este vorbă de o vêndare in detail a beuturilor spirituoase arse, carea va să se esercițeze numai in mod secundariu intr'o ospetărie pentru adăpostirea de străini seau pentru oferirea de bucate seau de cafea seau intr'o industrie de confiserie seau de mandoletti, seau dacă se notifică un comerciu cu beuturi spirituoase arse, carele va să se esercițeze intr'o industrie comercială numai in mod secundariu, atunci să se adaogă aceasta și totodată să se inducă, dacă este deja mĕsurată, și rata semestrală a impositului de câscig in ordinariu pentru industria respectivă. S. e.: Vêndarea aceasta in detail se va esercita numai in mod secundariu in restaurațiunea intreprinsetoriului, carea se află in casa amintită, și pentru carea resultă semestral ca imposit de câscig in ordinariu suma de . . . . .

Digitized by Google

Foaea legilor imperiale

pentru

regatele și țerile representate in senatul imperial.

Mânunchiul XXXI. — Edat și spedit in 26 Iuliu 1881.

75.

Ordinațiunea ministeriului de comerciu in contelegere cu ministeriul de interne din 30 Iuniu 1881,

despre obligațiunea de a pune linia verificătoare și desemnarea volumului pe ulcioarele de ori și care material, precum și pe șipurile ce se vor folosi in localitățile publice pentru vêndarea in detail de vin, bere, must și vin de poame.

§. 1.

Dispositiunile ordinațiunii ministeriale din 25 Septembre 1875, No. 129 al f. l. i., despre paharele folosite in localitățile publice pentru vêndarea in detail, se estind printr'aceasta și la șipurile și ulcioarele folosite in localitățile publice pentru vêndarea vinului, a berii, mustului și a vinului de poame, și anume fără privire la materialul, din carele sunt confecțiunate.

La vase de lut ars, linia verificătoare și desemnarea volumului se pot și imprima.

§. 2.

Șipurile inchise bine (sigilate, prinse cu capsule, astupate bine cu plută) nu sunt supuse dispositiunii cuprinse in §. 1.

§. 3.

Linia verificătoare și desemnarea volumului să se puie la vasele amintite in §. 1 pe părețele esterior.

§. 4.

Ordinațiunea presentă intră in vigoare la 1. Ianuariu 1882.

Taaffe. **Pino.**

Digitized by Google

76.

Emisul ministeriului de finance din 4 Iuliu 1881,

despre autorisarea oficiului de vamă secundariu de classa II. din Schanzendorf in Bohemia, spre a lua in tractare de esport berea, ce se espoartă peste linia vamală cu reservarea rentoarcerii cuvenințelor.

Oficiul de vamă secundariu de classa II. din Schanzendorf in Bohemia se autorisează, în înțelesul normelor aflătoare in vigoare, de a lua in tractare de esport berea, ce se espoartă peste linia vamală cu reservarea rentoarcerii cuvenințelor.

Dunajewski.

77.

Legea din 6 Iuliu 1881,

prin carea se incuviințează impreunarea de realități la fideicomisul real al contelui Agenor Goluchowski.

Cu consimțirea amînduror camerilor ale senatului imperial aflu de bine a ordina cele ce urmează:

§. 1.

Se incuviințează, ca fideicomisul real al contelui Agenor Goluchowski să acuireze gratuit din averea alodială a presentului posesor al fideicomisului contele Agenor Goluchowski jun. următoarele realități, carile să se incorporeze cu fideicomisul:

a) Bunul Burdiakowce dimpreună cu atinențe in districtul Czortkow in Galiția, intabulat in cartea tabulare provincială din Leov Dom. 488, pag. 71 și 72, No. haer. 1, 14, 15 și 16.

b) Realitatea No. $698^2/_4$ in Leov dimpreună cu partea de realitate aparțiitoare de dînsa No. $214^2/_4$ in Leov, inscrie in cartea funduală urbană Dom. 136, pag. 100, No. haer. 10, pag. 101, No. haer. 11 și 12 și pag. 106, No. haer. 14 și 15.

§. 2.

Ministrul de justiție este insărcinat cu esecutarea astei legi.

Offensee, 6 Iuliu 1881.

Francisc Josif.

Taaffe. **Pražák.**

Digitized by Google

78.

Publicațiunea ministeriului de finance din 9 Iuliu 1881,

prin carea oficiul de vamă secundariu de I. classă din Suceava-Iţcani in gara căii se redică la rangul unui oficiu de vamă principal de classa II.

Oficiul de vamă secundariu de I. classă din Suceava-Iţcani se redică la rangul unui oficiu de vamă principal de classa II. și va incepe activitatea sa in accastă condițiune la 1. August 1881.

Dunajewski.

79.

Publicațiunea ministeriului pentru apĕrarea statului și a ministeriului de finance din 10 Iuliu 1881,

prin carea se publică inșirarea suplementare a locului de garnisoană Suttomore (Spizza) in Dalmația in classa a șeptea a tarifului de cens (No. 95 al f. l. i. ex 1879).

Complinind consignațiunea publicată cu ordinațiunea ministerială din 1. Iuliu 1879, No. 95 al f. l. i., locul de garnisoană Suttomore (Spizza) in Dalmația se inșiră, in conțelegere cu ministrul de resbel imperial, in classa a șeptea a tarifului de cens pentru locuințe militari și accesorii.

Ziemiałkowski. **Dunajewski.**

80.

Emisul ministeriului de finance din 14 Iuliu 1881,

prin carele se modifică prescriptul esecutoriu din 10 Iuliu 1880, No. 90 al f. l. i., emis la legea despre contribuțiunea de zahar de svecle din 18 Iuniu 1880 și pentru periodul de esercițu 1881/2 se emit dispositiuni relative la numĕrători in fabricele de difusiune.

In conțelegere cu ministeriul de finance ungurese se ordonează:

I. Punctul II al emisului ministeriului de finance din 10 Iuliu 1880, No. 90 al f. l. i., relativ la esecutarea legii despre contribuțiunea de zahar de svecle din 18 Iuniu 1880 se desființează, și se dispune, ca pentru o fabrică de difusiune, ce cade sub pauşalare, notificațiunea esercițului să se introducă abia atunci, când la fiecare vas de difusiune din fabrică se va fi aședat in mod regulamentariu un numĕrătoriu intocmit dupre ordinele ministeriului de finance.

II. Punctul VI al emisului menționat se desființează in cuprinsul seu present, și pe viitoriu are să sune:

Decomptul lunariu (§. 10 al legii din 10 Iuniu 1880) să se dreseze de cătră diregintele de control al districtului dupre formularul *C* in doue parii, și proiectul acesta să se subscrie și de intreprinsetoriul fabricei ori representantul seu, carele are libertatea a adaoge eventualele sale obiecțiuni.

Digitized by Google

Un esemplariu al proiectului de decompt se va estrada intreprinsetoriului de fabrică ori representantului seu, eară cela lalt esemplariu se va trimite immediat autorității financiari de I. instanță, carea fără intârdiere va resolvi decomptul, lăsând liber recursul; resoluțiunea o va intima intreprinsetoriului de fabrică, diregênd un esemplariu al acesteia și la oficiul, la carele s'a introdus notificarea lunare a esercițului, spre a servi ca piesă de compt, respective spre a incassa ori a prescrie cuveninţa, cu carea se intrece notificațiunea.

III. In periodul de esercițu 1881/2 se admit, spre scopul constatării numĕrului factic al implerilor vaselor de difusiune in fabricele de zahar de sveclă, numĕrători de Divis-Gross și de Hodek; cu toate aceste la una și aceeași baterie de difusiune nu se vor pute apleca intr'același timp amîndoue aparatele pentru controla contribuțiunii.

IV. Emisul ministeriului de finance din 10 Iuliu 1880, No. 91 al f. l. i., relativ la numĕrătoriul de Divis-Gross și folosirea lui pentru controla contribuțiunii, se susține in vigoare cu următoarele modificațiuni și complimente pentru periodul esercițului 1881/2:

1. Numĕrătorii de Divis-Gross trebuie să se așede in intrul localului de difusiune al fabricei intr'același șir ca și vasele de difusiune, de cari aparțin.

2. Tablele intăritoare ale aparatelor de Divis-Gross se pot aședa și in muri intermediari ori pe butuci de lemn necoloriți ori numai verniciți seau pe traverse de fier, console ori columne, carile țin bine și intr'această privință, in cas de necesitate se pot asecura cu inchideri oficiale. La aceasta să se observeze intocma dispositiunile punctului 3, II a emisului de mai sus al ministeriului de finance din 10 Iuliu 1880, relativ la intărirea astor table.

3. Gura tubului de scurgerea sucului al bateriei trebuie să steie de asupra marginii superiori a fiecărui vas de difusiune aparțiitoriu de baterie.

4. La intocmirea și folosirea aparatelor de Divis-Gross se admit unele modificări, a cărora descripțiune și desemn se vor da in câte un esemplariu fiecărei fabrice de zahar de sveclă, intocmită după procedura de difusiune. Din modificările aceste, cea privitoare la machina orlogiului nu va pute lipsi la nici un aparat de Divis-Gross, carele ar ave a se aproba pentru scopurile controlei contribuțiunale.

V. Numĕrătorii de Hodek cu construcțiune perfecțiunată, destinați spre scopurile controlei contribuțiunale, trebuie să correspundă intocma descripțiunii și desemnului, din cari se va da câte un esemplariu fiecărei fabrice de zahar de sveclă intocmite după procedura de difusiune.

In privința aceasta se vor esamina numĕrătorii de organele financiari, chemate a le aședa, și, numai când la aceasta nu s'a ivit nici o impiedecare, să se admită spre scopul controlei contribuțiunale prin constatarea esaminului.

Dunajewski.

Digitized by Google

Foaea legilor imperiale

pentru

regatele și țerile representate in senatul imperial.

Mânunchiul XXXII. — Edat și spedit in 30 Iuliu 1881.

81.

Emisul ministeriului de finance din 19 Iuliu 1881,

prin carele se admite mĕsurătoriul de spirit, construit de Jeanrenaud și Comp. sistemul J. Weiser, in fabricele de vinars supuse contribuțiunii asupra productului și se publică descripțiunea dimpreună cu desemnul aceluia, precum și instrucțiunea pentru intrebuințarea lui.

La impunerea contribuțiunii asupra productului permisă dupre §§. 25 și 61 ai legii despre contribuțiunea de vinars din 27 Iuniu 1879, se admit in conțelegere cu ministeriul de finance r. unguresc și mĕsurătoare de spirit de Jeanrenaud și Comp., sistemul J. Weiser, de condițiunea arctată in descripțiunea următoare conform dispositiunilor următoarei instrucțiuni pentru intrebuințarea lor.

A. Descripțiunea

mĕsurătoriului de spirit de Jeanrenaud și Comp., sistemul J. Weiser, aplicabil la impunerea contribuțiunii asupra productului.

Părțile integrante principale ale astui mĕsurătoriu infățișat in desemnul anexat sunt:

1. Caseta esterioare pentru primirea tuturor părților aparatului.
2. Cassa alcoholometrului cu termometrul maximal.
3. Tamburina mĕsurătoare dimpreună cu numĕrătoriul.
4. Amîndoi recipienții pentru probele de spirit.
5. Aparatele de control pentru nefuncțiunarea tamburinei mĕsurătoare, precum: balansa de signalisat, clopoțelul de signalisat, registrul datului și placa inscripțiunii.
6. Aparate speciale de asecurare.

Fiecare aparat este provĕdut cu firma și cu numĕrul curent.

Toate părțile integrante principale și cele secundare mai mari poartă același numĕr.

Digitized by Google

1. Caseta esterioare.

Caseta esterioare *D*, fig. 1 constă dintr'o tabla de tinichea tare de fer, rotundă la cele 4 cornuri și impreunată la paretele din dos, carea este strîns legată cu tabla fundului de fontă gaurită.

Patru pecioare prononsate sunt provĕdute cu gauri pentru șuruburi spre legare cu tabla postamentului.

Capacul de fontă, carele constă din doue părți in medloc sedimentariu una preste alta impreunate, se inchide prin 4 vergele intocmite pentru plombare, carile se impreună in medlocul capacului. In partea din dos se află un capitel redicat, carele este destinat pentru primirea cassei alcoholometrului. In față este partea aceasta inchisă prin o cupolă de steclă in forma unui semiclopot *L*, fig. 2, prin carea se observă alcoholometrul și termometrul maximal.

2. Cassa alcoholometrului.

Cassa alcoholometrului *A*, fig. 1, 2, 3 și 9 făcută din metal britanic constă din 2 despărțituri. Despărțitura primă primesce spiritul, ce ese din tubul recoritoriu și-l conduce prin vasul de debordat *t*, fig. 2 provĕdut cu o tasă de debordat, in despărțitura a doua, carea e in forma unii scoici și provĕdută cu o sită *n*, de aici se conduce la tamburina mĕsurătoare prin un vas in forma genunchiului *m*, ce e prins cu șuruburi de despărțitura a doua și carele zace pe un postament de fer. Deasupra gaurei de intrat se află o gaură, acoperită cu vergele mici, prin carea poate eși in direcțiunea săgeții aerul adus din tubul recoritoriu. In paretele din față al despărțiturii prime este aședat termometrul maximal *f* deasupra vasului de debordat, in carele se află cumpĕna alcoholului.

Imprejurul marginei superiori a despărțiturii din față este fixată o rigolă, carea primesce la o curgere eventuală prea mare spiritul, ce improașcă in cupola de steclă și carea il conduce prin gauri, ce conduc in intru, in despărțitura aceasta și mai departe in tamburina mĕsurătoare.

Cassa alcoholometrului este prinsă fix prin 4 șuruburi tari de casetă.

3. Tamburina mĕsurătoare dimpreună cu numĕrătoriul.

Tamburina mĕsurătoare *B*, fig. 2, 3, 4 și 5 făcută de asemene din metal britanic, are un diametru de 48 centimetri și este despărțită in 3 despărțituri (secțiuni de mĕsurat) asemene de mari. Volumul este la o rotire deplină intocma de 20 litri, din cari resultă pentru o secțiune de mĕsurat a treia parte

Spiritul incurge prin tubul *m* amintit mai nainte din cassa alcoholometrului, și ese prin gaura *l*, fig. 4 la periferia tamburinei. Axa este de oțel și acoperită in locurile, unde se razimă, cu capsule de nickel mai incolo cu metal britanic și zace de o parte intr'un capĕtăiu transversal de nickel in tubul *m*, de altă parte intr'un căpĕtăiu de agat, carele este intărit de părețele din față al casetei aparatului; deasupra capĕtăiului acestuia se afla o steclă de oleiu pentru a-l ține totdeauna unsuros. Axa tamburinei este impreunată la capĕtul, ce ese afară preste capĕtăiul acesta, prin o legătură crucișe *g*, cu cea a numĕrătoriului, carele este aședat in părețele din față al casetei.

Numĕrătoriul *G*, fig. 1, 2 are 6 cadrane scutite cu steclă, carile se vĕd de afară prin o tablă de metal provĕdută cu gauri correspunsetoare, dintre carile se afla 5 in rêndul superior intr'o linie, cară unul ceva mai jos. Cadranul aședat mai jos registrează deșertările secțiunilor de mĕsurat singurite cu 6·66, 13·3 și transferează la deșertarea a treia, carea se exprimă prin 0 intregul cuprins al tamburinei mĕsurătoare de intocma 20 litri la locul primei cifre de sus.

Digitized by Google

Registrarea progresează succesiv pênê la 9·9980 + 13·3; nulele următoare numĕrului acestuia dupre toate locurile cifrelor (00000·0) exprimă numĕrul 100.000. Șirul de sus să se citească in ordine aritmetică, și să se adaogă numĕrul, ce se vede pe cadranul de jos.

Spre scutirea numĕrătoriului se află la axa tamburinei o incuietoare.

Din secțiunile de mĕsurat ale tamburinei curge spiritul intr'un vas de scurs făcut din metal britanic *C*, fig. 2, 3, 5 și 6, apoi prin gaura, ce se află in fundul vasului acestuia in anticameră și mai departe din aparat prin tubul de scurgere *a*. Gaura aceasta este scutită de influințe din afară printr'un oblon aședat in anticameră.

Funcțiunarea și construcțiunea tamburinei se poate intelege ușor din fig. 4 a desemnului alăturat, al careia parete din față este scos. Implerea secțiunilor de mĕsurat se face prin crepătura *k* din canalul medlociu, deșertarea prin gaurile *l*, l_1, l_2 din periferia tamburinei. Dupre ce este despărțitura primă de tot plină, se suie spiritul in canal așa de sus, pênê ce ajunge la crepătura de intrat a despărțiturii a doua. Spiritul, ce intră de acu nainte in despărțitura a doua produce o preponderanță insemnată și aduce tamburina intr'o mișcare rotitoare spre stângă. Spiritul din despărțitura primă ese prin gaura *l* și despărțitura a doua vine intr'aceeași positiune, in carea a fost mai nainte despărțitura I.

4. Amîndoi recipienții pentru probe.

Amîndoi recipienții *F*, F_1, fig. 7 și 8 făcuți din aramă spoită cu cositoriu sunt destinați să primească probe de spiritul mĕsurat de tamburina mĕsurătoare. Pentru separarea probelor acestora se află in paretele din dos al tamburinei, pentru fiecare secțiune de mĕsurat, un recipient *q*, fig. 2 cu un volum anumit, din afară de tot acoperit, ce ie probe duple și carele stă in comunicațiune cu internul respectivei secțiuni de mĕsurat. La deșertarea secțiunilor de mĕsurat se implu acesti recipienți de probe și deșeartă apoi ținoarea lor prin leicele *o* și o_1 in leica aflătoare sub dînsele. Prin aceste din urmă ajung probele in recipienții respectivi și anume prin leica *o* in recipientul pentru controla comună, prin leica o_1 in recipientul pentru supracontrolă. Amîndoi recipienții de probe i-și au positia lor supt vasul de scurs *C*, și anume cel pentru controla comună in jumĕtatea din nainte, eară cel pentru supracontrolă in jumĕtatea din dos.

Volumul celui prim este cam de 18, eară al celui din urmă cam de 16 litri. Forma lor este condițiunată prin positiunea lor, carea se vede in fig. 7 și 8.

Canalul pentru introducerea probelor de spirit se află redicat in partea superioare a vasului și este scutit de evaporare printr'o inchidere de fluid. Aerul depărtat prin fluid ese din fiecare recipient de probe prin o gaură de tot mică, ce se află in vêrful suprem al tubșorului de intrare. Spre a pute controla o scădere eventuală a tăriei de alcohol, carea o sufere spiritul de probă in decursul păstrării lui in recipienți, este aședat in fiecare recipient câte un vas *p* și p_1 bine inchis de un volum cam de $^1/_2$ litru. Vasele aceste se implu cu spirit de o tărie fixată dupre depărtarea șuruburilor prin tuburile de implut *c* și c_1 cu o leică. Fiecare vas interpus comunică prin un tub aședat in paretele seu de sus cu aerul recipientului respectiv de probă.

Spiritul aflătoriu in vasele interpuse se scurge prin canelele 2, 2_1, fig. 7 și 8.

Compararea tariei alcoholice cu taria alcoholică originală arată pierderea tăriei alcoholice ivite.

Digitized by Google

Vasul de probă *F* se deșeartă prin canela 1. La această canelă precum și la cea a vasului interpus se poate străbate prin portița, carea apare in fig. 1 a desemnului scoasă și se află in paretele din față al casetei de fer bătut.

Amîndoue canelele de scurs ale recipientului pentru supracontrolă F_1, se află in paretele din partea stângă și se poate străbate la dînsele de asemene prin o portiță a casetei. Fundurile recipienților de probă și ale vaselor interpuse sunt cătră canele cam plecate, spre a pute fi de tot deșertate.

5. Aparatul de control pentru nefuncțiunarea tamburinei.

Dacă tamburina măsurătoare n'ar funcțiuna in urma unei impiedecări, atunci se adună spiritul in internul ei, pênă ce ese prin leica de debordat *d*, fig. 2 și 3, ce este aședată in medlocul părețului din față.

Sub leica aceasta se afla in partea internă a părețelui din față al vasului de scurs o cumpănă horizontală *K*, fig. 2 cu o secțiune, carea balanseză pe lîngă o axă, carea se imple cu spiritul ce ese și carea se prevălesce dupre ce s'a ivit preponderanța in partea dreaptă. Prin aceasta se pune in mișcare printr'o cumpănă, ce se află in partea stângă a aceleia, clopoțelul de signalisat *H*, fig. 1 și 2, ce este aședat in paretele din față a casetei și carele dă un signal de o minută, ce se poate audi foarte de parte. Totodată apare naintea discului de steclă, carele este aședat deasupra cumpenei, tabla *s*, fig. 1 și 2 provĕdută cu inscripțiunea clară „nefuncțiunare“, carea servesce ca signal ulterior. Deodata se inchide și registrul datului *J*, fig. 1, carele stă in legătură cu tabla aceasta și carele era pênă acum mobil, așa, că nu se mai schimbă nici luna nici ḑiua.

Registrul acesta al datului se află in paretele din față al casetei aparatului. este din afară scutit prin o steclă tare și constă din doue discuri, carile se rotesc pe lîngă o axă cu chei fixe in afară prononsate și carile conțin numele lunilor și cifrele ḑilelor lunii.

Fiecare din aceste discuri este provĕḑut pentru oprirea mișcării retrograde cu o roată cu dinți de inchis și cu un fus de inchis, ce-i aparține. Discul lunilor se mișcă inainte, cînd se invîrte din dreapta spre stânga cheia cercuală in forma unei leici, ce ese afară din paretele din față al casetei, eară discul ḑilelor se mișcă inainte, cînd se invîrte din stângă spre dreapta cheia, ce ese din cea in forma unei leici.

Cînd nu funcțiunează tamburina se inchid amîndoue roțile de inchis amintite, cădênd in jos levierul, ce este aședat deasupra registrului datului, așa că remân discurile nemișcate, pênă ce nu se redică levierul eară și se așcadă la locul seu de razim.

Nefuncțiunarea tamburinei se mai constatează și in modul următoriu: In partea esterioară a părețului din față și a celui din partea stângă al vasului de scurs *C*, este aședat câte un recipient *b u*, fig. 3, 5 și 6 cu un volum cam de 200 cent. cub.

O parte a spiritului, ce curge preste balansă, se conduce in vasele aceste priu tubșoarele de impărțit, ce stau cu dînsele in comunicațiune. Dupre ce s'au implut vasele aceste, ceea ce se efectuiesce dupre curgerea cam de 10 litri, remân pline, pênă ce nu le deșeartă organul indreptățit la aceasta. Deșertarea se face prin canelele 3 și 3_1, la carile se poate străbate de asemene, ca și la cele ale recipienților de probă și ale vaselor interpuse prin portițele din casetă. Este de observat, că la deșertare să se intoarcă tubșoarele canelelor acestora din jos in sus. Spiritul ce curge in decursul nefuncțiunarii tamburinei ese de asemene din aparat prin tubul de scurgere *a*.

Digitized by Google

6. Aparate speciale de asecurare.

a) Asecurarea gurii de scurgere a casetei aparatului.

Spre a pute constata o inriurire eventuală din afară asupra mersului tamburinei prin gura de scurgere a casetei aparatului, se află feruminat in față astei guri in anticamera vasului de scurs un oblon concav și in jos deschis.

Dacă d. e. s'ar incerca aci, a face o gaură, spre a inriuri asupra mersului tamburinei, atunci ar trebui să se găurească paretele din față precum și cel din dos al oblonului acestuia; spiritul inse ar ajunge in parte atunci prin gaura făcută prin poarta găurită a casetei la tabla postamentului și s'ar scurge de aici prin peciorul gol in intru al postamentului.

b) Asecurări contra adunării spiritului in vasul de scurs.

Dacă s'ar incerca a inriuri asupra mersului tamburinei prin adunare de spirit in vasul de scurs, atunci spiritul s'ar deborda, fără să impiedece mersul tamburinei, prin tubul de debordat *e*, fig. 3, 5 și 6 aședat preste anticameră și s'ar scurge tot pe aceasta cale preste postament.

c) Aparat pentru constatarea introducerii vaporului.

Pentru constatarea introducerii de vapor in aparat servesce deja amintitul termometru maximal *f*, aședat in cassa alcoholometrului, carele mai are și acel scop, a areta destilatoriului ori și când precis temperatura in graduri dupre Celsius. Vergeaua de compensațiune a termometrului acestuia stă pururea in fluid și arĕtătoriul negru, ce stă in legătură cu dînsul și carele se poate clar vedea pe cadran, urmează precis suirii seau scăderii temperaturii spiritului ce curge.

La suirea temperaturii il ie aretătoriul prim totdeauna pre cel al doilea galben (aretătoriu de control) cu sine, la scădere inse il lasă in locul suprem.

Acest aretătoriu de control, ce este asecurat cu o plombă, se poate dupre depărtarea plombei reduce la 15 graduri numai de organul indreptățit la aceasta.

d) Asecurări in contra intrării de precipitate in recipienții de probă.

Precum s'a amintit, recipienții de probă, carii sunt din afară cu totul inchiși și ale căror capete stau in comunicațiune cu leicele *o* și o_1, fig. 2, se nutresc din internul secțiunilor de mĕsurat; leicele aceste, precum și subleicele, carile primesc cantitatea de probă și o conduc in recipienții de probă sunt de tot acoperite cu un capac scutitoriu, carele inchide complet și carele este intocmit pentru plombare.

e) Plombări.

Pentru asecurarea flancelor ale cassei alcoholometrului cu cele ale tubului de intrat sunt capetele șuruburilor flancelor găurite pentru primirea unii ațe, carea să se puie sub inchidere oficială. Pentru asecurarea tubului, prin carele se conduce spiritul din aparat mai departe, este matricea holandeză, carea leagă tubul acesta cu aparatul, in cununa ei provĕdută cu o gaură, prin carea se poate trage o ață, se poate impreuna cu urechia prinsă in paretele casetei cu o țintă și se poate pune sub incuietoare. Șuruburile, carile leagă șurubul olandez cu caseta aparatului, sunt acoperite cu o cunună intocmită la matricea olandeză, așa incât nu se pot nici slabi nici depărta.

Digitized by Google

Pentru inchiderea oficială a aparatului sunt pe din afară numai 3 plombe necesarie, anume câte una la amintitele amîndoue portițe laterale și una la vergeaua de inchis la capacul casetei. In intrul aparatului se află intocmiri pentru punerea inchiderii oficiale la termometrul maximal, la capacul scutitoriu, ce acopere leiccle de gradat și la numĕrătoriu.

f) Boltitura de zinc.

Boltitura de zinc, carea este in intru văpsită alb și carea este din afară curată, constă din 3 părți și anume din bordura cu doue secțiuni și din capacul, ce o inchide de asupra. Amîndoue părțile bordurii sunt in cele patru unghiuri ale ei incovăiete și se impreună in medlocul aparatului prin urechile aședate in intrul pareților laterali. Partea din față are o tăietură pentru tubul de scurs și a doua pentru cetirea anunciului numĕrătoriului și pentru observarea registrului datului și a tablei de inscripțiune, mai departe o portiță intocmită pentru plombare, carea comunică cu portița din caseta aparatului, ce duce la canelele de scurs ale controlei comune. Partea din dos, a carii parete din dos este in medloc redicat pênĕ la tubul de intrat, are in părctele lateral din stânga de asemene o portiță intocmită pentru plombare, carea comunică cu portiță, ce duce la canelele de scurs ale supracontrolei și carea este in caseta aparatului aședată.

Capacul are un capitel, correspunsetoriu cassei alcoholometrului, carele se finesce in față pentru scutirea clopoțelului de steclă aședat in capacul aparatului cu un grilagiu de sirmă correspunsetoriu formei clopoțelului acestuia. In locul din naintea alcoholometrului și a termometrului maximal este grilagiul acesta tăiat, așa că se pot observa amîndoi direct prin cupola de steclă.

In paretele din dos, ce inchide capitelul acesta, se află sus in locul eșirei aierului in cassa alcoholometrului o gaură scutită prin un capac; jos se află o tăietură, a carii borduri cuprind tubul de intrat și carile se imping intr'o culisă preste acea parte a părctelui din dos al bordurii, carele cuprinde de jos tubul de intrat. In urmă este bordura cuprinsă din afară imprejur de capac cu o culisă. La acoperirea aparatului cu boltitura se impinge mai întâiu din napoi partea din dos a bordurii preste tabla postamentului, pênĕ ce o inchide pre aceasta părctele din dos; apoi se impinge partea din față așa din nainte inapoi, ca să intre bețele din partea din dos in urechile feruminate din partea din față și să se impreune marginile părcților laterali.

Prin urechile aședate preste olaltă in părcții laterali din intru se vîră câte o traversă, prin carea se impreună amîndoue părțile strîns la olaltă.

Cu capacul, ce se pune din sus, se acoper traversele aceste și se incheie boltitura. Crepătura, ce se află in părctele din față sub tubul de scurs, se acopere cu o placă scutitoare, ce este intocmită pentru aședarea inchiderii oficiali.

Bordura și capacul au câte doue urechi pentru primirea aței de inchis.

B. Prescript

pentru folosirea mĕsurătoriului de spirit de Jeanrenaud și Comp., sistemul J. Weiser, la impunerea contribuțiunii asupra productului in fabrice de vinars.

I. Un mĕsurătoriu de spirit făcut de firma amintită, ce ar ave a se aședa intr'o fabrică de vinars pentru impunerea contribuțiunii asupra productului, trebuie să fie aprobat spre acest scop de unul din oficiile de verificare i. r. indreptățite la aceasta, și să fie provĕdut cu certificatul de aprobațiune și cu desemnarea oficiului de verificare.

Digitized by Google

De asemene și folosirea ulterioare a mĕsurătoriului de spirit de Jeanrenaud și Comp. aprobat și aședat deja pentru impunerea contribuțiunii asupra productului depinde dela imprejurarea, ca afară de epocele, in decursul cărora s'au făcut constatările oficiale la dînsul, să fie fost totdeauna sub inchiderea oficiului financiariu.

II. Mĕsurătoriul de spirit pentru impunerea contribuțiunii asupra productului al unei fabrice de vinars să se așede sub priveghierea organelor financiari insărcinate cu aceasta in presența intreprinsetoriului fabricei de vinars seau a locoțiitoriului seu.

Mai nainte de ce se va inceput aceasta, au să constateze organele financiari, de sunt nevătamate plombele puse de oficiul i. r. de verificare pentru inchiderea capacului casetei aparatului și a portițelor de controlă ale casetei.

Neivindu-se intr'această privință nici o scădere, atunci organele financiari, dupre redicarea inchiderilor oficiului de verificare au să deschidă aparatul, să depărteze asecurările introduse intr'insul pentru transport și să cerceteze, de nu s'a violat in decursul transportului o parte internă. Indeosebi să se cerceteze prin invêrtirea tamburinei din dreapta la stânga, de se poate mișcă și balansa de signalisat cu ușuretate pe lîngă axa ei.

Dacă și la această cercetare nu s'ar ivi scăderi, se va imple șipșorul de oleiu de deasupra căpĕtăiului axei tamburinei cu unt de lemn curat, se va pune balansa de signalisat in posiție horizontală, se va regula clopoțelul de signalisat, se va redica tabla inscripțiunii și se va aședa pe razimul ei, se va pune aretătoriul de control al termometrului maximal la locul, ce indică temperatura normală, și se vor aședa la acesta precum și la capacul leicii de gradat de asemene și la inchiderea numerătoriului plombele oficiali, se va inchide aparatul și se va pune pe din afară sub inchidere oficială.

III. La aședarea mĕsurătoriului de spirit se va pute procede numai atunci, când nu s'ar fi ivit in punctele sus amintite prin esaminare nici o dificultate.

La aședare să se observeze acurat dispositiunile legii esistente despre contribuțiunea de vinars din 27 Iuniu 1878 și dispositiunea §. 16, No. 1 și 2 a prescriptului esecutoriu din 3 Iuliu 1878.

Tabla postamentului, prin carea se medlocesce comunicațiunea mĕsurătoriului de spirit cu postamentul zidit din cărămidi și in medloc provĕdut cu un spaciu gol, trebuie să fie de fier turnat, să aibă un pecior deșert cu ancoră și se așeadă așa in zid, că semnul făcut pe dînsa in forma unii stele, carea arată partea numĕrătoriului aparatului, vine să steie in față.

In desemnul anexat fig. 1 se poate ea vede, precum și intărirea ei in postament.

Mĕsurătoriul de spirit aședat pe tabla postamentului să se șurubuiască de dînsa. Spre acest scop trebuie să fie la cele 4 cornuri ale tablei găuri cu tăieturi de șurub, ce correspund cu găurile tablei fundului casetei de aparat destinate pentru primirea șuruburilor de intărire.

Aceste șuruburi să se prindă bine și să se scutească in contra desfacerii neiertate prin vergele de fier provĕdute la un capĕt cu un cap eară la celalalt capĕt cu o urechie, trăgênd prin câte doue din capetele găurite ale șuruburilor atare vergea și puind la capĕtul provĕdut cu urechie plomba oficială.

IV. Comunicațiunea mĕsurătoriului cu aparatul de recorit al destilatoriului să se efectuiască printr'aceea că tubul comunicatoriu (§. 61, No. 7 al legii despre contribuțiunea de vinars) se impreună cu cassa alcoholometrului mĕsurătoriului

Digitized by Google

de o parte prin flancea adaosă aparatului, de altă partea prin o a doua flance cu șuruburi, a căror capéte sunt găurite pentru plombare. Tubul comunicatoriu să se scutească cu tubul acoperitoriu, despre care tractează §. 61, No. 7 al legii despre contribuțiunea de vinars și §. 16, No. 6 al prescriptului esecutoriu la acea lege. Tubul de scurs, prin carele se conduce spiritul din aparat mai departe, se impreună prin matricea olandeză adausă aparatului cu acesta și se pune de asemene sub inchidere oficială.

V. Boltitura de zinc, cerută in §. 61, No. 1 al legii despre contribuțiunea de vinars *(A. lit. f)* se pune, dupre ce sa efectuit in modul prescris aședarea și intărirea aparatului, preste dînsul și să ia sub inchidere oficială. Apoi se va nota starea numĕrătoriului, precum și starea aretătoriului de control la termometrul maximal și se va dresa un protocol, pre carele il va contrasigna intreprinsetoriul fabricei de vinars seau suplinitoriul seu.

VI. In ḑiua deschiderii esercițului unei fabrice de vinars supuse contribuțiunii asupra productului, seau cel mult 3 ḑile mai târḑiu, vasele aședate pentru constătarea scăderii tăriei alcoholului se vor imple cu spirit, care are intocma seau aproximativ tăria alcoholică medlocie aflată dupre §. 63 al legii despre contribuțiunea de vinars.

Tăria alcoholică constatată se inscrie in registrul fabricei de vinars, dupre ce inchiderea oficială redicată spre scopul astui act oficial se va fi pus earăși la caseta aparatului și la boltitura de zinc.

Același act oficial va ave loc, de câte ori dupre o intrerumpere a esercițului, in decursul căreia a urmat ultimul decompt lunariu, esercițul fabricei de vinars s'ar rencepe earăși in decursul periodului de producțiune anual. S'ențelege de sine că totdeauna, dupre ce in decursul periodului de producțiune anual se va fi deșertat un vas aședat spre scopul cercetării cuprinsului seu, acest vas se va imple immediat earăși cu spirit și tăria lui alcoholică se va inscrie in registrul fabricei de vinars.

Spiritul necesariu pentru implerea vaselor aședate să se procureze de cătră fabrica de vinars, căreia i se va restitui și cel ce nu mai este apt pentru folosirea ulterioare.

VII. Spre a constata cantitatea și tăria alcoholică a spiritului, ce a curs prin mĕsurătoriul de spirit, se procede precum urmează:

1. Mai ântâiu se cercetează, de sunt neviolate inchiderile oficiale dela aparatul de destilațiune, recoritoriu, dela tubul invĕlitoriu al tubului comunicativ dintre recoritoriu și mĕsurătoriu, de pe boltitura de zinc acestui din urmă etc. și de nu s'a nimicit scopul lor.

Ori și care neajuns ivit să se constateze oficial.

2. Dupre aceasta se intrerumpe esercițul destilatoriului pe un timp scurt, se inscrie in registrul fabricei de vinars aretarea numĕrătoriului aparatului de mĕsurat, precum și starea aretătoriului de control la termometrul maximal, și cea a registrului datului, redicându-se atât boltitura de zinc de pe mĕsurătoriu cât și tubul invĕlitoriu de pe tubul comunicativ. Părețiі interni ai boltiturii de zinc, precum și părețiі esteriori ai aparatului și impreunarea lui cu postamentul, apoi părțile interne ale tubului invĕlitoriu și părțile esterioare ale tubului comunicativ se vor esamina cu ingrijire și neajunsurile eventuale se vor constata oficial.

De asemene se va constata oficial și starea aretătoriului de control la termometrul maximal, se va reduce aretătoriul la 15 graduri și se va pune din nou sub inchidere oficială.

Digitized by Google

3. Dupre aceea se pune earăși tubul invĕlitoriu peste tubul comunicativ și părețiі laterali ai boltiturii de zinc in jurul aparatului și pe amîndoue inchiderea oficială.

4. Immediat se deschid la boltitura de zinc și la caseta aparotului portițele, ce duc la tubșorul de scurgere pentru probele de spirit a controlei comune, spre a cerceta mai întâiu, de conține vasul aflătoriu aci, ce servesce pentru constatarea neregularității mersului tamburinei mĕsurătoare, vr'un fluid seau nu.

Fiind casul cel dintâiu, și arĕtând și cele alte aparate (*A*, No. 5) intocmite pentru constarea nefuncțiunării tamburinei un astfeliu de cas, fără să fi fost arĕtată vr'o neregularitate in mersul tamburinei, atunci se va constata imprejurarea aceasta oficial.

5. Dupre implinirea dispositiunilor premergĕtoare se vor varsa probele de spirit ale controlei comune intr'un vas curat și uscat, se vor mesteca intre o laltă și grada cu alcoholometrul prescris.

Aceeași se va efectui cu privire la spiritul din vasul aședat al controlei comune.

Dacă la acest spirit s'ar constata o scădere a tăriei alcoholice mai mare de $^1/_5$ grad de alcoholometru, atunci suma acestei scăderi se va computa la tăria alcoholică constatată la probele de spirit.

Dacă ar proveni casul, că din causa esercițului prea mărginit al fabricei de vinars probele de spirit luate nu ar ajunge pentru implerea correspunsetoare a vasului de aplecat la gradarea lui, atunci se insemnează printr'un fir legat imprejur starea probelor de spirit turnate in vasul de gradare și se dejudecă dupre ochire, care volum este necesar, spre a imple vasul de gradare de tot seau pênĕ la revarsare. Dupre aceea se toarnă probele de spirit intr'alt vas curat și uscat, se imple vasul de gradare tot atât de tare cu apă gurată de aproximativ 12 graduri Réaumur pênĕ la semnul firului, cât se recere dupre calcularea premergĕtoare pentru implerea de tot seau pênĕ la revarsare, și toarnă apoi apă mĕsurată astfeliu la probele de spirit.

De se va grada mestecătura aceasta constătătoare din spirit și din apă, se va pute calcula din tăria alcoholică constatată a astei mestecături cu precisiune aproximativă acea tărie alcoholică, ce o aveau inseși probele de spirit.

Dacă s. e. se recere un volum duplu de apă (in general de n ori) al aceluia a probelor de spirit, astfeliu, că ceste din urmă impreună cu apa turnată au triplul volumului original (in general $n + 1$ ori) și tăria alcoholică a mestecăturii s'ar afla cu $26^1/_2$ (in general m) graduri alcoholometrici, atunci probele de spirit inseși poșed $26^1/_2 \times 79^1/_2$ (in general $[n + 1]\ m$) graduri alcoholometrici, adecă tot de atâtea ori tăria alcoholică a mestecăturii, de câte ori volumul lor este cuprins intr'acela al mestecăturii.

Spre a restringe prin folosirea de vase mici de gradare necesitatea, de a se servi de acest medloc subsidiariu, la cât se poate de puține casuri, totodată inse de a asecura resultatelor de gradare acurateață necesare, să se folosească la constatarea tăriei alcoholice a probelor de spirit alcoholometri, a cărora scală nu merge dela 0 pênĕ la 100 graduri, ci numai dela 75 pênĕ la 96, carii sunt inse impărțiți pentru fiecare grad in cincine.

Alcoholometri verificați dupre regulamentul de verificare, No. 171 al f. l. i. ex 1872, §. 33 pênĕ la 36, de feliul acesta in lungime de 30 centimetri, din cari 16 centimetri decad pe vasul plutitoriu și 14 centimetri pe fus, dimpreună cu vase de gradare correspunsetoare se pot procura prin autoritatea financiare de

Digitized by Google

Mĕsurătoriul de spirit de Jeanrenaud și Comp. in Viena.

Tablă I.

fig. 1.

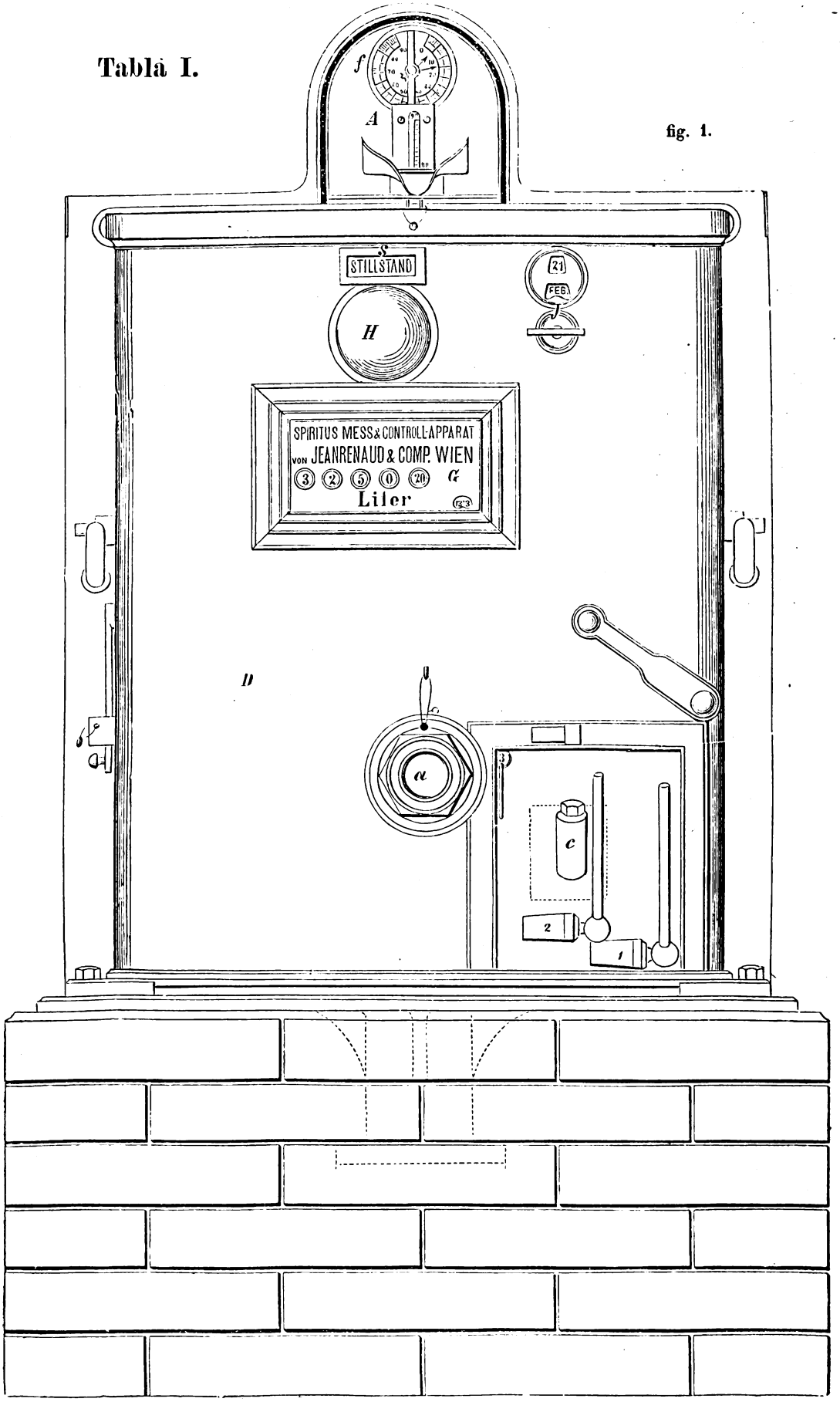

Digitized by Google

Tabla II.

fig. 2.

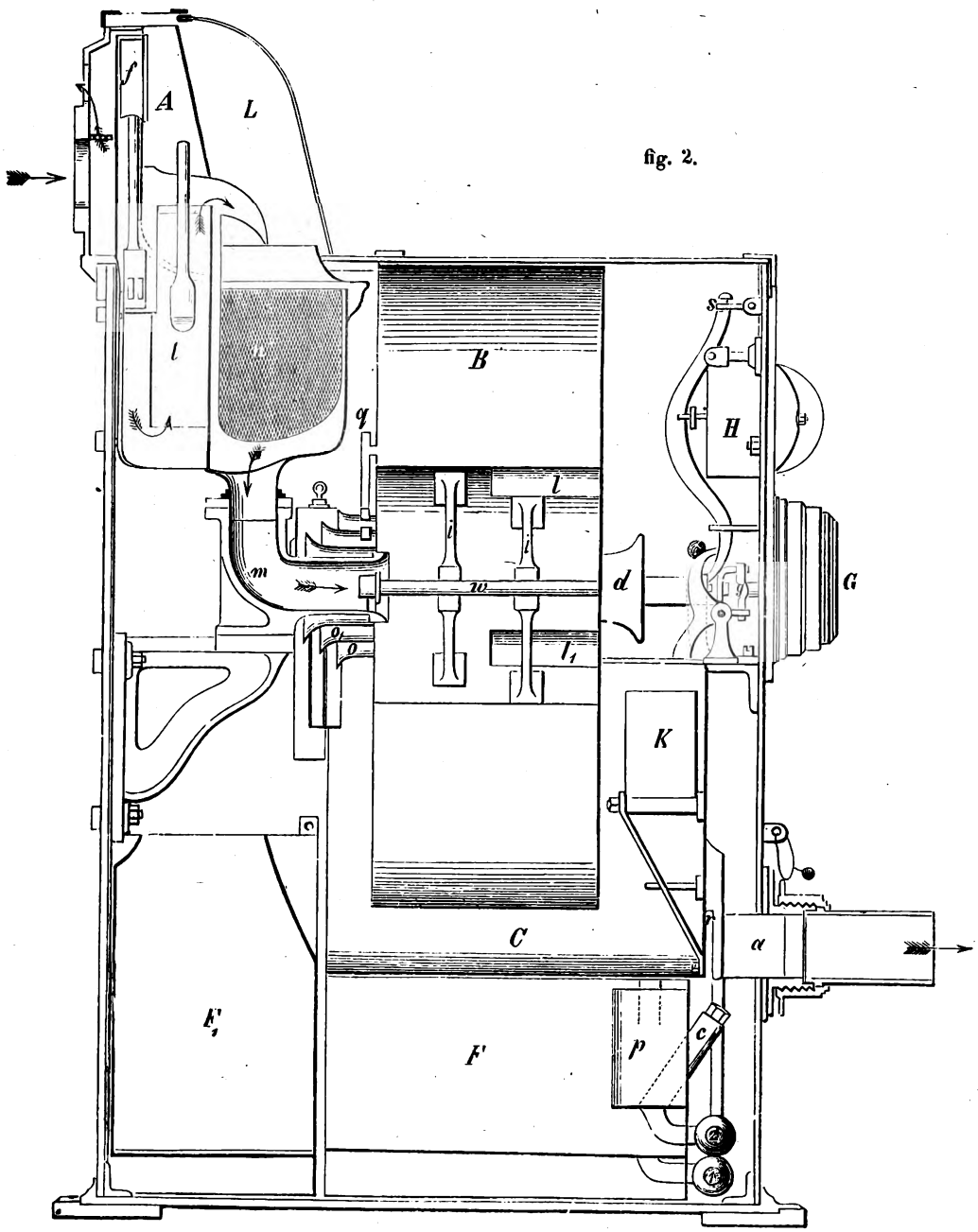

Digitized by Google

Tabla III.

fig. 3.

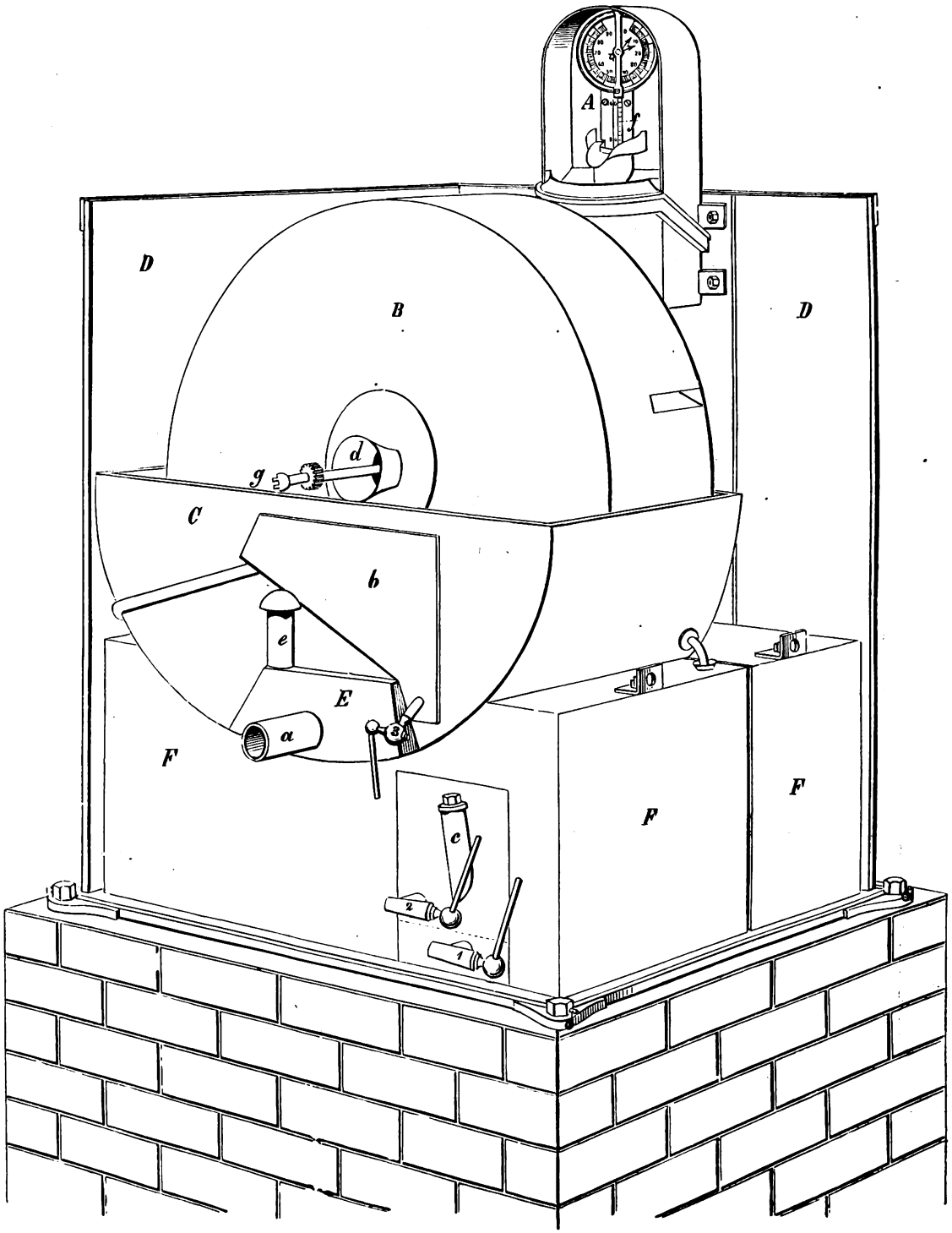

Digitized by Google

Tabla IV.

fig. 4.

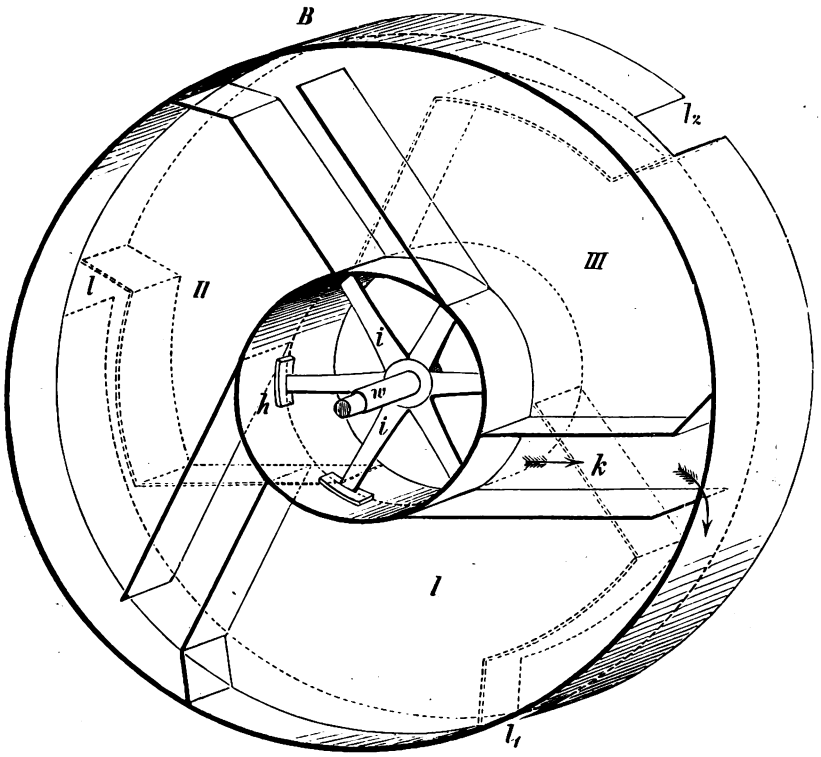

fig. 5.

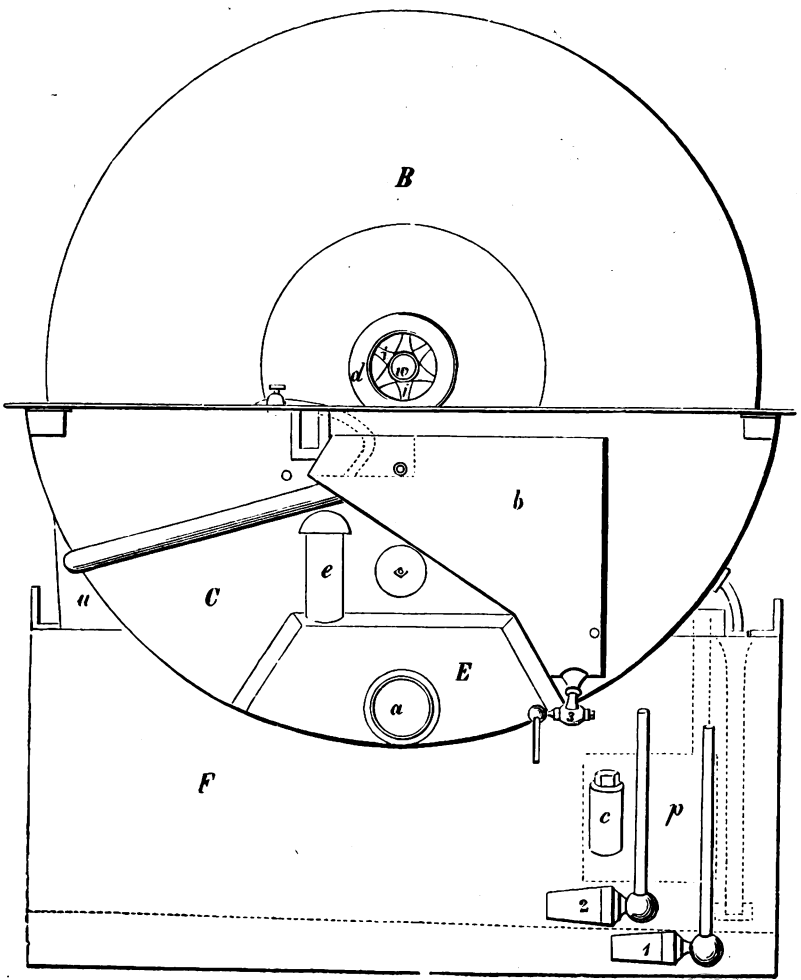

Digitized by Google

Tabla V.

fig. 6.

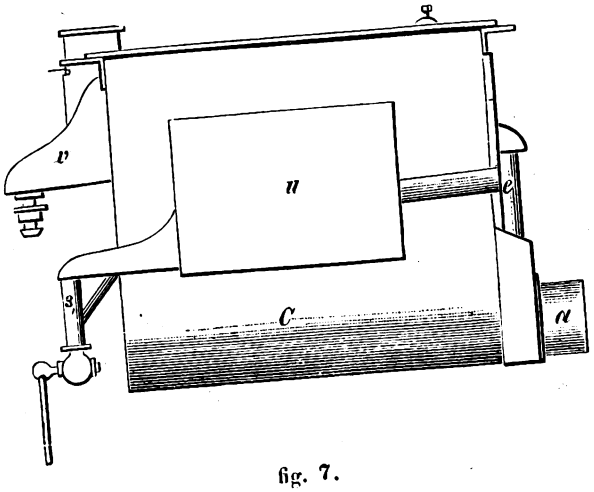

fig. 7.

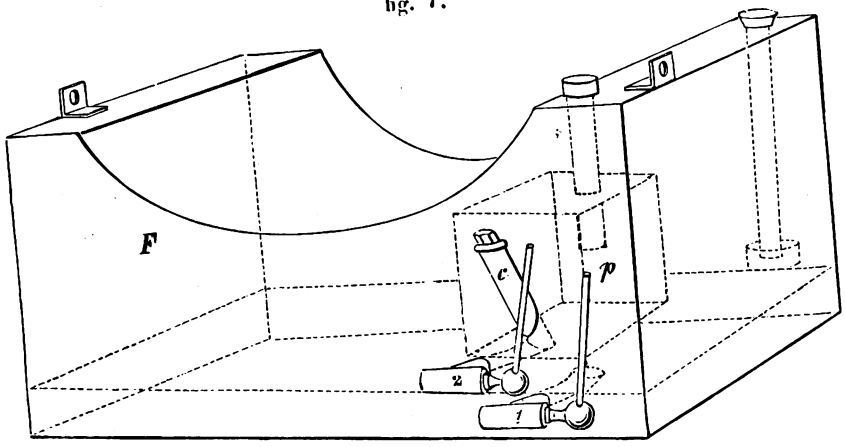

fig. 8.

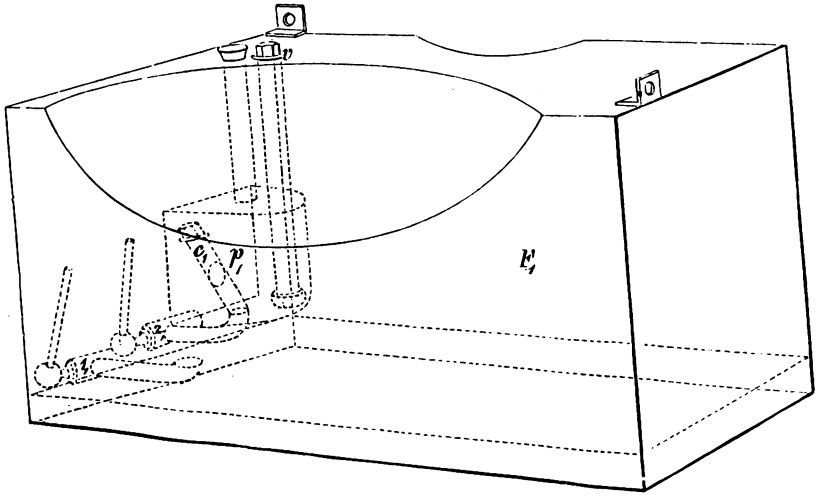

fig. 9.

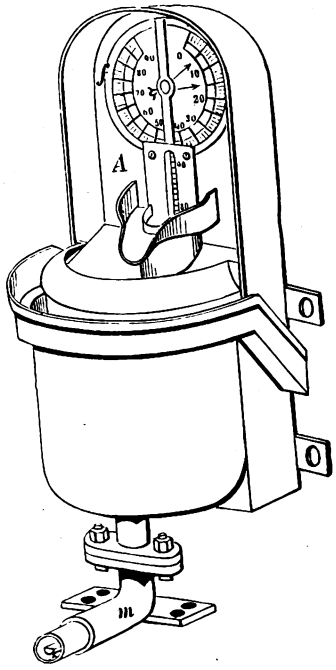

Digitized by Google

Foaea legilor imperiale

pentru

regatele și țerile representate in senatul imperial.

Mânunchiul XXXIII. — Edat și spedit in 6 August 1881.

82.

Patentul impĕrătesc din 2 August 1881,

despre convocarea dietelor provinciale din Bohemia, Dalmația, Galiția și Lodomeria cu Cracovia, Austria din sus și din jos de Enns, Salzburg, Stiria, Carintia, Carniolia, Bucovina, Moravia, Silesia, Tirol, Vorarlberg, Istria, Goriția și Grădiscea, apoi a dietei provinciale din Trieste cu teritoriul seu.

Noi Francisc Josif Primul,

din grația lui Dumnedeu impĕrat al Austriei,

rege al Ungariei și Boemiei, al Dalmației, Croației, Slavoniei, Galiției, Lodomeriei și Iliriei, rege al Jerusalemului etc.; archiduce al Austriei; mare-duce al Toscanei și al Cracoviei; duce al Lotaringiei, al Saliburgului, Stiriei, Carintiei, Carnioliei și al Bucovinei; mare-principe al Transilvaniei; comite marcal al Moraviei; duce al Silesiei de sus și de jos, al Modenei, Parmei, Piacenței, Guastalei, al Osvicimului si al Zatorului, al Cieșinului, Friuliei, Ragusei și al Zarei; comite principit al Habsburgului și al Tirolului, al Chiburgului, Goriției și Grădiscei; principe de Trento și Bressanone; comite marcal al Lausiției de sus și de jos și in Istriea; comite de Hohenembs, Feldchirch, Bregenz, Sonnenberg etc.; domn de Trieste, de Cattaro și pe marca Vendică mare-voevod al voevodatului Serbiei etc. etc.

publicăm și notificăm :

Digitized by Google

Dietele provinciale sunt convocate in locurile lor de intrunire legale pe ḍilele fixate mai la vale:

Dieta provincială din Dalmaṭia pe 22 August 1881, dietele provinciale din Istria, Goriṭia și Grădiscea pe 23 August 1881, dieta provincială din Tirol pe 27 August 1881, dietele provinciale din Galiṭia, din Stiria pe 14 Septembre 1881, dietele provinciale din Bohemia, Austria din jos și din sus de Enns, Salzburg, Carintia, Carniolia, Bucovina, Moravia, Silesia, Vorarlberg, apoi dieta provincială din Trieste cu teritoriul seu pe 24 Septembre 1881.

Dat in capitala și reședința Noastră Viena in 2 August in anul una miie opt sute optḍeci și unu, eară al imperiului Nostru in anul treiḍeci și trei.

Francisc Josif.

Taaffe. **Ziemiałkowski.** **Falkenhayn.**
Pražák. **Conrad.** **Welsersheimb.**
Dunajewski. **Pino.**

Digitized by Google

Foaea legilor imperiale

pentru

regatele și țerile representate in senatul imperial.

Mânúnchiul XXXIV. — Edat și spedit in 14 August 1881.

83.

Publicațiunea ministeriilor de finance și de comerciu din 10 luliu 1881,

despre autorisarea oficiului postei de mesagerii din Praga Neustadt, de a spedi spedițiunile postale și mai grele de 2·5 kilograme in străinětate fără de intrevenirea organelor vamale.

Oficiul postei de mesagerii din Praga-Neustadt se autorisează de a spedi, incepênd dela 1. August a. c., spedițiunile postale, destinate pentru străinětate, chiar și atunci fără de intrevenirea unui organ vamal, când sunt mai grele de 2·5 kilograme.

De aci se excipiază numai atari mărfuri, ce sunt supuse unei vămi de esport, ori al cărora esport, dupre prescriptele esistente, trebuie să se justifice printr'o confirmațiune a oficiului vamal, precum cărți de joc, mărfuri de aur și de argint etc.

Dunajewski. **Pino.**

84.

Ordinațiunea ministrilor de justiție și de finance din 21 luliu 1881,

despre inființarea și activarea unui oficiu de deposite judecătoresci la tribunalul din Graz.

Pe basa aprobațiunii prea nalte din 19 August 1880 se inființează la tribunalul din Graz un oficiu de deposite judecătoresci, carele la 15 Octobre 1881 va incepe activitatea sa.

Intr'aceeași di se vor preda nou inființatului oficiu de deposite al tribunalului Graz afacerile de deposite judecătoresci, ce s'au ingrijit pênă acuma de cassieria principală din Graz.

Pražák. **Dunajewski.**

Digitized by Google

85.

Ordinațiunea ministeriilor de justiție și de finance și a curții de compturi supreme din 21 luliu 1881,

prin carea se publică instrucțiunea pentru oficiul de deposite judecătoresci in Graz.

Ministeriile de justiție și de finance precum și curtea supremă de compturi au aflat de bine a publica o instrucțiune pentru oficiul de deposite judecătoresci in Graz, carea va intra in vigoare la 15 Octobre 1881.

Pražák. **Dunajewski.** **Auersperg.**

Digitized by Google

Foaea legilor imperiale

pentru

regatele și țerile representate in senatul imperial

Mânunchiul XXXV. — Edat și spedit in 17 August 1881.

86.

Ordinațiunea ministeriului pentru apĕrarea statului in contelegere cu ministeriul imperial de resbel și cu cele lalte locuri centrale interesate din 7 August 1881,

pentru esecutarea legii din 13 Iuniu 1880, No. 70 al f. 1. i., despre taxa militare.

Pentru esecutarea legii mai sus insemnate și ca suplement la ordinațiunea ministeriului pentru apĕrarea statului și a ministeriului de finance din 20 Marte 1881, No. 26 al f. l. i. se ordonează, mai ales cu privire la ameliorarea ingrijirii invalidilor, apoi la administrațiunea și comptabilitatea fondului taxei militari:

1. Cei concediați cu taxa pentru adăstat nu vor pute pretinde ameliorarea taxelor lor din fondul taxei militari.

2. Pensiunații conform sistemului vechiu și invalidii patentali, carii au o subvențiune dintr'o fundațiune privată, seau un adaus de vulnerare de voluntariu seau de medalie seau o pensiune de ordin sunt indroptățiți la subvențiunea desemnată in §. 15 : 2 al legii despre taxa militare din fondul taxei militari; deasemene remân nealterate subvențiunile personale date din grație pentru totdeauna ca remunerațiune.

Din contra să se reducă seau să se sisteze de tot dupre proporțiunea adausului legal*) din fondul taxei militari — și anume intru cât este dupre intențiunile respectivei resoluțiuni prea nalte admisibil, — toate adausele personale și beneficiile, carile s'au dat numai pênĕ la ameliorarea ingrijirii invalidilor.

3. Pensiunații după sistemul mai vechiu, carii se află intr'un serviciu militariu cu superplus la pensiune preste gaja de activitate, nu au nici un drept la adausul legal din fondul taxei militari.

Adausul legal din fondul taxei militari se cuvine acelor pensiunați dupre sistemul mai vechiu inse necondițiunat și fără scădemênt de la remunerațiunea, ce li se cuvine pentru servicii, carii se află in funcțiune pe lângă o remunerațiune fixă, bani de ți, diurnă, adaus de serviciu seau taxa ților de activare.

*) Sub adausul legal se ințelege adausul aretat in §. 15 : 2 al legii despre taxa militare.

Digitized by Google

4. Acelor pensiunați militari după sistemul mai vechiu, carii au depus voluntari rangul de oficeri seau carii au pierdut caracterul militariu in urma decisiunii consiliului de onoare, se cuvine pe lângă adausul resultătoriu conform §. 15 : 2 al legii despre taxa militare taxele lor de ingrijire; deasemene celor foști pensiunați, carii inainte de publicațiunea ordinațiunii circulare a ministeriului imperial de resbel din 1. August 1869 praes. No. 2820, mânunchiul 62 al f. o. pentru armata i. r. au evitat rangul de oficer voluntariu și au primit pensiunea intreagă sub titlul „subvențiune de grație“, in fine și acelor foști oficeri i. r., carii primesc ingrijirile lor din bugetul pentru armată pe basa prea naltei resoluțiuni din 25 Aprile 1868 și 26 Novembre 1868.

Toți cei lalți foști militari, carii poșed un salariu seau o subvențiune de grație sunt eschiși de la primirea adausului din fondul de taxă.

5. Adjudecarea adauselor personale, carile vor să se dee din grație conform §. 15 : 1 al legii despre taxa militare, nu este legată de condițiunea totalei incapabilități de a se susține.

6. Pentru persoanele milițiane, carile au o pensiune de armată seau de miliție, să se măsure adausul legal din fondul taxei militari numai dupre pensiunea de armată; pensiunea de miliție remâne neconsiderată, inse pensiunea de armată cu cea de miliție și cu adausul din fondul taxei militari la un loc nu va pute să intreacă cifra maximală fixată in §. 15 : 2 al legii despre taxa militare.

La o eventuală suire ulterioare a pensiunii de miliție se reduce relativ adausul taxei militari, dacă s'a intrecut suma maximală.

7. Cvartalul de moarte cuvenitoriu, gratificarea finală pentru pensiune și salariu de invalid patental să se calculeze celor indreptățiți totdeauna impreună cu adausul legal din fondul taxei militari.

Cvota resultătoare din adausul acesta pentru cvartalul de moarte cade in sarcina fondului taxei militari.

Adausul personal incuviințat conform §. 15 : 1 al legii despre taxa militare nu este permis să se computeze nici in cvartalul de moarte nici la pensiune.

8. In toate casurile acele, in cari se sistează pre un timp seau pentru totdeauna conform normelor esistente de taxe, cuvenința principală (pensiunea, salariul patental), va inceta pe un timp seau pentru totdeauna și ameliorarea din fondul taxei militari.

9. Acei invalidi nu sunt indreptățiți la adausul de 50% din fondul taxei militari, carii se aflau in starea de invalidi patentali deja nainte de inceputul vigorii legii despre ingrijirea militarilor din anul 1875 și cărora li s'a sistat conform dispozițiunilor de mai nainte salariul patental, avênd un câscig seau un venit, ce intrecea de trei ori taxa patentală; dacă inse se rentorc atari invalidi earăși la salariul patental, atunci li se cuvine și adausul:

10. La decisiuni cu privire la incetarea pensiunilor in urma unii funcțiuni in serviciile civile de stat ori asimilate să se computeze dimpreună cu pensiunea militare și adausul legal eventual cuvenitoriu din fondul taxei militari și drept aceea să se adjudece ca „adaus militariu“ aceea, ce lipsesce la veniturile militari (pensiune și adaus din fondul taxei la olaltă) dimpreună cu partea a treia intrecătoare; — din casul acesta nu poate inse incăpe o insărcinare a fondului taxei militari.

11. Dupre ce fondurile taxei militari ce vor să se constitue in âmbele părți ale imperiului, vor trebui considerate in intelesul legii despre taxa militare conform scopului lor ca o totalitate, va fi necesarie intelegerea reciprocă la solviri

Digitized by Google

din fondurile aceste respective consensul și anume atât a amînduror ministeriilor pentru apĕrarea statului, precum și a ministeriului imperial de resbel.

Conferirii unui adaus personal din grație pe contul fondului taxei militari va premerge totdeauna inainte de prea submisul referat al ministrului de resort, ințelegerea reciprocă anterioare a celor trei ministerii numite.

Cu privire la ameliorarea ingrijirii invalidilor ad §. 15 : 2 al legii despre taxa militare — carea ameliorare se poate concede afară de aceea strict in marginile legii și numai conform principiilor stabilite — este această ințelegere anterioare de prisos.

12. Toate veniturile, ce cad in sarcina numitului fond, să se libereze, ca avans celor indreptățiți la aceea cassă, la carea se solvesce pensiunea militare (salariul patental), și anume tot sub aceleași modalități ca insuși salariul de ingrijire și amîndoue pe basa unii chitanțe — in aceasta din urmă inse să se separeze și să se indice cvota, ce remâne in sarcina fondului taxei militari prin „Id est“.

Drept aceea și compete calcularea și asignațiunea cvotelor ce cad in sarcina fondului taxei militari, precum și controla de comptabilitatea respectivă și evidența personală și anume pentru persoanele armatei și ale marinei de resbel, autorităților armatei (marinei) pentru persoanele miliției și ale gloatelor (chiar să aibă aceste numai pensiunea singură de armată) autorităților miliției.

13. Pentru adausele din fondurile de taxe, ce se cuvin invalidilor patentali să se libereze de cătră cassele invalidilor militari asignațiuni și să se indrumeze la acele casse, unde se solvesce salariul patental.

Aceste din urmă au să adaogă la incassarea proximă a taxei asignațiunile colilor (cărților) de asignațiune.

In privința invalidilor patentali ai miliției vor emite amîndoue ministeriile pentru apĕrarea statului dispositiuni speciale.

14. Sume solvite ca avans, conform punctului 12 pe seama fondului taxei militari, la persoane din armată (marină) să se inducă ca solviri la cassele de stat civile și militari intr'acele jurnale, in carile se induc in genere pensiunile militari (salariile militari) ca solvite; pentru scopul refundării inse să se deschidă o rubrică specială pentru cvota taxei militari.

Sume solvite inse la cassele de stat civile persoanelor din miliție (gloate) pe seama fondului taxei militari se vor computa de solvite in ințelesul dispositiunilor speciali viitoare in jurnalele miliției (tirailorilor provinciali) *).

15. Pe basa consignațiunilor de gestiune făcute de intendanțele militari și de autoritățile marine se va pretinde in ințelesul punctului 16 pe calea comună de refundare de cătră ministeriul imperial de resbel (departamentul marinei) in fiecare lună bonificarea solvițiunilor date ca avans pe seama fondului taxei militari.

Aceeași să să facă de cătră autoritățile milițiane de controla de comptabilitate din amîndoue părțile imperiului in privința cvotei reciproce (punctul 16), ce cade in sarcina fondului taxei militari din cel lalt teritoriu al statului.

Actelor de refundare nu se adaog nici chitanțele percipienților, nici copii seau estrase despre cvotele, ce cad in sarcina fondului taxei militari.

16. Pentru compensațiune intre fondurile taxei militari din âmbele părți ale imperiului să se impartă de cătră ministeriul imperial de resbel (departamentul

*) Aceste dispositiuni sunt deja conținute, — intru cât privesc ele milițiile i. r. (gloatele) — in f. l. i. presentă sub No. 87.

Digitized by Google

marinei) la compunerea actului de refundare in acesta sumele solvite pentru persoane din armată și din marina de resbel pe âmbele părți ale imperiului dupre relațiunea contingentului de recruți respective dupre cvotele anuale (§. 11 al legii despre taxa militare) asignate amînduror fondurilor taxei militari.

Aceeași este și dĕtoria âmbelor ministerii pentru apĕrarea statului in privința sumelor solvite pentru persoanele din miliție și gloate; și aceste din urmă se impart de cătră fiecare ministeriu dupre relațiunea cvotelor sus insemnate, in scama fondului taxei militari din âmbele părți ale imperiului și se indrumează refundarea conform punctului 15.

17. Normele pentru administrațiunea și comptabilitatea fondului taxei militari (§§. 11 și 14 ai legii despre taxa militare) se vor stabili special in fiecare parte a imperiului intre locurile centrale ale statului interesate.

Fiecare din âmbele ministerii pentru apĕrarea statului va trimite atât ministeriului imperial de resbel, cât și ministeriului pentru apĕrarea statului din cea laltă parte a imperiului la finea lui Ianuariu pe basa bilanțelor ministeriului de finance respectiv o consignațiune anuală sumară despre starea fondului taxei militari din respectiva parte a imperiului, din carea se poate vede starea capitalului la inceputul și la finea anului premergĕtoriu, venitul din interese și banii gata din anul trecut.

18. Taxa pentru ameliorarea ingrijirii invalidilor din fondul taxei militari va incepe conform §. 15 : 2 al legii despre taxa militare cu 1. Ianuariu 1881; drept aceea să se solvească indreptățiților taxele ulterioare.

Pentru simplificarea procedurii și pentru ușurarea celor indreptățiți au să anuncie cești din urmă — cu excepțiunea invalidilor patentali — pretensiunile lor oral și numai excepționalminte, in cas de imposibilitate, in scris la autoritatea de instanța primă competentă pentru evidența armatei seau a miliției.

Sus numitele autorități de evidență induc anunciările respective in consignațiuni și le predau pre aceste din urmă spre tractare ulterioare autorității preposite de armată seau de miliție dupre analogia ordinațiunii pentru introducerea legii despre ingrijirea militare. (Mânunchiul 52 al f. o. pentru armată din 1875.)

Invalidilor patentali să se asigneze immediat adausul percentual.

19. Ministeriul imperial de resbel va trimite amînduror ministeriilor pentru apĕrarea statului dupre mĕsurarea nouă a adauselor legale din fondul taxei o consignațiune a numelor pensiunaților celor, ce le primesc; fiind indicate sumele carile li sunt asignate, cară in privință invalidilor patentali o consignațiune sumară despre starea și cheltuiala lor.

Pe viitoriu insc va intima pentru gagiști nominativ pentru invalidi patentali sumariu ministeriul imperial de resbel ministeriilor amînduror din urmă numai consignațiunea anuală despre schimbări in stare, in carile vor fi exprimate și adausele personali assignate seau incetate in decursul anului.

Aceeași obligațiune o au amîndoue ministeriile pentru apĕrarea statului atât față de ministeriul imperial de resbel, precum și față de ministeriul pentru apĕrarea statului al celei lalte părți a imperiului.

Welsersheimb.

Digitized by Google

87.

Ordinațiunea ministeriului pentru apĕrarea statului și a ministeriului de finance din 7 August 1881,

pentru esecutarea legii despre taxa militare din 13 Iuniu 1880, No. 70 al f. l. i., in privința solvi țiunilor, ce resultă din legea despre taxa militare și carile cad de o parte in sarcina fondului taxei militari, de alta parte in sarcina bugetului ministeriului i. r. pentru apĕrarea statului.

In conțelegere cu curtea supremă i. r. de compturi se ordonează ca suplement la ordinațiunea esecutorie din 7 August 1881, No. 86 al f. l. i., privitoare la fondul taxei militari:

1. Taxele ce se solvesc la cassele i. r. de finance pentru persoane din miliția (gloatele) i. r. pe contul fondului taxei militari se vor computa de numitele casse ca solviținni iu jurnalul de miliție.

Intru cât se solvesc taxele sus numite la cassele de finance din Tirolia și Vorarlberg, se compută ca solviținni in jurnalele tirailorilor provinciali.

Departamentul de comptabilitate al guvernului provincial din Innsbruck, la carele provin jurnalele amintite conform instrucțiunii spre tratare oficială, trebue să transcomputeze spesele aceste in fiecare luna prin aviso fiind alăturat un sumariu documentat cu consignațiunile respective, cvitanțele privitoare, la departamentul de comptabilitate specială a miliției.

2. Acele dispositiuni, carile s'au prescris cu ordinațiunea circulare a ministeriului i. r. pentru apĕrarea statului din 27 Decembre 1877, No. $\frac{17761}{2433}$ V, No. 39 al f. de l. p. in privința solvirii și redicarii pensiunilor cuvenitoare din mai multe bugete persoanelor miliției i. r. și familiilor lor remase, se vor apleca și atunci, dacă va deveni spre solvire de o data cu pensiunea și o cvotă din taxa de ingrijire, ce cade in sarcina fondului taxei militari; in carile cas inse trebue totodată să se observeze și prescriptele conținute in punctele 3 și 4.

3. Cassele i. r. de finance au să documenteze drept aceea potrivit intr'o consignațiune conform formulariului present din cvitanțele presente ale percipienților, — carile să se alăture in ințelesul suscitatei ordinațiuni circulare din principiu ca și pênĕ acuma jurnalelor respective de pensiune — datele necesarie și anume: Formularin.

a) despre numele și caracterul (starea, rangul) indreptățitului,
b) despre suma solvita, apoi
c) despre timpul pentru carele, și despre titlul sub carele s'a solvit taxa,

și să alăture consignațiunea aceasta jurnalului miliției (tirailorilor) pentru motivarea sumei respective solvite, ce cade in sarcina fondului taxei militari.

Cvitanțele precipienților despre acele cuveninte de ingrijire din fondul taxei militari, carile cad exclusiv in sarcina fondului acestuia și drept aceea devin la solviținne singure la cassele de finance in jurnalele miliției și ale tirailorilor, să se alăture jurnalelor amintite; prin urmare este de prisos inducerea indreptăților in consignațiunea amintită.

4. Sumele solvite la cassele de miliție, carile cad in sarcina fondului taxei militari să se indică de solvite in jurnalele de conto-corrente de cătră comisiunea de administrațiune, singur numai indicând datele amintite in punctul 3 *a)* pênĕ la *c)* și — dacă sunt insărcinate mai multe bugete — fără a alătura cvitanța percipientului; in toate casurile inse fără a provoca o rebonificare din fondul taxei militari.

Digitized by Google

Sumele solvite la tirailorii provinciali din Tirolia și Vorarlberg să se transcomputeze de departamentul de comptabilitate al guvernului provincial din Innsbruck prin sumariile amintite in punctul 1 la departamentul de comptabilitate specială al miliției.

5 Spesele de voiagiu ale presidentului comisiunii pentru mĕsurarea taxelor și ale funcțiunariului financiar, apoi spesele pentru blanchetele trebuințioase autorităților districtuale administrative — carile sunt de solvit conform ordinațiunii ministeriului pentru apĕrarea statului și a ministeriului de finance din 20 Marte 1881, No. 26 al f. l. i. din bugetul ministeriului pentru apĕrarea statului — să se lievideze respective să se asigneze de guvernele provinciale, să se computeze de cassele financiare respective pentru spese de recrutat in jurnalul bugetului ministeriului pentru apĕrarea statului și să se documenteze de departamentele de comptabilitate administrative in darea de seamă sub o posițiespecială a titlului sus numit.

6. In care mod trebuie să fie computate și induse in cărți taxele militari solvite la cassele financiari, este normat prin ordinațiunea ministeriului de finance și a ministeriului pentru apĕrarea statului din 6 Maiu 1881, No. 44 al f. l. i.

7. In privința modalităților de solvire și computare — conform §§. 17 pênĕ la 23 ei legii despre taxa militare — a subvențiunilor ce vor să se dee din medloacele statului familiilor nevoese a militarilor chemați in cas de mobilisare la arme, vor urma dispositiuni speciale.

Dunajewski. **Welsersheimb.**

Digitized by Google

Alegat la punctul 3, Formulariu.

Consignațiune

despre taxele solvite in luna . . . . . 18 . . . pe contul fondului taxei militari.

Rangul (caracterul, starea) indreptățitului	Numele	pentru timpul	Titlul														Adnotațiune
			Adaus personal pentru				Adause percentuale pentru				Taxe de ingrijire pentru veduve de				Taxe de ingrijire pentru orfani de				
			Gagiști		Soldați		Gagiști		Soldați		Gagiști		Soldați		Gagiști		Soldați		
			fl.	cr.	fl.	cr.	fl.	cr.	fl.	cr.	fl.	cr.	fl.	cr.	fl.	cr.	fl.	cr.	
Căpitan	Streicher Josif	luna Marte	20	.	.	.	.	.	.	.	.	.	.	.	.	.	.	.	
Locotenent	Kainz Joan	detto	15	.	.	.	.	.	.	.	.	.	.	.	.	.	.	.	in urma ordinațiunii din . . . . 18.. transferat de cassa din N. incoace.
Șergant major	Scharf Enric	detto	.	.	.	.	.	.	8	50	.		.	.	.	.	.	.	
Vedură după un capitân	Lober Joana	detto	.	.	.	.	.	.	.	.	25	.	.	.	.	.	.	.	
Orfan după un șergant major	Hanf Antonia	detto	.	.	.	.	.	.	.	.	.	.	.	.	.	.	5	.	
			35	.	.	.	.	.	8	50	25	.	.	.	.	.	5	.	
Suma.			73 fl. 50 cr.																

Cassa . . . . . i. r. din . . . . . .

N. . . . . din . . . . . 18 . .

N. N., Directorul cassei.

N. N., Controlor.

Digitized by Google

Digitized by Google

Foaea legilor imperiale

pentru

regatele și țerile representate in senatul imperial.

Mânunchiul XXXVI. — Edat și spedit in 30 August 1881.

88.

Convențiunea din 3 Novembre 1880,

despre schimbarea pachetelor postale fără declarațiune de valoare, incheiată intre Austro-Ungaria, Germania, Belgia, Bulgaria, Danemarca, Egiptul, Spania, Francia, Mareabritanie cu Irlanda, India britică, Italia, Luxemburgul, Montenegro, Terile de jos, Persia, Portugalia, România, Serbia, Svedia și Norvegia, Helveția și Turcia.

(Incheiată in Paris la 3 Novembre 1880, ratificată de ministeriul de esterne i. și r. in Viena la 30 Aprile 1881, eară ratificațiunile schimbate in Paris la 11 Maiu 1881.)

Textul original.

Les Gouvernements d'Autriche-Hongrie, d'Allemagne, de Belgique, de Bulgarie, de Danemark, d'Égypte, d'Espagne, de France, de Grande-Bretagne et d'Irlande, de l'Inde Britannique, d'Italie, de Luxembourg, de Monténégro, des Pays-Bas, de Perse, de Portugal, de Roumanie, de Serbie, de Suède et Norvège, de Suisse et de Turquie, désirant faciliter les relations commerciales entre leurs pays respectifs au moyen de l'échange, par l'intermédiaire de la poste, des colis sans déclaration de valeur,

Les soussignés, munis à cet effet de pleins pouvoirs trouvés en bonne et due forme, sont convenus des dispositions suivantes:

Traducțiune.

Guvernele Austro-Ungariei, Germaniei, Belgiei, Bulgariei, Danemarcei, Egiptului, Spaniei, Franciei, Marebritaniei cu Irlanda, Indiei britice, Italiei, Luxemburgului, Montenegrului, Țerilor de jos, Persiei, Portugaliei, Românieі, Serbiei, Svediei și Norvegiei, Helveției și Turciei doresc a facilita relațiunile comerciali intre țerile respective cu mediocirea postei prin schimbarea de pachete fără declarațiune de valoare. Drept aceea au convenit subsemnații, carii au fost spre acest scop provĕduți cu plenipotențe aflate in formă bună și potrivită, la următoare dispositiuni:

Digitized by Google

Article 1.

1. Il peut être expédié, sous la dénomination de *colis postaux*, de l'un des pays mentionnés ci-dessus pour un autre de ces pays, des colis sans déclaration de valeur, jusqu'à concurrence de 3 kilogrammes.

2. Le Règlement d'exécution détermine les autres conditions auxquelles les colis sont admis au transport.

Article 2.

1. La liberté du transit est garantie sur le territoire de chacun des pays adhérents, et la responsabilité des Offices qui participent au transport est engagée dans les limites déterminées par l'article 11 ci-après.

2. A moins d'arrangement contraire entre les Offices intéressés, la transmission des colis postaux échangés entre pays non limitrophes s'opère à découvert.

Article 3.

1. L'Administration du pays d'origine est redevable, envers chacune des Administrations participant au transit territorial, d'un droit de 50 centimes par colis.

2. En outre, s'il y a un ou plusieurs transports maritimes, l'Administration du pays d'origine doit, à chacun des Offices dont les services participent au transport maritime, un droit dont le taux est fixé, par colis, savoir:

A 25 centimes, pour tout parcours n'excédant pas 500 milles marins;

A 50 centimes, pour tout parcours supérieur à 500 milles marins, mais n'excédant pas 1000 milles marins;

A 1 franc, pour tout parcours supérieur à 1000 milles marins, mais n'excédant pas 3000 milles marins;

Art. 1.

1. Sub denumirea de „pachete postali“ (colis postaux) se pot espeda dintr'o ţară din cele sus menţionate in cealaltă, pachete fără declaraţiune de valoare pênĕ la o greutate de 3 kilograme.

Regulamentul esecutoriu determinează cele lalte condiţiuni, sub carile se admit aceste pachete postale spre transportare.

Art. 2.

1. Libertatea de transit este garantată in teritoriul intreg al fiecării ţeri aderente; responsabilitatea oficiilor, ce participă la transportare, se mărginesce in marginile fixate din articulul următoriu 11.

2. Transmiterea pachetelor postale intre ţerile nelimitrofe se va face ori şi când in piese, dacă nu se incheie intre oficiile interesate un arangiament contrariu.

Art. 3.

1. Administraţiunea teritoriului original bonifică fiecării administraţiuni, ce participă la transitul teritorial, o taxă de 50 centimi pentru fiecare pachet.

2. Afară de aceasta are să bonifice administraţiunea teritoriului original in cas, dacă are să urmeze transportarea prin una seau mai multe comunicaţiuni ale postei maritime, fiecării administraţiuni, ce participă la transportul maritim, pentru fiecare pachet, taxa următoriu fixată, adecă:

25 centimi pentru fiecare linie, ce nu trece peste 500 mile marine,

50 centimi pentru fiecare linie peste 500 şi pênĕ la 1000 mile marine,

1 franc pentru fiecare linie peste 1000 şi pênĕ la 3000 mile marine,

Digitized by Google

A 2 francs, pour tout parcours supérieur à 3000 milles marins, mais n'excédant pas 6000 milles marins;

A 3 francs, pour tout parcours supérieur à 6000 milles marins.

Ces parcours sont calculés, le cas échéant, d'après la distance moyenne entre les ports respectifs des deux pays correspondants.

Article 4.

L'affranchissement des colis postaux est obligatoire.

Article 5.

1. La taxe des colis postaux se compose d'un droit comprenant, pour chaque colis, autant de fois 50 centimes, ou l'équivalent dans la monnaie respective de chaque pays, qu'il y a d'Offices participant au transport territorial, avec addition, s'il y a lieu, du droit maritime prévu par le paragraphe 2 de l'article 3 précédent. Les équivalents sont fixés par le Règlement d'exécution.

2. Comme mesure de transition, chacun des pays contractants a la faculté d'appliquer aux colis postaux provenant ou à destination de ses bureaux une surtaxe de 25 centimes par colis.

Exceptionnellement, cette surtaxe est élevée à 50 centimes, pour la Grande-Bretagne et l'Irlande, à 75 centimes, pour l'Inde Britannique et pour la Perse, et à 1 franc, pour la Suède.

3. Le transport entre la France continentale d'une part, l'Algérie et la Corse de l'autre, entre l'Italie continentale et les îles de Sicile et de Sardaigne, donne également lieu à une surtaxe de 25 centimes par colis.

Article 6.

L'Office expéditeur bonifie pour chaque colis:

2 franci pentru fiecare linie peste 3000 şi pênĕ la 6000 mile marine,

3 franci pentru fiecare linie, ce trece peste 6000 mile marine.

Liniile de transport se calculează în cas provenitoriu dupre distanţa medie a porturilor respective din âmbele teritorii correspondente.

Art. 4.

Francarea pachetelor postali este obligătoare.

Art. 5.

1. Taxa spediţiunilor constă pentru fiecare pachet din atâtea ori câte 50 centimi seau suma fixată pentru aceasta in valuta fiecării ţeri, câte administraţiuni participă la transportul teritorial, in cas provenitoriu adaogêndu-se taxa fixată prin §. 2 al articulului 3 premergĕtoriu pentru transportul maritim. Echivalentele in diferitele valute se vor fixa prin regulamentul esecutoriu.

2. Ca mĕsură de transiţiune se concede fiecării ţeri contractante, a incassa o suprataxă de 25 centimi pentru pachetele postale presentate acelea spre espedare seau intimaţiune.

Ca escepţiune se suie suprataxa aceasta pentru Mareabritanie şi Irlanda la 50 centimi, pentru India britică şi Persia la 75 centimi, pentru Svedia la 1 franc.

3. Transportul intre Francia continentală de o parte şi Algeria şi Corsica de alta parte, precum şi intre Italia continentală şi insulele Sicilia şi Sardinia indreptăţesce de asemene la incassarea unei suprataxe de 25 centimi pentru fiecare pachet.

Art. 6.

Oficiul speditoriu va bonifica pentru fiecare pachet:

Digitized by Google

a) A l'Office destinataire, 50 centimes, avec addition, s'il y a lieu, des surtaxes prévues aux paragraphes 2 et 3 de l'article 5;

b) Éventuellement, à chaque Office intermédiaire, les droits fixés par l'article 3.

Article 7.

Il est loisible au pays de destination de percevoir du destinataire, pour le factage et pour l'accomplissement des formalités en douane, un droit dont le montant total ne peut pas excéder 25 centimes par colis.

Article 8.

Les colis auxquels s'applique la présente Convention ne peuvent être frappés d'aucun droit postal autre que ceux prévus par les articles 3, 5 et 7 précédents et par l'article 9 ci-après.

Article 9.

La réexpédition d'un pays sur un autre des colis postaux, par suite de changement de résidence des destinataires, ainsi que le renvoi des colis postaux tombés en rebut, donne lieu à la perception supplémentaire des taxes fixées par l'article 5, à la charge des destinataires ou, le cas échéant, des expéditeurs, sans préjudice du remboursement des droits de douane acquittés.

Article 10.

Il est interdit d'expédier par la voie de la poste des colis contenant soit des lettres ou des notes ayant le caractère de correspondance, soit des objets dont l'admission n'est pas autorisée par les lois ou règlements de douane ou autres.

Article 11.

1. Sauf le cas de force majeure, lorsqu'un colis postal a été perdu ou avarié, l'expéditeur et, à défaut ou sur

a) la oficiul destinaţiunii 50 centimi, in cas provinĕtoriu cu adausul suprataxelor provĕdute in §§. 2 şi 3;

b) la fiecare oficiu eventual intermediariu taxele fixate in art. 3.

Art. 7.

Oficiului ţerii de destinaţiune este lăsat liber, a incassa dela adressat pentru intimaţiune şi pentru implinirea formalităţilor vamale o taxă, carea inse nu va pute se intreacă suma de 25 centimi.

Art. 8.

Pachetele, la carile se referesce convenţiunea presentă, nu pot fi insărcinate cu oareşi-cari alte taxe postale decum cele provĕdute in articulii premergĕtori 3, 5 şi 7 şi in articulul următoriu 9.

Art. 9.

Recespediţiunea pachetelor acestor postali dintr'o ţară in alta, in urmarea schimbării domiciliului adressatului, precum şi retrimiterea pachetelor neintimate indreptăţesce la incassarea suplementarie a taxelor fixate in art. 5 pe seama adressatului seau in casul provenitoriu pe seama espeditoriului, fără de a prejudiţia rambursarea taxelor vamali solvite.

Art. 10.

Dela transportare sunt eschise acele pachete, carile conţin seau epistole ori note de natura unii correspundenţi personale seau obiecte, a cărora import este interdis prin legile vamali seau alte dispositiuni.

Art. 11.

1. Cu escepţiunea casului de forţă majoră are dacă se pierde seau se vatamă un pachet postal espeditoriul şi in

Digitized by Google

la demande de celui-ci, le destinataire, a droit à une indemnité correspondant au montant réel de la perte ou de l'avarie, sans toutefois que cette indemnité puisse dépasser 15 francs.

2. L'obligation de payer l'indemnité incombe à l'Administration dont relève le bureau expéditeur. Est réservé à cette Administration le recours contre l'Administration responsable, c'est-à-dire contre l'Administration sur le territoire ou dans le service de laquelle la perte ou l'avarie a eu lieu.

3. Jusqu'à preuve du contraire, la responsabilité incombe à l'Administration qui, ayant reçu le colis sans faire d'observation, ne peut établir ni la délivrance au destinataire ni, s'il y a lieu, la transmission régulière à l'Administration suivante.

4. Le payement de l'indemnité par l'Office expéditeur doit avoir lieu le plus tôt possible et, au plus tard, dans le délai d'un an à partir du jour de la réclamation. L'Office responsable est tenu de rembourser sans retard, à l'Office expéditeur, le montant de l'indemnité payée par celui-ci.

5. Il est entendu que la réclamation n'est admise que dans le délai d'un an à partir du dépôt du colis à la poste; passé ce terme, le réclamant n'a droit à aucune indemnité.

6. Si la perte ou l'avarie a eu lieu en cours de transport entre les bureaux d'échange de deux pays limitrophes, sans qu'il soit possible d'établir sur lequel des deux territoires le fait s'est accompli, les deux Administrations en cause supportent le dommage par moitié.

7. Les Administrations cessent d'être responsables des colis postaux dont les ayants droit ont pris livraison.

lipsă seau la cererea acestuia adressatul dreptul la o indemnitate correspunsetoare preţului adevĕrat al pierderii seau vătămării; indemnitatea aceasta insĕ nu va pute intrece suma de 15 franci.

2. La solvirea indemnităţii acesteia este obligată administraţiunea aceea, căreia este supus oficiul espeditoriu. Acestei administraţiuni este reservată regressarea faţă de administraţiunea responsabilă, va să ḑică, faţă de acea administraţiune, in teritoriul seau in esercitiul careia s'a intimplat pierderea seau vătămarea.

3. Pĕnĕ la proba contrarie este responsabilă acea administraţiune, carea a primit pachetul respectiv fără o observaţiune şi nu este in stare sa probeze nici estradarea la adressat nici transmiterea regularie la administraţiunea următoare.

4. Indemnitatea să se solviască de către oficiul espeditoriu cât se poate de iute şi cel târḑiu in decursul unui an dela ḑiua reclamaţiunii. Oficiul responsabil este obligat, să bonifice oficiului espeditoriu fără intârḑiere suma indemnităţii solvite.

5. Ori şi ce reclamaţiune este admisă numai in decursul unui an dela ḑiua depunerii pachetului la postă; dupre decursul terminului acestuia reclamantul nu are nici un drept la vr'o indemnitate.

6. Dacă s'a intimplat pierderea seau vătămarea in decursul transportului intre birourile de schimbare a doue ţeri limitrofe, fără ca să se poată cu siguritate determina, in carele din âmbele teritorii s'a intimplat aceasta, au să poarte dauna âmbele administraţiuni in jumĕtate.

7. Responsabilitatea administraţiunilor pentru pachetele postali inceată, dacă s'au primit aceste de către cel indreptăţit spre aceasta.

Digitized by Google

Article 12.

La législation intérieure de chacun des pays contractants demeure applicable en tout ce qui n'est pas prévu par les stipulations contenues dans la présente Convention.

Article 13.

Les stipulations de la présente Convention ne portent pas restriction au droit des parties contractantes, de maintenir et de conclure des conventions spéciales, ainsi que de maintenir et d'établir des unions plus restreintes, en vue de l'amélioration du service des colis postaux.

Article 14.

1. Les pays de l'Union postale universelle qui n'ont point pris part à la présente Convention sont admis à y adhérer sur leur demande et dans la forme prescrite par l'article 18 de la Convention du 1er juin 1878, en ce qui concerne les adhésions à l'Union postale universelle.

2. Toutefois, si le pays qui désire adhérer à la présente Convention réclame la faculté de percevoir une surtaxe supérieure à 25 centimes par colis, le Gouvernement de la Confédération suisse soumet la demande d'adhésion à tous les pays contractants. Cette demande est considérée comme admise si, dans un délai de quatre mois, aucune objection n'a été présentée.

Article 15.

Les Administrations des postes des pays contractants désignent les bureaux ou localités qu'elles admettent à l'échange international des colis postaux; elles règlent le mode de transmission de ces colis et arrêtent toutes les autres mesures de détail et d'ordre nécessaires pour assurer l'exécution de la présente Convention.

Art. 12.

Legislaţiunea internă a fiecării ţeri contractante se va apleca la tot, ce nu s'a putut prevede prin dispoziţiunile conţinute in convenţiunea presentă.

Art. 13.

Dispoziţiunile din convenţiunea presentă nu restring dreptul părţilor contractante, de a manţine seau a incheia convenţiuni speciali, deasemene şi de a manţine seau a fonda din nou pentru ameliorarea serviciului de pachete postale uniuni mai restrinse.

Art. 14.

1. Acele ţeri din Uniunea postală universală, carile n'au participat la convenţiunea presentă, pot adera la aceasta la cererea lor şi in forma prescrisă prin art. 18 al tractatului postal universal din 1. Iuniu 1878 pentru aderarea la Uniunea postale universală.

2. Dacă inse reclamă ţara, carea doresce să adereze la convenţiunea aceasta, dreptul, de a incassa pentru fiecare pachet o supratax mai mare, de 25 centimi, atunci are să comunice guvernul confederaţiuni helveţiene cererea de aderare tuturor ţerilor contractante. Cererea se va considera ca admisă, dacă nu s'a făcut in decursul unui timp de patru luni nici o obiecţiune.

Art. 15.

Administraţiunile postali ale ţerilor contractante designează acele birouri seau locuri pre carile le admit la schimbarea internaţiunală de pachete postali; ele fixează modul de transmisiune a pachetelor acestora precum şi cele lalte mĕsuri necesarii pentru asigurarea esecutării convenţiunii presente.

Digitized by Google

Article 16.

La présente Convention est soumise aux conditions de revision déterminées par l'article 19 de la Convention de l'Union postale universelle du 1er juin 1878.

Article 17.

1. Toute Administration des postes d'un des pays contractants a le droit d'adresser aux autres Administrations participantes, par l'intermédiaire du Bureau international, des propositions concernant le service des colis postaux.

2. Pour devenir définitives, ces propositions doivent réunir, savoir:

a) L'unanimité des suffrages, s'il s'agit de la modification des dispositions des articles 1, 2, 3, 4, 5, 6, 7, 8, 10, 11, 16, 17 et 18 de la présente Convention;

b) Les deux tiers des suffrages, s'il s'agit de la modification des dispositions de la présente Convention autres que celles des articles précités;

c) La simple majorité absolue, s'il s'agit de l'interpretation des dispositions de la présente Convention.

3. Les résolutions valables sont consacrées, dans les deux premiers cas, par une déclaration diplomatique, et, dans le troisième cas, par une notification administrative, selon la forme indiquée au dernier alinéa de l'article 20 de la Convention de l'Union postale universelle du 1er juin 1878.

Article 18.

1. La présente Convention sera mise à exécution le 1er octobre 1881.

2. Elle sera ratifiée aussitôt que faire se pourra, et au plus tard le 1er juillet 1881, et demeurera en vigueur pendant un temps indéterminé; mais chaque

Art. 16.

Convenţiunea presentă este supusă condiţiunilor de revisiune determinate in art. 19 al tractatului postal universal din 1. Iuniu 1878.

Art. 17.

1. Fiecare administraţiune postală din ţerile contractante are dreptul, a adressa celor lalte administraţiuni participante, prin medlocirea biroului internaţiunal propositiuni despre schimbarea pachetelor postali.

2. Pentru ca să devie inse definitive trebuie să fi fost aceste propositiuni primite:

a) cu unanimitate, dacă este vorba de modificaţiunea dispositiunilor articulilor 1, 2, 3, 4, 5, 6, 7, 8, 10, 11, 16, 17 şi 18 ai convenţiunii presente;

b) cu doue treimi ale voturilor, dacă este vorba despre modificaţiunea altor dispositiuni ale convenţiunii decât a celor din articulii amintiţi;

c) cu majoritate simplă dacă este vorba despre interpretaţiunea dispositiunilor convenţiunii presente.

3. Resoluţiunile valabile se vor confirma in cele doue dintâiu casuri prin o declaraţiune diplomatică şi in casul al treilea prin o notificaţiune administrativă după forma insemnată in alinea ultimă a art. 20 din tractatul postal universal din 1. Iuniu 1878.

Art. 18.

1. Convenţiunea presentă va intra in vigoare cu 1. Octobre 1881.

2. Să se ratifice această cât se poate de iute şi cel târdiu la 1. Iuliu 1881 şi să remăie in vigoare un timp nedeterminat; fiecare inse din părţile contrac-

Digitized by Google

partie contractante aura le droit de se retirer de cette Convention moyennant un avis donné, un an à l'avance, par son Gouvernement au Gouvernement de la Confédération suisse.

3. Sont abrogées, à partir du jour de la mise à exécution de la présente Convention, toutes les dispositions convenues antérieurement entre les divers pays contractants ou entre leurs Administrations, pour autant qu'elles ne seraient pas conciliables avec les termes de la présente Convention, et sans préjudice des droits réservés par les articles 12 et 13 précédents.

En foi de quoi, les plénipotentiaires respectifs ont signé la présente Convention à Paris, le trois novembre mil huit cent quatre-vingt.

Pour l'Autriche:
A. Varges.

Pour la Hongrie:
P. Heim.

Pour l'Allemagne:
W. Günther.
L. Miessner.

Pour la Belgique:
F. Gife.
A. Dubois.

Pour la Bulgarie:
N. S. Stoitchoff.
P. Travers.

Pour le Danemark:
Schou.

Pour l'Égypte:
V. Chioffi.

Pour l'Espagne:
G. Cruzada Villaamil.

Pour la France:
Ad. Cochery.

Pour la Grande-Bretagne et l'Irlande:

tante are dreptul, de a se retrage dela convenţiunea aceasta, dacă a insciinţat guvernul seu pre guvernul confederaţiunii helveţiene despre intenţiunea aceasta cu un an inainte.

3. Dela ḑiua esecutării convenţiunii presente sunt abrogate toate dispoşiţiunile convenţiunilor incheiate mai nainte intre diferitele ţeri contractante seau intre administraţiunile lor, intru cât nu consună cu dispoşiţiunile convenţiunii presente, fără a prejudiţia drepturile reservate in articului premergĕtori 12 şi 13.

Pentru Austria:
A. Varges.

Pentru Ungaria:
P. Heim.

Pentru Germania:
W. Günther.
L. Miessner.

Pentru Belgia:
F. Gife.
A. Dubois.

Pentru Bulgaria:
N. S. Stoitchoff.
P. Travers.

Pentru Danemarca:
Schou.

Pentru Egipt:
V. Chioffi.

Pentru Spania:
G. Cruzada Villaamil.

Pentru Francia:
Ad. Cochery.

Pentru Mareabritanie şi Irlanda:

Digitized by Google

Pour l'Inde Britannique:

Pour l'Italie:
A. Capecelatro.

Pour le Luxembourg:
V. de Roebe.

Pour le Monténégro:
A. Varges.

Pour les Pays-Bas:

Pour la Perse:

Pour le Portugal:
Guilhermino Augusto de Barros.

Pour la Roumanie:
C. F. Robesco.

Pour la Serbie:
Mladen Z. Radoycovitch.

Pour la Suède:
W. Roos.

Pour la Norvège:
C. H. S. Hefty.

Pour la Suisse:
Ed. Höhn.

Pour la Turquie:
Y. Macridi.

Pentru India britică:

Pentru Italia:
A. Capecelatro.

Pentru Luxemburg:
V. de Roebe.

Pentru Montenegro:
A. Varges.

Pentru Terile de jos:

Pentru Persia:

Pentru Portugalia:
G. A. de Barros.

Pentru România:
C. F. Robesco.

Pentru Serbia:
Mladen Z. Radoycovitch.

Pentru Svedia:
W. Roos.

Pentru Norwegia:
C. H. S. Hefty.

Pentru Helveţia:
Ed. Höhn.

Pentru Turcia:
Y. Macridi.

Protocol finale.

Au moment de procéder à la signature de la Convention conclue à la date de ce jour, relativement à l'échange des colis postaux sans déclaration de valeur, les plénipotentiaires soussignés sont convenus de ce qui suit:

Protocol final.

Plenipotenţiaţii subsemnaţi au convenit nainte de subsemnarea convenţiunii incheiate in ḑiua de astăḑi, in privinţa schimbării de pachete postale fără declaraţiune de valoare, la următoare dispoşiţiuni:

Digitized by Google

I. Tout pays où la poste ne se charge pas actuellement du transport des petits colis et qui adhère à la Convention susmentionnée, aura la faculté d'en faire exécuter les clauses par les entreprises de chemins de fer et de navigation. Il pourra en même temps limiter ce service aux colis provenant ou à destination de localités desservies par ces entreprises.

L'Administration postale de ce pays devra s'entendre avec les entreprises de chemins de fer et de navigation pour assurer la complète exécution, par ces dernières, de toutes les clauses de la Convention ci-dessus, spécialement pour organiser le service d'échange à la frontière.

Elle leur servira d'intermédiaire pour toutes leurs relations avec les Administrations postales des autres pays contractants et avec le Bureau international.

II. Les représentants de la Grande-Brétagne et d'Irlande, de l'Inde Britannique, des Pays-Bas et de la Perse ayant déclaré n'être pas actuellement en mesure de signer la Convention, il leur est accordé, pour procéder à cette formalité, un délai qui expirera le 1er juillet 1881. Le protocole est, à cet effet, laissé ouvert.

D'autre part, le délai pour la mise à exécution de la Convention est prolongé, en faveur de ces quatre pays, jusqu'au 1er avril 1882, au plus tard.

III. Dans le cas où l'un ou l'autre des Gouvernements dont les représentants ont signé ou signeront la Convention ne croirait pas devoir la ratifier, cette Convention n'en sera pas moins définitive et obligatoire pour toutes les autres parties contractantes.

En foi de quoi, les plénipotentiaires respectifs ont dressé le présent Protocole final, qui aura la même force et la même valeur que si les dispositions qu'il contient étaient insérées dans la Convention elle-

I. Fiecare ţară, in carea posta actual nu se ocupă cu transportul de pachete, şi carea a aderat la convenţiunea nainte amintită, are dreptul, a aduce la esecutare dispoşiţiunile privitoare prin intreprinderile drumurilor de fier şi de navigaţiune. Ea poate limita mai departe acest serviciu de pachete atât la espediţiune cât şi la destinaţiune la acele locuri, in cari funcţiunează aceste intreprinderi.

Administraţiunea postală unii atari ţeri se va inţelege cu intreprinderile drumurilor de fier şi de navigaţiune pentru asigurarea esecutării complete a tuturor dispoşiţiunilor convenţiunii nainte amintite şi indeosebi pentru organisarea serviciului de schimbare la frontieră.

Ea va servi acestora ca medlocitoare in toate relaţiunile lor către administraţiunile postale ale ţerilor contractante şi cu biroul internaţiunal.

II. Declarând representanţii Marebritaniei şi Irlandei, Indiei britice, Ţerilor de jos şi Persiei, că in present nu pot subsemna convenţiunea, li s'a conces pentru implinirea acestei formalităţi un termin, ce espiră la 1. Iuliu 1881 şi s'a ţinut spre acest scop protocolul final neincheiat.

De altă parte s'a prelungit terminul pentru esecutarea convenţiunii acesteia in favorul ţerilor acestor patru insemnate cel târdiu pênă la 1. Aprile 1882.

III. In cas, că unul seau cel lalt guvern, a cărui plenipotenţiatii au subsemnat seau vor subsemna convenţiunea presentă, nu o ar ratifica, totuşi remâne convenţiunea aceasta definitivă şi obligătoare pentru toate cele lalte părţi contractante.

Spre adeverirea acestora au dresat plenipotenţiatii respectivi protocolul final present, carele să aibă aceeaşi putere şi aceeaşi valoare, ca şi când dispoşiţiunile conţinute intr'insul ar fi fost induse in

Digitized by Google

même; et ils l'ont signé sur un exemplaire qui restera déposé aux Archives du Gouvernement français et dont une copie sera remise à chaque partie.

Paris, le trois novembre mil huit cent quatre-vingt.

Pour l'Autriche:
A. Varges.
Pour la Hongrie:
P. Heim.
Pour l'Allemagne:
W. Günther.
L. Miessner.
Pour la Belgique:
F. Gife.
A. Dubois.
Pour la Bulgarie:
N. S. Stoitchoff.
P. Travers.
Pour le Danemark:
Schou.
Pour l'Egypte:
V. Chioffi.
Pour l'Espagne:
G. Cruzada Villaamil.
Pour la France:
Ad. Cochery.
Pour la Grande-Brétagne et l'Irlande:

Pour l'Inde Britannique:

Pour l'Italie:
A. Capecelatro.
Pour le Luxembourg:
V. de Roebe.
Pour le Monténégro:
A. Varges.
Pour les Pays-Bas:

convenţiunea insaşi, şi s'a subsemnat acest protocol final, intr'un esemplariu, carele se va păstra in archivele guvernului frances şi se va remite fiecării părţi in copie.

Paris, la 3 Novembre 1880.

Pentru Austria:
A. Varges.
Pentru Ungaria:
P. Heim.
Pentru Germania:
W. Günther.
L. Miessner.
Pentru Belgia:
F. Gife.
A. Dubois.
Pentru Bulgaria:
N. S. Stoitchoff.
P. Travers.
Pentru Danemarca:
Schou.
Pentru Egipt:
V. Chioffi.
Pentru Spania:
G. Cruzada Villaamil.
Pentru Francia:
Ad. Cochery.
Pentru Marea britanie şi Irlanda:

Pentru India britică:

Pentru Italia:
A. Capecelatro.
Pentru Luxemburg:
V. de Roebe.
Pentru Montenegro:
A. Varges.
Pentru Terile de jos:

Digitized by Google

Pour la Perse:

Pour le Portugal:
Guilhermino Augusto de Barros.
Pour la Roumanie:
C. F. Robesco.
Pour la Serbie:
Mladen Z. Radoycovitch.
Pour la Suède:
W. Roos.
Pour la Norvège:
C. H. S. Hefty.
Pour la Suisse:
Ed. Höhn.
Pour la Turquie:
Y. Macridi.

Pentru Persia:

Pentru Portugalia:
G. A. de Barros.
Pentru România:
C. F. Robesco.
Pentru Serbia:
M. Z. Radoycovitch.
Pentru Svedia:
W. Roos.
Pentru Norwegia:
C. H. S. Hefty.
Pentru Helveţia:
Ed. Höhn.
Pentru Turcia:
Y. Macridi.

Prin aceasta se publică convenţiunea premergĕtoare despre schimbarea de pachete postali fără declaraţiune de valoare pênĕ la o greutate de 3 kilograme in comunicaţiunea postală internaţiunală, dimpreună cu protocolul final aparţiitoriu.

Viena, 20 August 1881.

Taaffe. **Pino.**

Digitized by Google

Foaea legilor imperiale

pentru

regatele și țerile representate in senatul imperial.

Mânunchiul XXXVII. — Edat și spedit in 2 Septembre 1881.

89.

Publicațiunea ministeriului de agricultură din 26 Iuliu 1881,

despre strămutarea reședinței direcțiunei galițiane de păduri și domene din Bolechow la Leov.

Pe basa aprobațiunii prea nalte din 23 Iuliu 1881 se strămută reședința direcțiunei galițiane de păduri și domene din Bolechow dela 1. Octobre inainte la Leov.

Falkenhayn.

90.

Publicațiunea ministeriului pentru apĕrarea statului și a ministeriului de finance din 8 August 1881,

prin carea se publică inșirarea suplementare a comunei Flitsch intr'o classa a tarifului de cens. (No. 95 ex 1879 al f. l. i.)

Complinind mai departe consignațiunea publicată cu ordinațiunea ministerială din 1. Iuliu 1879, No. 95 al f. l. i., comuna Flitsch din districtul Tolmein (Litoral) se inșiră, in conțelegere cu ministeriul imperial de resbel in classa a șeptea a tarifului de cens pentru locuințe militari și accessorii.

Dunajewski. **Welsersheimb.**

91.

Publicațiunea ministeriilor de finance și de comerciu din 22 August 1881,

despre inființarea unui oficiu de vamă secundariu in Vodizze și despre desredicarea oficiului de vama secundariu din Premuda in Dalmația.

In Vodizze in Dalmația s'a inființat un oficiu de vamă secundariu de classa II, impreunat cu agenția de port și sanitate marină, carele va incepe activitatea sa la 1. Septembre 1881.

Digitized by Google

Oficiul acesta este escepționalminte autorisat, a vămui cafea brută și arsă pênĕ la 40 kilograme; zahar brut de seau peste numĕrul de standard 19 pênĕ la 50 kilograme; oleuri minerale rafinate ușoare p. d. t. 28, *d*, 3, *bb* pênĕ la 1000 kilograme și torturi de lână ale p. d. t. 34, *a* și *b* pênĕ la 10 kilograme.

Cu același moment se desredică și oficiul de vamă secundariu de classa *II* din Premuda.

Pino. **Dunajewski.**

92.

Emisul ministeriului de finance din 25 August 1881,

despre multiplul impositului ca echivalent al valoarei unui obiect immobil, supus impositului fonciar, oferit ca ipotecă pentru creditarea impositului asupra vinarsului.

Cu privire la dispositiunea finală a §. 25 al prescriptului esecutoriu despre impositul asupra vinarsului din 3 Iuliu 1878, No. 95 al f. l. i. se ordonează, că in casuri, in carile voesce a se presta assicurațiunea pentru creditarea impositului asupra vinarsului prin ipotecă, multiplul impositului acceptabil ca echivalent al valoarei unii ipoteci libere de obligațiuni să se afle, dacă este vorba de o realitate supusă impositului fonciar, conform dispositiunilor respective ale art. III al legii din 7 Iuniu 1881, despre fixarea sumei totale a impositului fonciar No. 49 al f. l. i.

Dunajewski.

93.

Ordinațiunea ministeriului de justițiie din 29 August 1881,

despre esecutarea art. IV al tractatului de legalisare din 25 Februariu 1880, No. 85 al f. l. i. incheiat cu imperiul germân.

Dupre ce a comunicat guvernul imperiului germân o consignațiune suplementare a autorităților de administrațiune superiori germâne, carile sunt de considerat conform art. IV al tractatului de legalisare din 25 Februariu 1880, No. 85 al f. l. i. incheiat cu imperiul germân, se publică spre esecutarea tractatului de mai nainte aceasta consignațiune suplementare următoriu cu observațiunea, că la autoritățile desemnate intr'insa află aplicare dispositiunea art. amintit IV al tractatului de legalisare.

Consignațiunea suplementare

a acelor autorități administrative superiori din imperiul germân, ale căror documente conform art. IV al tractatului din 25 Februariu 1880 incheiat intre imperiul germân și monarchia austro-ungară nu trebuie să fie legalisate.

Regatul Saxonia.

1. Direcțiunea politecnicei in Dresda.
2. Rectoratul universității in Lipsca.
3. Consistoriile reformate in Dresda și Lipsca.
4. Comisiunile esaminătoare.
5. Direcțiunea generală a colecțiunilor regali pentru artă și sciințe.

Conrad-Eybesfeld.

Digitized by Google

Foaea legilor imperiale

pentru

regatele și țerile representate in senatul imperial.

Mânuchiul XXXVIII. — Edat și spedit in 15 Septembre 1881.

94.

Publicațiunea ministeriilor de finance și de comerciu din 1. August 1881,

despre transformarea expositurei de port și sanitate marină din Umago intr'o agenție de port și sanitate marină impreunată cu oficiul vamal de acolo.

Expositura de port și sanitate marină din Umago s'a transformat intr'o agenție de port și sanitate marină impreunată cu oficiul vamal secundariu de classa I de acolo.

Dunajewski. **Pino.**

95.

Ordinațiunea ministeriului de justiție din 23 August 1881,

despre asemnarea comunei Barycz in ținutul preturii Brzozów in Galiția.

Pe basa legilor din 11 Iuniu 1868, No. 59 al f. l. i. și din 26 Aprile 1873, No. 62 al f. l. i. se separează comuna Barycz dela ținutul preturii Tyczyn și al tribunalului districtual Rzeszów și se asemnează la ținutul preturii Brzozów și al tribunalului districtual Premyśl.

Ordinațiunea presentă intră in vigoare cu 1. Octobre 1881.

Conrad-Eybesfeld.

96.

Publicațiunea ministeriilor de finance și de comerciu din 23 August 1881,

despre inființarea unii deputațiuni de port și sanitate marină in Lesina.

Cu 1. August 1881 s'a desființat agenția de port și sanitate marina, impreunată cu cassieria, cu oficiul vamal și pentru vêndarea de sare, și s'a inființat acilea o deputațiune de port și sanitate marină.

Dunajewski. **Pino.**

Digitized by Google

97.

Emisul ministeriului de finance din 26 August 1881,

despre autorisarea oficiului de vamă secundariu de classa II din Klein-Aupa in Bohemia spre luarea in tractare de esport a berii esportate peste linia vamală cu reservarea restituțiunii cuvenințelor.

Oficiul de vamă secundariu de classa II din Klein-Aupa in Bohemia se autorisează in înțelesul normelor esistente a lua in tractare de esport berea esportată peste linia vamală cu reservarea restituțiunii cuvenințelor.

Dunajewski.

98.

Publicațiunea ministerinlui de finance din 2 Septembre 1881,

despre inființarea unui oficiu de vamă secundariu de classa I in Barzdorf in Silesia.

La Barzdorf in Silesia s'a inființat un oficiu de vama i. r. secundariu de classa I combinat cu un oficiu de vama secundariu r. prusesc, carele va incepe activitatea sa la 1. Octobre 1881.

Oficiul acesta este autorisat fără restricțiune la adeverirea de eșire a mărfurilor transitorie.

Dunajewski.

99.

Ordinațiunea ministeriului de justiție din 11 Septembre 1881,

despre asemnarea comunelor Odporyszów, Sieradza și Fink la ținutul preturii Dąbrowa și a comunii Konary la ținutul preturii urbane delegate Tarnów in Galiția.

Pe basa legii din 11 Iuniu 1868, No. 59 al f. l. i., se separează comunele Odporyszów, Sieradza și Fink dela ținutul preturii urbane delegate Tarnów și se asemnează la ținutul preturii Dąbrowa.

Mai departe se separează comuna Konary dela ținutul preturii Dąbrowa și se asemnează la ținutul preturii urbane delegate Tarnów.

Ordinațiunea presentă intră in vigoare cu 1. Decembre 1881.

Pražák.

Digitized by Google

100.

Ordinațiunea ministrului de comerciu din 15 Septembre 1881,

despre modificarea unor dispositiuni ale regulamentului de sploatare pentru căile ferate din regatele și țerile representate in senatul imperial, ce s'a introdus prin ordinațiunea din 10 Iuniu 1874, No. 75 al f. l. i., respective a redacțiunii celei noue a §. 48 al aceluia dimpreună cu alegatul D. *), ce s'a introdus prin ordinațiunea din 1. Iuliu 1880, No. 78 al f. l. i.

In §. 48 al regulamentului de sploatare introdus prin ordinațiunea din 10 Iuniu 1874, No. 75 al f. l. i. pentru căile ferate din regatele și țerile representate in senatul imperial, respective in redacțiunea cea nouă a paragrafului acestuia emisă prin ordinațiunea din 1. Iuliu 1880, No. 78 al f. l. i. intră in vigoare următoarele dispositiuni noue:

§. 48.

Alinea A, 3, *c*: sări compuse cu acid picric, precum și compositiuni splodătoare, ce conțin sări compuse cu acid picric ori chloric;

Alinea B, 3: tablouri și alte obiecte de artă, *apoi antichități.*

Administrațiunea căii este obligată numai atunci să primească transportarea, dacă biletele de mesagerie nu conțin declarațiunea valorii.

Alegatul *D* la regulamentul de sploatare emis prin ordinațiunea din 1. Iuliu 1880, No. 78 al f. l. i. se modifică de asemene in mai multe puncte și va ave dintr'același moment in intregul seu cuprins următoare redacțiune:

Alegatul *D.*

Dispositiuni

despre obiectele admise condițiunat la transport pe căile ferate. (§. 48, B. 1.)

I. *Pulvere de pușcă și pulvere de splodat* (pulvere neagră) și alte compositiuni *special admise in Austria și Ungaria;*

muniținne de pulvere, dimpreună cu cartușe gata;

piese de foc artificial, intru cât nu conțin materii, carile dupre §. 48, *A* 3, Lit. *a*—*e* (inclusiv) sunt eschise dela transport;

inflamatori splodători, precum: capsule splodătoare, inflamatori electrici de mine, apoi sfori arsetoare, cu excepțiunea inflamatorilor asecuratori (compareză sub No. V);

cartușe de dinamit și alte materii splodătoare de asemene, ce sunt special admise in Austria și Ungaria;

celulosă nitrică, adecă: bumbac fulminant, pyroxyl (intru cât este umedit cu cel puțin 50 percente apă, compareză sub No. XXXVI) și pyropapir (a. n. Düpplerschanzen-Papier), *intru cât atari preparate sunt admise in Austria și Ungaria*,

---

*) Suplementul VI la regulamentul de sploatare pentru căile ferate din regatele și țerile representate in senatul imperial. (Suplimentul I la ediținnea oficială din anul 1881.)

Digitized by Google

se vor admite la transport numai pe lângă normele fixate ori ce se vor fixa in ordinațiuni speciale.

II—VI remân in redacțiunea de mai nainte.

VII. *Fosforul comun (alb seau galbên)* trebuie să fie pus in cutii de tinichea implută cu apă, cările cuprind cel mult 30 kilograme și sunt feruminate, și apoi bine impachetat in lădi tari. Lădile trebuie să aibă preste aceea doue torți tari, să nu cumpenească mai mult de 100 kilograme și pe din afară trebuie să fie insemnate că „conțin fosfor comun galbên (alb)“ și provĕdute cu semnul „sus“.

Fosforul amorf (roșu) să se impacheteze in cutii de tinichea bine feruminate, ce vor fi puse in lădi tari cu scăderi de ferestreu. Aceste lădi nu vor pute fi mai grele de 90 kilograme și pe din afară trebuie să fie insemnate că „conțin fosfor roșu“.

VIII și IX remân in redacțiunea de mai nainte.

X. *Eter sulfuric, precum și fluide, ce conțin eter sulfuric in cantități mai mari* (picături de Hoffmann și collodiu) se vor pute spedi numai in vase de metal seau de steclă inchise de tot bine, a cărora impachetare trebuie să correspundă următoarelor condițiuni:

1. Dacă se vor uni mai multe vase cu preparate de aceste intr'o piesă, atunci trebuie să fie bine impachetate in lădi tari de lemn cu paie, fên, tărițe, făină de ferestreu, făină fosilă seau alte substanțe fără cohesiune;

2. la impachetare singurită se admite spedițiunea vaselor in coșuri seau ciubere solide provĕdute cu un coperiș bine prins și căptușite cu material de impachetare suficient; greutatea brută nu va pute intrece 75 kilograme.

Despre impachetarea la un loc cu alte obiecte comparează No. XXXIX.

XI. *Sulfidul de carbon (alcohol sulfuric)* se va transporta exclusiv numai cu vagoane deschise fără acoperișe și ori numai

1. in vase de tinichea de fier tare bine feruminată cu un cuprins pênĕ la 500 kilograme, ori

2. in vase de tinichea de cel mult 75 kilograme brutto, carile vor fi la funduri intărite prin cercuri de fier. Atari vase trebuie să fie ori cuprinse de coșuri impletite seau de ciubere ori impachetate in lădi cu paie, fên, tărițe, făină de ferestreu, făină fosilă seau alte substanțe fără cohesiune, ori

3. in vase de steclă, ce vor fi aședate in lădi tari de lemn și căptușite cu paie, fên, tărițe, făină de ferestreu și făină fosilă seau alte substanțe fără cohesiune.

XII. *Spirt de lemn, brut și rectificat și aceton* se admit la transport numai in vase de metal seau de steclă — de nu se predau la transport in vagoane anume spre acest scop construite ori in butoaie. Aceste vase trebuie să fie impachetate in modul prescris sub No. X pentru eter sulfuric.

Despre impachetare la un loc cu alte obiecte comparează No. XXXIX.

XIII. *Pămênt verde* se va transporta numai in vagoane deschise.

XIV. *Kaliu chlorat și alte sări compuse cu acid chlorat* trebuie să fie impachetate cu ingrijire in butoaie ori lădi bine incheiate și lipite pe din lontru cu hârtie.

XV. *Acid picric* se va transporta numai pe lângă o confirmațiune liberată de un chemic pe biletul de mesagerie, cumcă acidul picric predat spre transportare nu este periculos. Comparează §. 48, *A*, 3 *c*.

XVI. *Acide minerale lichide de tot feliul (anume acid hidrosulfat, oleiu de vitriol, acid hidrochlorit, acid hidronitrat, apă tare)* sunt supuse următoarelor norme:

1. Dacă s'ar spedi productele aceste in baloane, șipuri ori ulcioare, atunci vasele trebuie să fie bine inchise, și impachetate, și in special să fie aședate in vase ori coșuri impletite provĕdute cu aparate tari pentru o mănuire ușoară.

Digitized by Google

Dacă s'ar spedi in vase de metal, de lemn seau de gummi, atunci trebuie să fie aceste pe deplin compacte și provĕdute cu incuitori bune.

2. Cu reservațiunea dispositiunilor sub No. XXXIX acidele minerale trebuie să se incarce totdeauna separate, și anume nu se vor pute aședa cu alte chemicalii intr'același vagon.

3. Normele date sub No. 1 și 2 au valoare și *pentru vasele, in carile s'au transportat obiectele numite.* Atari vase trebuie să se declareze totdeauna ca atari.

4. *Pentru acidele minerale,* nefiind singuritele colete, ce aparțin unii spediținni pe lângă un bilet de mesagerie, mai grele de 75 kilograme, se va calcula mesageria dupre greutatea factică. Dacă se afla la o spediținne o piesă seau mai multe de o greutate singurită de mai mult de 75 kilograme, atunci poate administrațiunea căii pretinde, chiar și când cantitatea intreagă n'ar ajunge 2000 kilograme, ca să i se solvească mesageria pentru 2000 kilograme. Acest drept nu are inse loc, dacă pentru un colet primit intr'o greutate de cel mult 75 kilograme se află abia după primire o greutate mai mare. Incarcarea și descarcarea spediținnilor, chiar de se află la aceste numai un colet de o greutate mai mare de 75 kilograme, să se ingrijească de speditoriu, respective de primitoriu. Calea ferată nu este obligată a urma, cu privire la coletele respective rechisiținnilor, ce ar fi pentru alte bunuri admisibile.

Adnotațiune: In circulațiunea internă din Austro-Ungaria poate să cumpenească la impachetarea acidelor minerale lichide de tot feliul in lădi cu ulcioare și șipuri greutatea unii lădi pênĕ la 300 kilograme; dispositiunile de mai nainte ale punctului 4, intră in vigoare abia la intrecerea greutății acesteia.

Dacă atari spediținni nu s'ar descarca seau lua de cătră primitoriu pênĕ cel târdiu 3 dile dupre sosirea lor in stațiunea destinată, respective dupre avisarea sosirii, atunci administrațiunea căii ferate va fi indreptățită, a depune spediținnile pe lângă observarea dispositiunilor cuprinse in §. 61, alinia 1, intr'un intreposit seau a le preda unui speditoriu. Dacă inse aceasta n'ar fi cu putință atunci va pute vinde spediținnile fără de altă formalitate.

XVII. *Leșie caustică (leșie de natron, leșie de soda, leșie de kaliu, leșie de potassă),* apoi *aședĕtură de oleiu (remășițe dela rafinerii de oleiu)* și *brom* sunt supuse normelor date sub XVI No. 1, 3 (afară de dispositiunea sub No. 2) și 4 *(cu excepțiunea adnotațiunii).*

Despre impachetarea la un loc cu alte obiecte comparează No. XXXIX.

XVIII. La transportul *hidronitratului roșu fumegătoriu* au să se aplece normale date sub No. XVI *(cu excepțiunea adnotațiunii la No. 4)* cu adaugerea, ca baloanele și șipurile să fie in vase imprejurate cu o cantitate cel puțin echivalenta volumului lor de făină fosilă uscată, ori de alte substanțe potrivite de pământ uscate.

XIX. *Acid sulfuric pur (anhydrit, așa numit oleiu solid)* se pot transporta, ori

1. in cutii de tinichea de fier, tari, bine feruminate, spoite, ori

2. in șipuri tari de fier ori de aramă, a cărora gură este inchisă hermetic, cimentată și preste aceea provĕdută cu o invĕlitoare de argilă.

Cutiile și șipurile trebuie să fie inconjurate de o substanță anorganică pulverisată, precum pulvere de sgură de fier, făină fosilă, cenușă și de asemene, și bine impachetate in lădi tari de lemn.

Intru cele lalte să se aplece dispositiunile date sub No. XVI, 2, 3 și 4 *(cu excepțiunea adnotațiunii).*

Digitized by Google

XX. *Pentru vernice, precum și colori mestecate cu vernice, apoi oleie eterice și grase, precum și pentru toate feliurile de eter cu excepțiunea eterului sulfuric* (comparează No. X) *și a eterului de petroleu* (comparează No. XXII), *pentru alcohol absolut, spirt, sprit și alte spirituoase nenumite sub No. XII* sunt decisetoare normele date sub XVI, No. 1, alin. 1, dacă s'ar transporta in *baloane, șipuri ori ulcioare.*

Despre impachetarea la un loc cu alte obiecte, comparează No. XXXIX.

XXI. *Petroleu, brut și rectificat;*

nafta de petroleu și preparate din petroleu și naftă de petroleu, intru cât au materiile aici numite o greutate specifică de cel puțin 0·680 (benzin, ligroin și oleiu de curățit).

oleie preparate din gudron de cărbuni fosili, intru cât au cel puțin greutatea specifică sus numită (oleiu solar, fotogen etc.):

apoi *oleie preparate din gudron de cărbuni de pământ (benzol, toluol, xylol, cumol etc.) precum nitrobenzol* sunt supuse următoarelor dispositiuni:

1. Aceste materii se vor pute transporta, dacă nu se intrebuințează vagoane anume construite spre acest scop: ori

a) in butoaie foarte bune și durabile ori

b) in vase compacte de tinichea de fier tare și bine feruminată, ori

c) in vase de metal ori de steclă, dacă se observează normele de impachetare din X 1 și 2.

2. Vasele de tinichea, ce s'ar strica in decursul transportului, să se discarce immediat și să se vêndă cu cuprinsul lor cum mai bine in comptul speditoriului.

3. Transportul se va efectui numai in vagoane deschise. Transportul nu se va accepta, dacă s'ar recere o spedire vamală cu procedura de avisare, carea ar face necesar un acoperimênt solid și plombarea coperișelor vagonului.

4. Dispositiunile date in premergĕtoriul No. 3 au valoare și pentru *butoaiele și alte vase, in cari s'au transportat aceste materii.* Asemene vase să se declare totdeauna ca atari.

5. Despre impachetarea cu altê obiecte la un loc comparează No. XXXIX.

6. Din biletul de mesagerie trebuie să se poată vede, ca materiile numite in alinea 2 și 3 a No. XXI au o greutate specifică de cel puțin 0·680. Dacă lipsesce in bilet o astfeliu de insemnare, atunci se presupune, ca greutatea specifică este mai mică, și apoi se apleacă condițiunile de transport de sub No. XXII.

XXII. *Eter de petroleu (gasolin, neolin etc.) și alte producte de asemene preparate din naftă de petroleu ori din gudron de cărbuni fosili, ce se aprind ușor și au o greutate specifică sub 0·680* se vor pute transporta numai: ori

1. in vase compacte de tinichea de fier tare și bine feruminată, ori

2. in alte vase de metal seau de steclă, dacă se observează normele de impachetare date in X 1 și 2.

In ori și ce cas se apleacă dispositiunile date sub XVI 4 *(cu excepțiunea adnotațiunii)* și sub XXI 2 pênĕ la 5.

XXIII. *Oleiul de terpentin și alte oleie cu miros greu, asemene și apă săturată cu amoniac* se vor transporta numai in vagoane deschise.

Dispositiunea aceasta are valoare și pentru *butoaiele și alte vase, in cari s'au transportat materiile aceste.* Asemene vase să se declare totdeauna ca atari.

Despre impachetarea la un loc cu alte obiecte comparează No. XXXIX.

XXIV remâne in redacțiunea de mai nainte.

Digitized by Google

XXV. *Arsenicali lichide*, anume *acid arsenic*, sunt supuse dispositiunilor cuprinse sub XXIV No. 1, și sub XVI No. 1, 3 (cu excepțiunea dispositiunilor sub No. 2 citatate la 3) și 4 *(cu excepțiunea adnotațiunii)*.

XXVI—XXXI remân in redacțiunea de mai nainte.

XXXII. *Scăderturi animalice espuse putrejunii, precum piei proaspete, nesărate, ori neumedite in intelesul ordinațiunii ministeriilor de interne și de comerciu din 1. Februariu 1873, No. 20 al f. l. i. cu o soluțiune de acid carbolic (acid fenil), grăsimi, vine, oase, coarne, unghii, precum și alte obiecte cu miros foarte greu și gretoase, inse cu excepțiunea celor numite sub No. XXXIII*, se vor primi și transporta pe lângă următoare condițiuni:

1. Transportul trebuie să se anuncie respectivei expedituri de mesagerii a căii ferate din partea speditoriului și la timpul hotărit de dînsa trebuie să se aducă spre incărcare.

2. Spediținni singurite se vor admite numai când vor fi impachetate in butoaie, ciubere ori in lădi tari și inchise bine.

3. Vine proaspete, piele crudă de cleiu nearsă cu var, precum și scăderturile dintr'amîndoue, de asemene pici proaspete nesărate, *ori neumedite in intelesul ordinațiunii ministeriilor de interne și de comerciu din 1. Februariu 1873, No. 20 al f. l. i. cu o soluțiune de acid carbolic (acid fenil)* se vor primi și la predare de incărcături pline numai cu impachetarea prescrisă sub 2.

4. Transportarea celor lalte obiecte de categoria aceasta la incărcături de vagoane pline se va efectui numai in vagoane deschise și acoperite cu țoluri. Țolurile necesari are să le ingrijească speditoriul.

5. Calea ferată poate pretinde solvirea anticipativă a mesageriei la predare.

6. Spesele, ce s'ar recere cumva pentru desinfectarea necesare, cad in sarcina speditoriului, respective a primitoriului.

Adnotațiune: *In circulațiunea internă din Austro-Ungaria trebuie să fie pieile, sărate, ori umedite in intelesul ordinațiunii ministeriilor de interne și de comerciu din 1. Februariu 1873, No. 20 al f. l. i. cu o soluțiune de acid carbolic (acid fenil). adunate ca intr'o perină și aceasta trebuie să fie bine legată.*

XXXIII—XXXV remân in redacțiunea de mai nainte.

XXXVI. *Pyroxyl* se primesce spre spedire, dacă este *umedit cu cel puțin 50 percente de apă*, in vase de tinichea bine inchise, carile sunt bine impachetate in lădi de lemn durabile.

Pe biletul de mesagerie trebuie să fie adeverit de speditoriu și de un chemic, fiind legalisate subscripțiunile lor, că calitatea marfei și impachetarea correspund prescriptelor de mai nainte.

Conține pyroxylul mai puține percente de apă, atunci se apleacă normele respective date sub I.

XXXVII. *Methyl chlorat* se transportează numai in vase de metal tari hermetic inchise și in vagoane deschise.

In lunile Aprile pênă la Octobre inclusiv să se provadă atari spediținni pe comptul speditoriului cu țoluri de acoperit.

XXXVIII. *Acid carbolic fluid și oxydul de nitrogen fluid* se pot preda spre transportare numai in vase de fier bătut cu un diametru cel mult de 120^{mm} și de o lungime de cel mult 1.000^{mm}, carile sunt impachetate bine in lădi. Vasele trebuie să fie pentru fiecare spediținne oficial esaminate pentru o compresiune de 150 atmosfere. Atestarea despre aceasta să se adaogă biletului de mesagerie.

Digitized by Google

XXXIX. Dacă sunt de spedit chemicaliile numite sub X, XII, XVI, XVII, XX pênĕ la XXIII inclusiv in cantități de nu mai mult decât câte 10 kilograme, atunci este permis, a impreuna intr'o piesă de mesagerie obiectele numite sub X, XII, XVII (afară de brom), XX pênĕ la XXIII inclusiv de o parte și cele numite sub XVI (dimpreună cu brom pênĕ la o greutate de 100 grami) de altă parte, atât intre o alta, precum și cu alte obiecte necondițiunat admise la transport cu calea ferată. Obiectele aceste in vase bine inchise de steclă ori de tinichea trebuie să fie aședate in lăți tari implute cu paie, fên, tărițe, făină de ferestreu, făină fosilă și alte substanțe fără cohesiune și insemnate nominal in biletul de mesagerie.

Ministrul regesc unguresc de comunicațiune, cu carele m'am înțeles in privința aceasta, emite de odată aceeași ordinațiune pentru căile ferate din țerile coroanei unguresci.

Pino.

101.

Ordinațiunea ministrului de comerciu din 15 Septembre 1881,

despre modificațiunea unor dispositiuni ale ordinațiunii din 1. Iuliu 1880, No. 79 al f. l. i., despre regularea transportului articolilor splodători pe căile ferate *).

In ordinațiunea din 1. Iuliu 1880, No. 79 al f. l. i., despre regularea transportului articolilor splodători pe căile ferate, intră dela 1. Octobre 1881 nainte următoare redacțiune in vigoare pentru punctele, ce urmează:

§. 1.

4. *Inflamatori splodători*, precum: capsule splodătoare, inflamatori electrici de mine, apoi sfori arsetoare. (Pentru transportul inflamatorilor asecuratori, la carii n'are să se aplece ordinațiunea presentă, comparează No. V al alegatului *D* la regulamentul de sploatare.)

6. *Nitrocelulose*, adecă bumbac fulminant pyroxil și pyropapir, așa numit Düpplerschanzen-Papier, intru cât ar fi admise atari preparate.

Adnotațiune. Pyroxylul, carele este impachetat conform normelor date in No. XXXVI al alegatului *D* la regulamentul de sploatare, nu este supus dispositiunilor ordinațiunii presente.

9. *Kaliu chlorat și alte sări compuse cu kaliu chlorat.*

10. *Acid picric.*

§. 6.

6. *Nitrocelulose* (precum: bumbac fulminant, pyroxyl — comparează §. 1 punctul 6, adnotațiune — și pyropapir, așa numit Düpplerschanzen-Papier) să se impacheteze totdeauna foarte bine, așa incât să fie o frecare a conținutului in vase imposibilă.

---

*) Suplimentul I la ordinațiunea din 1. Iuliu 1880, No. 79 al f. l. i. despre regularea transportului articolilor splodători pe căile ferate.

Digitized by Google

Bumbac fulminant uscat (numai pentru scopuri militari) să se impacheteze ca pulverea de pușca in saci de pânză și in butoaie pentru pulvere — fără saci inse in lădi de lemn căptușite cu hârtie.

Bumbac fulminant umed (cu un conținut de apă de cel puțin 20 percente) să se impacheteze in lădi de lemn strîns legate, carile sunt pe din lontru căptușite cu o materie impermeabilă intr'acel feliu, că dupre putință să se incungiure evaporarea apei.

Pyroxyl să se impacheteze săturat cu apă (adecă la 60 părți pyroxyl uscat 40 părți apă) pe lîngă adaogerea unei cantități mici (cam la 1% a pondului pyroxylului uscat) de sodă la apă in modul prescris pentru bumbacul fulminant umed.

Pentru pyroxyl, intocma ca și pentru bumbac fulminant umed, se vor pute folosi in loc de lădi de lemn cutii de tinichea de zinc bine inchise.

Pyropapir, așa numit Düpplerschanzen-Papier, să se impacheteze in stare umedă (cu un conținut de apă de cel puțin 20%), și anume intocma ca și bumbacul fulminant.

9. *Kaliu chlorat și alte sări compuse cu kaliu chlorat* trebuie să fie impachetate cu ingrijire in butoaie și lădi bine incheiate și lipite pe din lontru cu hârtie.

10. *Acid picric* se va transporta numai pe lîngă o confirmațiune liberată de un chemic, cumcă acidul picric predat este curat și nepericulos.

Ministrul regesc unguresc de comunicațiune, cu carele m'am înțeles in privința aceasta, emite de odată aceeași ordinațiune pentru căile ferate din țerile coroanei ungaresci.

Pino.

Digitized by Google

Digitized by Google

Foaea legilor imperiale

pentru

regatele și țerile representate in senatul imperial.

Mânunchiul XXXIX. — Edat și spedit in 16 Septembre 1881.

102.

Concesiunea din 30 Iuliu 1881,

pentru calea ferată cu locomotivă dela Časlau la Močovic.

Noi Francisc Josif Primul,

din grația lui Dumnedeu impĕrat al Austrici,

rege apostolic al Ungariei, rege al Boemiei, al Dalmației, Croației, Slavoniei, Galiției, Lodomeriei și Iliriei; archiduce al Austriei, mare-duce al Cracoviei, duce al Lotaringieie, Salzburgului, Stiriei, Carintiei, Carnioliei, Bucovinei, Silesiei de sus și de jos; mare-principe al Transilvaniei; comite marcal al Moraviei, comite principit al Habsburgului și Tirolului etc. etc. etc.

Dupre ce Societatea căilor ferate locale austriene din Praga a presentat rugămintea, de a-i conferi concesiunea pentru construcțiunea și sploatarea unei căi locale dela stațiunea Časlau a căii locale Časlau-Zawratetz la Močovic, drept aceea Noi, considerând utilitatea generală a intreprinderii, Ne simțim induplecați, a conferi numitei societăți concesiunea aceasta pe basa legii despre concesiunarea căilor ferate din 14 Septembre 1854, No. 238 al f. l. i., precum și a legii din 25 Maiu 1880, No. 56 al f. l. i., precum urmează:

§. 1.

Noi conferim Societății căilor ferate locale austriene din Praga dreptul, de a construi și sploata o cale ferată cu locomotivă, ce se va esecuta ca cale locală cu o depărtare normală a șinelor dela stațiunea Časlau a căii locale esistente Časlau-Zawratetz la Močovic.

§. 2.

Pentru calea ferată, ce formează obiectul concesiunii presente, se accordează următoarele favoriri:

Digitized by Google

1. Scutirea de timbre și cuvenințe pentru toate contractele, inscripțiunile tabulari, suplicele și alte documente spre scopul procurării capitalului și asecurarea intereselor pentru capital și a esercițului pênĕ in momentul punerii in circulațiune, precum și pentru acele relative la câscigarea pământului, la construcțiunea și instruirea căii pênĕ la finea primului an de esercițu;

2. scutirea de timbre și cuvenințe pentru prima emisiune a acțiilor și obligațiunilor de prioritate dimpreună cu biletele interimale și pentru inscripțiunea tabulare a obligațiunilor de prioritate, precum și de cuvenința de transscripțiune, resultătoare la rescumpĕrarea pământului;

3. scutirea de cuvenințe și taxe de respuns pentru conferirea concesiunii și pentru dressarea astui document de concesiune;

4. scutirea de impositul de câscig și de venit, de respunderea cuvenințelor timbrului de cupoane, precum și de ori și care imposit nou, ce s'ar introduce cumva prin legi noue, pe timpul de treiḑeci de ani numerați din ḑiua de astăḑi.

§. 3.

Linia amintită in §. 1 a căii ferate să se tracteze atât in privința construcțiunii și acaretării, cât și in privința esercițului ca parte integrantă a căii locale dela Časlau peste Žleb la Ronow și Zawratetz, carea este obiectul concesiunii din 9 Marte 1880, No. 41 al f. l. i. conferite intreprinsetorilor de construcțiuni Schön și Wessely din Praga și Hermann cavaler de Schwind și de acestia cedate Societății căilor ferate locale austriene din Praga; și să se aplice la aceasta mai ales dispositiunile respective ale §§. 2, 7 pênĕ inclusive 15, apoi 17, 18 și 19 ai concesiunii amintite; fixarea inse a prețurilor pentru transportarea persoanelor și ale marfelor se reservează aprobațiunii ministeriului de comerciu, avênd a se considera de o parte trebuințele publice, eară de altă parte rentabilitatea suficientă a căii concesiunate și indeosebi contractele incheiate pentru transportarea de marfe.

§. 4.

Societatea căilor ferate locale austriene este obligată, a incepe immediat construcțiunea căii ferate și a o fini cel târḑiu pênĕ la 1. Octobre 1882, a preda calea terminată comunicațiunii publice și a o ține in neintrerupt esercițiu in tot decursul concesiunii.

Pentru implinirea terminului premergĕtoriu de construcțiune societatea va garanta prin depunerea unei cauțiuni correspunsetoare in bani gata seau in obligațiuni cu siguranță pupilară.

§. 5.

Spre esecutarea căii ferate concesiunate se conferesce societății dreptul de espropriațiune dupre dispositiunile respectivelor norme legale.

Același drept să se confereascĕ societății și in privința acelor căi laterale, ce se vor construi cumva pênĕ la unile stabilimente industriari, a cărora construcțiune s'ar recunoasce de cătră administrațiunea statului ca folositoare interesului public.

§. 6.

La construcțiunea și sploatarea căii concesiunate are să se conformeze societatea cuprinsului concesiunii presente, precum și legilor și ordinațiunilor respective din vigoare, anume legii despre concesiunarea căilor ferate din 14 Septembre 1854, No. 238 al f. l. i. și regulamentului despre sploatarea căilor ferate din 16 Novembre 1851, No. 1 al f. l. i. ex 1852, apoi legilor și ordinațiunilor, ce se vor publica cumva pe viitoriu.

Digitized by Google

In privința sploatării, se vor incunjura mĕsurile de siguritate, prescrise prin regulamentul de sploatarea căilor ferate, intr'atâta, intru cât cu privire la iuțimea maximală moderată s'ar afla aceasta de admisibil dupre părerea ministeriului de comerciu, și drept aceea se vor apleca prescriptele speciale de sploatare, ce se vor emite de cătră ministeriul de comerciu.

§. 7.

Administrațiunii statului își reservează dreptul, a rescumpĕra ori și când calea concesiunată pe lângă o disdăunare in bani gata, ce se va respunde societății. Pentru defigerea prețului de rescumpĕrare se va calcula venitul curat anual al intreprinderii in decursul alor șepte ani premergĕtori rescumpĕrării faptice; de aice se va scăde venitul curat al celor doi ani mai nefavorabili, calculându-se apoi venitul curat al celor lalți cinci ani.

Dacă inse venitul curat medlociu, aflat intr'acest mod, n'ar ajunge cel puțin anuitatea, ce se recere pentru respunderea intereselor de 5 percente și amortisarea capitalului nominal de urzire aprobat de administrațiunea de stat, atunci această anuitate se defige ca venit curat, ce se va lua de basă la mĕsurarea prețului de rescumpĕrare.

Aceasta are valoare și atunci, când căile s'a rescumpĕra nainte de espirarea anului al șeptelea de esercițu.

Disdăunarea aceasta se va presta, dupre aflarea de bine a administrațiunii de stat, seau intr'o rentă, ce convine cu venitul mediu respective minimal amintit mai sus, care se va respunde societății in decursul restului duratei concesiunii in rate semestrale seau in solvirea de odată a acelei sume, ce correspunde valorii capitalului, aflat pe basa intereselor de cinci percente, a rentelor anuale scădute pênĕ la espirarea duratei concesiunii in momentul rescumpĕrării căii.

Cifra capitalului nominal de urzire se fixează cù o sută cinci deci și cinci de mii (155.000) florini v. a.

Dacă dupre espirarea primului an de esercițu s'ar mai esecuta construcțiuni noue, seau s'ar inmulți acaretele de sploatare, atunci spesele respective se vor pute adnumera capitalului de urzire, dacă administrațiunea statului a aprobat construcțiunile noue seau inmulțirea acaratelor de sploatare și dacă se justifică spesele pe deplin.

Dupre ce se va fi rescumpĕrat calea și din diua rescumpĕrării ei intră statul, pe lângă respunderea prețului de rescumpĕrare, fără de altă disdăunare in proprietatea liberă de ori și ce sarcine și in folosirea liniei concesiunate in present dimpreună cu toate obiectele mobile și immobile ce-i aparțin.

§. 8.

La apunerea concesiunii și cu diua apunerii intră statul fără vr'o disdăunare in proprietatea, liberă de ori și ce sarcine, și in folosirea căii concesiunate, anume a pămêntului, a lucrărilor de pămênt și de artă, a intregei construcțiuni fundamentale a căii și a celei redicate peste pămênt, precum și a tuturor accesoriilor immobile, precum gare, locuri de incarcat și descarcat, a tuturor edificielor trebuincioase la esercițul căii, a caselor de veghiere și de priveghiere, dimpreună cu toate acaretele constătătoare din mașine stabile și toate obiectele immobile.

Ce privesce obiectele mobile, precum: locomotive, vagoane, mașine mobile, unelte și alte intocmiri și materiale, intru cât sunt necesare și apte pentru prour-

Digitized by Google

marea esercițului, să treaca din aceste obiecte fără de disdăunare la stat o astfeliu de cantitate, respective sumă de valoare, carea correspunde primei intocmiri a esercițului conținute in capitalul de urzire.

Atât la apunerea concesiunii acesteia, cât și la rescumpărarea căii (§. 7) remâne societatea in proprietatea fondului de reservă format din veniturile proprie ale intreprinderii și a activelor de incassat, apoi și a acelor stabilimente și edificie particulari, ce se vor fi făcut, respective câscigat din propria avere, precum: cuptoare de coaks și de var, fabrici de mașine și alte unelte, ambare, deposite de cărbuni și de alte lucruri, pentru a cărora redicare seau câscigare a fost autorisată societatea de către administrațiunea statului cu adaugerea respicată, că nu se țin de calea ferată.

§. 9.

Administrațiunea statului își reservează de asemene dreptul, de a intrebuința mĕsuri legale și a dechiera dupre imprejurări concesiunea de stinsă incă nainte de decurgerea timpului de concesiune, dacă, cu toate că societatea s'a făcut luătoare de seamă, vătămările s'au repețit, seau nu s'au implinit indetoririle impuse prin concesiune ori prin legi.

Admonind Noi cu toată seriositatea pre fiecine, de a nu lucra in contra dispositiunilor acestei concesiuni, precum și conferind societății dreptul, de a cere disdăunare naintea judecătoriilor Noastre pentru ori și care daună probată, ordonăm cu toată seriositatea tuturor autorităților Noastre, pre cari le privesce, ca să priveghieze cum mai acurat asupra concesiunii și a tuturor dispositiunilor cuprinse intr'însa.

Spre adeverirea acestora liberăm Noi această epistolă sigilată cu sigilul Nostru cel mare, in capitala și reședința Noastră Viena in ḑiua treiḑecea a lunei lui Iuliu in anul mântuirii una mie optsute optḑeci și unu, eară al Imperiului Nostru intr'al treiḑeci și al treilea an.

Francisc Josif.

Taaffe. **Pino.** **Dunajewski.**

103.

Publicațiunea ministeriului de comerciu din 21 August 1881,

despre modificarea concesiunii prea nalte pentru calea ferată cu locomotivă dela Časlau la Zawratetz dimpreună cu ramurile ei.

Pe basa prea naltei resoluțiuni din 12 August 1881 au să intre in vigoare in locul dispositiunilor conținute in §. 20 al concesiunii prea nalte din 9 Marte 1880, No. 41 al f. l. i., despre dreptul de rescumpĕrare al administrațiunii statului pentru calea ferată cu locomotivă dela stațiunea Časlau peste Žleb la Ronow

Digitized by Google

și Zawratetz cu o ramură dela Skowitz la Wrdý și Bučitz dispositiunile de rescumpĕrare valabile conform §. 7 al concesiunii prea nalte din 30 Iuliu 1881, No. 102 al f. l. i. pentru calea locală dela Časlau la Močovic, și drept accea §. 20 al concesiunii prea nalte din 9 Marte 1880 va suna următoriu:

§. 20.

Administrațiunea statului își reservează dreptul, a rescumpĕra ori și când calea concesiunată pe lîngă o disdăunare in bani gata, ce se va respunde societății. Pentru defigerea prețului de rescumpĕrare se va calcula venitul curat anual al intreprinderii in decursul alor șepte ani premergĕtori rescumpĕrării faptice; de aice se va scăde venitul curat al celor doi ani mai nefavorabili, calculându-se apoi venitul curat al celor lalți cinci ani.

Dacă inse venitul curat medlociu aflat intr'acest mod n'ar ajunge cel puțin anuitatea, ce se recere pentru respunderea intereselor de cinci percente și amortisarea capitalului nominal aprobat de administrațiunea de stat, atunci această anuitate se defige ca venit curat, ce se va lua de basă la mĕsurarea prețului de rescumpĕrare.

Aceasta are valoare și atunci, când calea s'ar rescumpĕra nainte de espirarea anului al șeptelea de esercițiu.

Disdăunarea se va presta dupre aflarea de bine a administrațiunii statului seau intr'o rentă, ce convine cu venitul mediu, respective minimal, amintit mai sus, care se va respunde societății in decursul restului duratei de concesiune in rate semestrale, seau in solvirea de odată a acelei sume, ce correspunde valorii capitalului aflat, pe basa intereselor de cinci percente, a rentelor anuale scădute pênĕ la espirarea duratei concesiunii in momentul rescumpĕrării căii.

Cifra capitalului nominal de urzire trebuie să se supuie administrațiunii statului spre aprobare și de acela se țin:

a) spesele lucrărilor preparative și a compunerii proiectului;

b) spesele construcțiunii și a primei acaretări a esercițiului (adecă pênĕ la finea primului an de esercițiu dupre deschiderea esercițiului pe toată calea concesiunată), precum și toate spesele cele lalte, carile din causa construcțiunii și a punerii in circulațiune a căii concesiunate trebuie necesar să se acopere afară de suma menționată deja la punctul *a)*,

c) interesele intercalari de cinci percente pentru capitalul incurs in decursul construcțiunii pênĕ la deschiderea esercițiului pe toată calea concesiunată in mĕsura propășirii construcțiunii și a intocmirii esercițiului, inse dupre subtragerea venitului curat incurs de pe unile linii, carile se vor fi pus cumva in circulațiune mai nainte, precum și a intereselor, ce s'ar fi câscigat din banii incurși, carii inse nu se vor fi folosit immediat, aceasta inse intru cât se vor fi solvit in faptă atari interese intercalari,

d) spesele pentru procurarea banilor, respective suma medlocie a pierderii de curs aprobată de administrațiunea statului, resultătoare la procurarea banilor gata prin emisiunea acțiilor și a obligațiunilor de prioritate.

Dacă dupre espirarea primului an de esercițiu s'ar mai esecuta și alte construcțiuni noue, seau s'ar inmulți acaretele de sploatare, atunci spesele respective se vor pute adnumera capitalului de urzire, dacă administrațiunea statului a aprobat construcțiunile noue seau inmulțirea acaretelor de sploatare și dacă se justifică spesele pe deplin.

Digitized by Google

Dupre ce s'a rescumpĕrat calea și din ḑiua rescumpĕrării ei intră statul pe lângă solvirea prețului de rescumpĕrare fără de oareși care altă disdăunare in proprietatea liberă de ori și ce sarcine și in folosirea liniilor in present concesiunate dimpreună cu toate obiectele mobile și immobile, ce-i aparțin.

Pino.

104.

Concesiunea din 1. August 1881,

pentru calea ferată cu locomotivă dela Vöcklabruck la Kammer.

Noi Francisc Josif Primul,

din grația lui Dumneḑeu impĕrat al Austriei,

rege apostolic al Ungariei, rege al Boemiei, al Dalmației, Croației, Slavoniei, Galiției, Lodomeriei și Iliriei; archiduce al Austriei, mare-duce al Cracoviei, duce al Lotaringieie, Salzburgului, Stiriei, Carintiei, Carnioliei, Bucovinei, Silesiei de sus și de jos; mare-principe al Transilvaniei; comite marcal al Moraviei, comite principit al Habsburgului și Tirolului etc. etc. etc.

Dupre ce Miroslav cavaleriu de Keissler a presentat rugămintea, de a-i conferi concesiunea pentru construcțiunea și sploatarea unei căi locale, dela un punct al căii Impĕrăteasa Elisabeta lângă stațiunea Vöcklabruck la Kammer, drept aceea Noi, considerând utilitatea generală a intreprinderii, Ne simțim induplecați, a conferi petiționariului amintit concesiunea aceasta pe basa legii despre concesiunarea căilor ferate din 14 Septembre 1854, No. 238 al f. l. i., precum și a legii din 25 Maiu 1880, No. 56 al f. l. i., precum urmează:

§. 1.

Noi conferim concesiunariului dreptul, de a construi și sploata o cale ferată cu locomotivă, ce se va esecuta ca cale locale cu o depărtare normală a șinelor, dela un punct al căii Impĕrăteasa Elisabeta lângă stațiunea Vöcklabruck la Kammer de lângă lacul Atter.

§. 2.

Pentru calea ferată, ce formează obiectul concesiunii presente, se accordează următoarele favoriri:

a) scutirea de timbre și cuvenințe pentru toate contractele, inscripțiunile tabulari, suplicele și alte documente spre scopul procurării capitalului și asecurarea intereselor pentru capital și a esercițiului pênĕ in momentul punerii in circulațiune, precum și pentru acele relative la câscigarea pământului, la construcțiunea și instruirea căii pênĕ la finea anului prim de esercițiu;

b) scutirea de timbre și cuvenințe pentru prima emisiune a acțiilor și obligațiunilor de prioritate dimpreună cu biletele interimale și pentru inscripțiunea

Digitized by Google

tabulare a obligațiunilor de prioritate, precum și de cuvenința de transscripțiune, resultătoare la rescumpĕrarea pămêntului;

c) scutirea de cuvenințe și taxe de respuns pentru conferirea concesiunii și pentru dressarea astui document de concesiune;

d) scutirea de impositul de câscig și de venit, de respunderea cuvenințelor timbrului de cupoane, precum și de ori și care imposit nou, ce s'ar introduce cumva prin legi noue, pe timpul de treidieci (30) de ani numerați din ḑiua de astădi.

§. 3.

Concesiunariul este obligat, a incepe immediat cu construcțiunea căii și pênĕ in șese luni numerate din ḑiua de astădi a o termina, calea terminată a o pune in circulațiune și a o ține in esercițiu neintrerupt in tot decursul concesiunii. Pentru ținerea terminului de construcțiune premergĕtoriu are să depuie concesiunariul o cauțiune in suma de una miie (1.000) florini in obligațiuni cu siguranță pupilară.

§. 4.

Spre esecutarea căii ferate concesiunate se conferesce concesiunariului dreptul de espropriațiune dupre dispositiunile respectivelor norme legale.

Același drept să se conferească concesiunariului și in privința acelor căi laterale, ce se vor construi cumva pênĕ la unile stabilimente industriari, a cărora construcțiune s'ar recunoasce de cătră administrațiunea statului ca folositoare interesului public.

§. 5.

La construcțiunea și sploatarea căii concesiunate are să se conformeze concesiunariul cuprinsului concesiunii presente și condițiunilor concesiunii, ce se vor stabili de ministeriul de comerciu, precum și legilor și ordinațiunilor respective din vigoare, anume legii despre concesiunarea căilor ferate din 14 Septembre 1854, No. 238 al f. l. i., și regulamentului despre sploatarea căilor ferate din 16 Novembre 1851, No. 1 al f. l. i. din 1852, apoi legilor și ordinațiunilor, ce se vor publica cumva pe viitoriu. In privința sploatării, se vor incunjura mĕsurile de siguritate, prescrise prin regulamentul de sploatarea căilor ferate, intr'atâta, intru cât cu privire la iuțimea maximală moderată s'ar afla aceasta de admisibil dupre părerea ministeriului de comerciu, și drept aceea se vor apleca prescriptele speciale de sploatare, ce se vor emite de ministeriul de comerciu.

§. 6.

Concesiunariului se accordează dreptul, de a forma, cu incuviințarea specială a administrațiunii de stat, seau o societate de acțiunari seau și de a ceda drepturile și obligațiunile resultătoare din concesiunea presentă unei societăți de acțiunari deja esistente.

Societatea de acțiunari, ce se va forma, intră in toate drepturile și obligațiunile concesiunariului.

Statutele societății, precum și formulariile acțiilor de emis și ale obligațiunilor de prioritate sunt supuse aprobațiunii administrațiunii statului.

Obligațiunile de prioritate, carile nu vor pute intrece jumĕtatea capitalului nominal de urzire, nu se vor pute emite pênĕ când, cu privire la interesele și amortisațiunea lor, nu vor află dupre consignațiunile esaminate de administrațiunea statului acoperire suficientă din venitul curat al căii incurs in faptă și de privit ca asecurat.

Digitized by Google

§. 7.

Durata concesiunii dimpreună cu scutul respicat in §. 9, lit. *b)* a legii despre concesiunarea căilor ferate in contra construcțiunii altor căi noue se fixează la nouedeci (90) de ani, numerați din ḑiua de astădi, și apune dupre decurgerea astui timp.

Concesiunea se poate declara de cătră administrațiunea statului de stinsă și nainte de espirarea terminului fixat mai sus, dacă nu se vor observa obligațiunile impuse in §. 3 pentru inceperea și terminarea construcțiunii, apoi pentru inceperea și urmarea nentreruptă a circulațiunii, și eventuala trecere peste termin nu s'ar pute justifica in ințelesul §. 11, lit. *b)* a legii despre concesiunarea căilor ferate, și anume prin crise politice ori financiari.

§. 8.

Administrațiunea statului își reservează dreptul, a rescumpĕra, dupre terminarea și punerea in circulațiune, ori și când calea concesiunată pe lîngă o disdăunare in bani gata, ce se va respunde concesiunariului.

Pentru defigerea prețului de rescumpĕrare se va calcula venitul curat anual al intreprinderii in decursul alor șepte ani premergĕtori rescumpĕrării faptice; de aice se va scăde venitul curat al celor doi ani mai nefavorabili, calculându-se apoi venitul curat al celor lalți cinci ani.

Dacă inse venitul curat medlociu, aflat intr'acest mod, n'ar ajunge cel puțin anuitatea, ce se recere pentru respunderea intereselor de 5 percente și amortisarea capitalului nominal aprobat de administrațiunea de stat, in decursul duratei concesiunii, atunci aceasta anuitate se defige ca venit curat, ce se va lua de basă la mĕsurarea prețiului de rescumpĕrare. Aceasta are valoare și atunci, când calea s'ar rescumpĕra nainte de espirarea anului al șeptelea de esercițu.

Disdăunarea aceasta se va presta, dupre aflarea de bine a administrațiunii de stat, seau intr'o rentă, ce convine cu venitul mediu respective minimal, amintit mai sus, carea se va respunde concesiunariului in decursul restului duratei concesiunii in rate semestrale decursive cu scadența la 1. Ianuariu și 1. Iuliu a fiecărui an, seau in solvirea de odată a acelei sume, ce correspunde valorii capitalului aflat pe basa intereselor de cinci percente a rentelor anuale scădute pênĕ la espirarea duratei concesiunii in momentul rescumpĕrării căii.

Cifra capitalului nominal de urzire este supusă aprobațiunii administrațiunii de stat.

Dacă dupre espirarea primului an de esercițiu s'ar mai esecuta și alte construcțiuni noue, seau s'ar inmulți acaretele de sploatare, atunci spesele respective se vor pute adnumera capitalului de urzire, dacă administrațiunea statului a aprobat construcțiunile noue seau inmulțirea acaretelor de sploatare și dacă se justifică spesele pe deplin.

Dupre ce s'a rescumpĕrat calea și din ḑiua rescumpĕrării ei intră statul pe lîngă respunderea prețului de rescumpĕrare, fără de altă disdăunare, in proprietatea liberă de ori și ce sarcine și in folosirea liniilor in present concesiunate dimpreună cu toate obiectele mobile și immobile, ce-i aparțin, inclusive cu parcul rulant și provisiunile de material.

§. 9.

La apunerea concesiunii și cu ḑiua apunerii, intră statul fără vr'o disdăunare in proprietatea liberă de ori și ce sarcine și in folosirea căii concesiunate și a

Digitized by Google

tuturor accesoriilor mobile și immobile dimpreună cu parcul rulant și provisiunile de material (§. 8).

Atât la apunerea concesiunii acesteia, cât și la rescumpărarea căii (§. 8) remâne concesiunariul in proprietatea fondului de reservă, format din veniturile proprie ale intreprinderii și a activelor de incassat, apoi și a acelor stabilimente și edificie particulari, ce se vor fi făcut, respective câscigat din propria avere, pentru a cărora redicare seau câscigare a fost autorisat concesiunariul de către administrațiunea de stat cu adaugerea respicată, că nu se țin de calea ferată.

§. 10.

Administrațiunea de stat este indreptățită a se incredința, dacă construcțiunea căii precum și acaretarea ei s'a esecutat potrivit și solid intru toate părțile, și a insista, că toate scăderile, ce s'ar ivi intr'această privință, să se inlăture.

Administrațiunea statului este de asemene indreptățită, de a se informa prin un organ delegat de dînsa despre gestiune.

Comisariul delegat de administrațiunea statului este de asemene indreptățit, a fi present la sedințele consiliului de administrațiune ori a representațiunii, ce funcțiunează ca presidiu al intreprinderii căii ferate, de câte ori va afla el aceasta de trebuință, și a sista toate conclusele și dispositiunile, ce le-ar crede contra legilor, respective intereselor publice.

Pentru priveghierea, ce s'a fixat aci, nu va presta concesiunariul tesaurului de stat nici o disdăunare, de asemene se dispensează concesiunariul de disdăunarea speselor intrecătoare resultătoare cumva din priveghierea polițială și financiare, la carea este obligat in puterea §. 89 al regulamentului de sploatarea căilor ferate din 16 Novembre 1851, No. 1 al f. l. i. ex 1852, precum și de construcțiunea și intreținerea gratuită a localităților oficiale.

Administrațiunea statului își reservează deasemene dreptul, de a intrebuința mĕsuri legale și de a declara dupre imprejurări concesiunea de stinsă incă nainte de espirarea timpului de concesiune, dacă, cu toate că concesiunariul s'a făcut luătoriu de seamă, ar fi provenit de repetite ori o vătămare ori neimplinere a unei indătoriri impuse prin concesiune, prin condițiunile concesiunii ori prin legi.

Admonind Noi cu toată seriositatea pre fiecine, de a nu lucra in contra dispositiunilor acestei concesiuni, precum și conferind concesiunarilor dreptul, de a cere disdăunare naintea judecătoriilor Noastre pentru ori și care daună probată, ordonăm cu toată seriositatea tuturor autorităților Noastre, pre cari le privesce, ca să priveghieze cum mai acurat asupra concesiunii și a tuturor dispositiunilor cuprinse intr'însa.

Spre adeverirea acestora liberăm Noi această epistolă sigilată cu sigilul Nostru cel mare, in capitala și reședința Noastră Viena in diua primă a lunei lui August in anul mântuirii una mie opt sute optdeci și unu, eară al Imperiului Nostru intr'al treideci și al treilea an.

Francisc Josif. (L)

Taaffe. **Pino.** **Dunajewski.**

Digitized by Google

105.

Concesiunea din 2 August 1881,

pentru calea ferată cu locomotivă dela Königshain la Schatzlar.

Noi Francisc Josif Primul,

din grația lui Dumnedeu impĕrat al Austriei,

rege apostolic al Ungariei, rege al Boemiei, al Dalmației, Croației, Slavoniei, Galiției, Lodomeriei și Iliriei; archiduce al Austriei, mare-duce al Cracoviei, duce al Lotaringieie, Salzburgului, Stiriei, Carintiei, Carnioliei, Bucovinei, Silesiei de sus și de jos; mare-principe al Transilvaniei; comite marcal al Moraviei, comite principit al Habsburgului și Tirolului etc. etc. etc.

Dupre ce Societatea căilor ferate locale austriene din Praga a presentat rugămintea, de a-i conferi concesiunea pentru construcțiunea și sploatarea unei căi locale dela Königshain la Schatzlar, drept aceea Noi, considerând utilitatea generală a intreprinderii, Ne simțim induplecați, a conferi numitei societăți concesiunea aceasta pe basa legii despre concesiunarea căilor ferate din 14 Septembre 1854, No. 238 al f. l. i., precum și a legii din 25 Maiu 1880, No. 56 al f. l. i., precum urmează:

§. 1.

Noi conferim Societății căilor ferate locale austriene din Praga dreptul, de a construi și sploata o cale ferată cu locomotivă, ce se va esecuta ca cale locală cu o depărtare normală a șinelor dela stațiunea căii jonctive germâne sudnord la Schatzlar cu un ram la Lampersdorf la minele de cărbuni de acolo.

§. 2.

Pentru calea ferată, ce formează obiectul concesiunii presente, se accordează următoarele favoriri:

a) Scutirea de timbre și cuvenințe pentru toate contractele, inscripțiunile tabulari, suplicele și alte documente spre scopul procurării capitalului și asecurarea intereselor pentru capital și a esercițiului pênĕ in momentul punerii in circulațiune, precum și pentru acele relative la câscigarea pământului, la construcțiunea și instruirea căii pênĕ la finea primului an de esercițiu;

b) scutirea de timbre și cuvenințe pentru prima emisiune a acțiilor și obligațiunilor de prioritate dimpreună cu biletele interimale și pentru inscripțiunea tabulare a obligațiunilor de prioritate, precum și de cuveninţa de transscripțiune, resultătoare la rescumpĕrarea pământului;

c) scutirea de cuvenințe și taxe de respuns pentru conferirea concesiunii și pentru dressarea astui document de concesiune;

d) scutirea de impositul de câscig și de venit, de respunderea cuvenințelor timbrului de cupoane, precum și de ori și care imposit nou, ce s'ar introduce cumva prin legi noue, pe timpul de treideci (30) de ani numerați din diua de astădi.

Digitized by Google

§. 3.

Societatea căilor ferate locale austriene din Praga este obligată, a incepe immediat construcțiunea căii, a o esecuta cât se poate de iute și a o termina cel târdiu pênĕ o intr'un an, numerat din ḑiua de astădi, a preda calea terminată comunicațiunii publice și a o ține in neintrerupt esercițiu in tot decursul concesiunii. Pentru implinirea terminului premergĕtoriu de construcțiune societatea va garanta prin depunerea unei cauțiuni correspunsetoare in obligațiuni cu siguranță pupilară.

§. 4.

Spre esecutarea căii ferate concesiunate se conferesce societății dreptul de espropriațiune dupre dispositiunile respectivelor norme legale.

Același drept să se conferească societății și in privința acelor căi laterale, ce se vor construi cumva pênĕ la unile stabilimente industriari, a cărora construcțiune s'ar recunoasce de cătră administrațiunea statului ca folositoare interesului public.

§. 5.

La construcțiunea și sploatarea căii concesiunate are să se conformeze societatea cuprinsului concesiunii presente, și condițiunilor concesiunii, ce se vor stabili de ministeriul de comerciu, precum și legilor și ordinațiunilor respective din vigoare, anume legii despre concesiunarea căilor ferate din 14 Septembre 1854, No. 238 al f. l. i. și regulamentului despre sploatarea căilor ferate din 16 Novembre 1851, No. 1 al f. l. i. ex 1852, apoi legilor și ordinațiunilor, ce se vor publica cumva pe viitoriu.

In privința sploatării, se vor incunjura mĕsurile de siguritate, prescrise prin regulamentul de sploatarea căilor ferate, intr'atâta, intru cât cu privire la iuțimea maximală moderată s'ar afla aceasta de admisibil dupre părerea ministeriului de comerciu, și drept aceea se vor apleca prescriptele speciale de sploatare, ce se vor emite de ministeriul de comerciu.

§. 6.

Durata concesiunii dimpreună cu scutul respicat in §. 9, lit. *b)* a legii despre concesiunarea căilor ferate in contra construcțiunii altor căi noue se fixează la nouĕḑeci (90) de ani, numerați din ḑiua de astădi, și apune dupre decurgerea astui timp.

Concesiunea se poate declara de cătră administrațiunea statului de stinsă și nainte de espirarea terminului fixat mai sus, dacă nu se vor observa obligațiunile impuse in §. 3 pentru inceperea și terminarea construcțiunii, apoi pentru inceperea și urmarea nentreruptă a circulațiunii, și eventuala trecere peste termin nu s'ar pute justifica in înțelesul §. 11, lit. *b)* a legii despre concesiunarea căilor ferate, și anume prin crise politice ori financiari.

§. 7.

Administrațiunea statului își reservează dreptul, a rescumpĕra, dupre terminarea și punerea in circulațiune, ori și când calea concesiunată pe lângă o disdăunare in bani gata sub condițiunile fixate in §. 18 al concesiunii din 8 Septembre 1880, No. 129 al f. l. i. pentru calea locală dela Chodau la Neudek.

Cifra capitalului nominal de urzire este supusă aprobațiunii administrațiunii de stat.

Digitized by Google

Dacă dupre espirarea primului an de esercițiu s'ar mai esecuta și alte construcțiuni, seau s'ar inmulți acaretele de sploatare, atunci spesele respective se vor pute adnumera capitalului de urzire, dacă administrațiunea statului a aprobat construcțiunile noue seau inmulțirea acaratelor de sploatare și dacă se justifică spesele pe deplin.

Dupre ce se va fi rescumpĕrat calea și din ḑiua rescumpĕrării ei intră statul, pe lîngă respunderea prețului de rescumpĕrare, fără de altă disdăunare in proprietatea liberă de ori și ce sarcine și in folosirea liniei in present concesiunate dimpreună cu toate obiectele mobile și immobile, ce-i aparțin, inclusive cu parcul rulant și provisiunile de material.

§. 8.

La apunerea concesiunii și cu ḑiua apunerii intră statul fără vr'o disdăunare in proprietatea liberă de ori și ce sarcine și in folosirea căii concesiunate și a tuturor accesoriilor mobile și immobile, dimpreună cu parcul rulant și provisiunile de material (§. 7).

Atât la apunerea concesiunii acesteia, cât și la rescumpĕrarea căii (§. 7) remâne societatea in proprietatea fondului de reservă format din veniturile proprie ale intreprinderii și a activelor de incassat, apoi și a acelor stabilimente și edificie particulari, ce se vor fi făcut, respective câscigat din propria avere, pentru a cărora redicare seau câscigare a fost autorisată societatea de cătră administrațiunea de stat cu adaugerea respicată, că nu se țin de calea ferată.

§. 9.

Administrațiunea statului își reservează de asemene dreptul, de a intrebuința mĕsuri legale și de a declara dupre imprejurări concesiunea de stinsă incă nainte de espirarea timpului de concesiune, dacă, cu toate că societatea s'a făcut luătoare de seamă, ar fi provenit de repețite ori o vătămare ori neimplinire a unui indetoriri impuse prin concesiune, prin condițiunile concesiunii ori prin legi.

Admonind Noi cu toată seriositatea pre fiecine, de a nu lucra in contra dispositiunilor acestei concesiuni, precum și conferind societății dreptul, de a cere disdăunare naintea judecătoriilor Noastre pentru ori și care daună probată, ordonăm cu toată seriositatea tuturor autorităților Noastre, pre cari le privesce, ca să priveghieze cum mai acurat asupra concesiunii și a tuturor dispositiunilor cuprinse intr'însa.

Spre adeverirea acestora liberăm Noi această epistolă sigilată cu sigilul Nostru cel mare in capitala și reședința Noastră Viena in ḑiua a doua a lunei lui August in anul mântuirii una mie optsute optḑeci și unu, eară al Imperiului Nostru intr'al treiḑeci și al treilea an.

Francisc Josif.

Taaffe. **Pino.** **Dunajewski.**

Digitized by Google

106.

Concesiunea din 4 August 1881,

pentru calea ferată cu locomotivă dela Kremsier la Zborowitz.

Noi Francisc Josif Primul,

din grația lui Dumnedeu impĕrat al Austriei,

rege apostolic al Ungariei, rege al Boemiei, al Dalmației, Croației, Slavoniei, Galiției, Lodomeriei și Iliriei; archiduce al Austriei, mare-duce al Cracoviei, duce al Lotaringieie, Salzburgului, Stiriei, Carintiei, Carnioliei, Bucovinei, Silesiei de sus și de jos; mare-principe al Transilvaniei; comite marcal al Moraviei, comite principit al Habsburgului și Tirolului etc. etc. etc.

Dupre ce societatea pe acții a căii ferate priv. Kremsieriene a presentat rugămintea, de a-i conferi concesiunea pentru construcțiunea și sploatarea unei căi locale, dela Kremsier la Zborowitz, drept aceea Noi, considerând utilitatea generală a intreprinderii, Ne simțim induplecați, a conferi numitei societăți concesiunea aceasta pe basa legii despre concesiunarea căilor ferate din 14 Septembre 1854, No. 238 al f. l. i., precum și a legii din 25 Maiu 1880, No. 56 al f. l. i., precum urmează:

§. 1.

Noi conferim societății pe acții a căii ferate priv. Kremsieriene dreptul, de a construi și sploata o cale ferată cu locomotivă, ce se va esecuta ca cale locală cu o depărtare normală a șinelor, dela stațiunea Kremsier a căii locale esistente Kremsier-Hullein peste Zdaunek la Zborowitz.

§. 2.

Pentru calea ferată, ce formează obiectul concesiunii presente, se accordează următoarele favoriri:

a) scutirea de timbre și cuvenințe pentru toate contractele, inscripțiunile tabulari, suplicele și alte documente spre scopul procurării capitalului și asecurarea intereselor pentru capital și a esercițiului pênĕ in momentul punerii in circulațiune, precum și pentru acele relative la câscigarea pământului, la construcțiunea și instruirea căii pênĕ la finea primului an de esercițiu;

b) scutirea de timbre și cuvenințe pentru prima emisiune a acțiilor și obligațiunilor de prioritate dimpreună cu biletele interimale și pentru inscripțiunea tabulare a obligațiunilor de prioritate, precum și de cuvenința de transscripțiune, resultătoare la rescumpĕrarea pământului;

c) scutirea de cuvenințe și taxe de respuns pentru conferirea concesiunii și pentru dressarea astui document de concesiune;

d) scutirea de impositul de câscig și de venit, de respunderea cuvenințelor timbrului de cupoane, precum și de ori și care imposit nou, ce s'ar introduce cumva prin legi noue, pe timpul de treideci (30) de ani numerați din diua de astădi.

Digitized by Google

§. 3.

Societatea este obligată, a incepe immediat cu construcțiunea căii, și a o termina pênĕ in șese luni numerate din ḑiua de astădi, a preda calea terminată comunicațiunei publice și a o ține in neintrerupt esercițiu in tot decursul concesiunii.

Pentru implinirea terminului premergĕtoriu de construcțiune societatea va garanta prin depunerea unei cauțiune de una miie (1.000) florini in obligațiuni cu siguranță pupilară.

§. 4.

Spre esecutarea căii ferate concesiunate se conferesce societății dreptul de espropriațiune dupre dispositiunile respectivelor norme legale. Același drept să se conferească societății și in privința acelor căi laterale, ce se vor construi cumva pênĕ la unile stabilimente industriari, a cărora construcțiune s'ar recunoasce de cătră administrațiunea statului ca folositoare interesului public.

§. 5.

La construcțiunea și sploatarea căii concesiunate are să se conformeze societatea cuprinsului concesiunii presente și condițiunilor concesiunii, ce se vor stabili de ministeriul de comerciu, precum și legilor și ordinațiunilor respective din vigoare, anume legii despre concesiunarea căilor ferate din 14 Septembre 1854, No. 238 al f. l. i., și regulamentului despre sploatarea căilor ferate din 16 Novembre 1851, No. 1 al f. l. i. din 1852, apoi legilor și ordinațiunilor, ce se vor publica cumva pe viitoriu.

In privința sploatării, se vor incunjura mĕsurile de siguritate, prescrise prin regulamentul de sploatarea căilor ferate, intr'atâta, intru cât cu privire la iuțimea maximală moderată s'ar afla aceasta de admisibil dupre părerea ministeriului de comerciu, și drept aceea se vor apleca prescriptele speciale de sploatare, ce se vor emite de ministeriul de comerciu.

§. 6.

Societății se accordează dreptul, de a emite acții pentru procurarea banilor necesari.

Formulariile acțiilor, ce vor să se emită, sunt supuse aprobațiunii administrațiunii de stat.

Obligațiunile de prioritate, a cărora sumă totală nominală nu va pute trece peste a treia parte a capitalului total de urzire a societății căii ferate Kremsieriene nu se vor pute emite, pênĕ când, cu privire la interesele și amortisațiunea lor, nu vor află dupre consignațiunile esaminate de administrațiunea statului acoperire suficientă din venitul curat al căilor concesiunate incurs in faptă și de privit ca asecurat.

§. 7.

Durata concesiunii dimpreună cu scutul respicat in §. 9, lit. *b)* a legii despre concesiunarea căilor ferate in contra construcțiunii altor căi noue se fixează la optḑeci și noue (89) de ani numerați din 30 Iuniu 1881, și apune dupre decurgerea astui timp.

Concesiunea se poate declara de cătră administrațiunea statului de stinsă și nainte de espirarea terminului fixat mai sus, dacă nu se vor observa obligațiunile impuse in §. 3 pentru inceperea și terminarea construcțiunii, apoi pentru incepe-

Digitized by Google

rea și urmarea nentreruptă a circulațiunii, și eventuala trecere peste termin nu s'ar pute justifica in înțelesul §. 11, lit. *b)* a legii despre concesiunarea căilor ferate, și anume prin crise politice ori financiari.

§. 8.

Administrațiunea statului își reservează dreptul, a rescumpăra, dupre terminarea și punerea in circulațiune, ori și când calea concesiunată pe lângă o disdăunare in bani gata, ce se va respunde societății, sub condițiunile fixate in §. 16 al concesiunii din 30 Iuniu 1880, No. 93 al f. l. i. pentru calea locală dela Hullein la Kremsier.

Dupre ce se va fi rescumpărat calea și din ḑiua rescumpărării ei intră statul, pe lângă respunderea prețului de rescumpărare, fără de altă disdăunare, in proprietatea liberă de ori și ce sarcine și in folosirea liniei in present concesiunate dimpreună cu toate obiectele immobile și mobile, ce-i aparțin, (inclusive cu parcul rulant și provisiunile de material).

§. 9.

La apunerea concesiunii și cu ḑiua apunerii, intră statul fără vr'o disdăunare in proprietatea liberă de ori și ce sarcine și in folosirea căii concesiunate și a tuturor accesoriilor mobile și immobile, dimpreună cu parcul rulant și provisiunile de material (§. 8).

Atât la apunerea concesiunii acesteia, cât și la rescumpărarea căii (§. 8) remâne concesiunariul in proprietatea fondului de reservă, format din veniturile proprie ale intreprinderii și a activelor de incassat, apoi și a acelor stabilimente și edificie particulari, ce se vor fi făcut, respective câscigat din propria avere, pentru a cărora redicare seau câscigare a fost autorisat concesiunariul de către administrațiunea de stat cu adaugerea respicată, că nu se țin de calea ferată.

§. 10.

Administrațiunea statului își reservează deasemene dreptul, de a intrebuința mĕsuri legale și de a declara dupre imprejurări concesiunea de stinsă incă nainte de espirarea timpului de concesiune, dacă, cu toate că a premers o admonițiune, ar fi provenit de repețite ori o vătămare ori neimplinire a unei indetoriri impuse prin concesiune, prin condițiunile concesiunii ori prin legi.

Admonind Noi cu toată seriositatea pre fiecine, de a nu lucra in contra dispositiunilor acestei concesiuni, precum și conferind concesiunariului dreptul, de a cere disdăunare naintea judecătoriilor Noastre pentru ori și care daună probată, ordonăm cu toată seriositatea tuturor autorităților Noastre, pre cari le privesce, ca să priveghieze cum mai acurat asupra concesiunii și a tuturor dispositiunilor cuprinse intr'însa.

Spre adeverirea acestora liberăm Noi această epistolă sigilată cu sigilul Nostru cel mare in capitala și reședința Noastră Viena in ḑiua a patra a lunei lui August in anul mântuirii una mie optsute optḑeci și unu, eară al Imperiului Nostru intr'al treiḑeci și al treilea an.

Francisc Josif.

Taaffe. **Pino.** **Dunajewski.**

Digitized by Google

107.

Concesiunea din 21 August 1881,

pentru căile locale dela Chotzen la Leitomischl, dela Přelouč la Hermanměstetz cu ramuri dela Pořičan la Sadska, dela Kralup la Welwarn și dela Lobositz la Libochowitz cu o cale ferată industrială dela Lobositz la Elba.

Noi Francisc Josif Primul,

din grația lui Dumneḍeu impĕrat al Austriei,

rege apostolic al Ungariei, rege al Boemiei, al Dalmației, Croației, Slavoniei, Galiției, Lodomeriei și Iliriei; archiduce al Austriei, mare-duce al Cracoviei, duce al Lotaringieie, Salzburgului, Stiriei, Carintiei, Carnioliei, Bucovinei, Silesiei de sus și de jos; mare-principe al Transilvaniei; comite marcal al Moraviei, comite principit al Habsburgului și Tirolului etc. etc. etc.

Dupre ce societatea caii ferate priv. austriene de stat a presentat rugămintea, de a-i conferi concesiunea pentru construcțiunea și sploatarea căilor *locale*, ce le-a proiectat, dela Chotzen la Leitomischl, dela Přelouč la Hermanměstetz cu ramuri, dela Pořičan la Sadska, dela Kralup la Welwarn și dela Lobositz la Libochowitz cu o cale ferată industrială dela Lobositz la Elba, drept aceea Noi, considerând utilitatea generală a intreprinderii, Ne simțim induplecați, a conferi numitei societăți concesiunea aceasta pe basa legii despre concesiunarea căilor ferate din 14 Septembre 1854, No. 238 al f. l. i., precum și a legii din 25 Maiu 1880, No. 56 al f. l. i., precum urmează:

§. 1.

Noi conferim societății căii ferate priv. austriene de stat dreptul de a construi și a sploata următoarele căi ferate cu locomotivă, ce se rămuresc din linia ei principală nordică, și carile se vor esecuta ca căi locale cu o depărtare normală a șinelor și anume:

a) dela un punct de lângă stațiunea Chotzen la Leitomischl,
b) dela un punct de lângă stațiunea Přelouč la Hermanměstetz cu ramuri dela Hermanměstetz la Kalk-Podol și dela Tassowitz la Prachowitz,
c) dela un punct de lângă stațiunea Pořičan la Sadska,
d) dela stațiunea Kralup la Welwarn,
e) dela stațiunea Lobositz la Libochowitz cu o cale ferată industrială dela Lobositz la Elba.

§. 2.

Pentru căile ferate, ce formează obiectul concesiunii presente, se accordează următoarele favoriri:

1. scutirea de timbre și cuvenințe pentru toate contractele, inscripțiunile tabulari, suplicele și alte documente spre scopul procurării capitalului și asecurarea intereselor pentru capital și a esercițiului pênĕ in momentul punerii in circulațiune, precum și pentru acele relative la câscigarea pământului, la construcțiunea și instruirea căilor pênĕ la finea primului an de esercițiu;

Digitized by Google

2. scutirea de timbre și cuveninţe pentru prima emisiune a acţiilor și obligaţiunilor de prioritate dimpreună cu biletele interimale și pentru inscripţiunea tabulare a obligaţiunilor de prioritate, precum și de cuveninţa de transscripţiune, resultătoare la rescumpĕrarea pămêntului;

3. scutirea de cuveninţe și taxe de respuns pentru conferirea concesiunii și pentru dressarea astui document de concesiune;

4. scutirea de impositul de câscig și de venit, de respunderea cuveninţelor timbrului de cupoane, precum și de ori și care imposit nou, ce s'ar introduce cumva prin legi noue, pe timpul de treiḑeci (30) de ani numeraţi din ḑiua de astădi.

§. 3.

Societatea căii ferate priv. austriene de stat este obligată, a incepe immediat dupre incuviinţarea construcţiunii cu construcţiunea căilor ferate și cel târḑiu pênĕ la finea anului 1882 a le termina, căile terminate a le pune in circulaţiune și a le ţine in esercitiu neintrerupt in tot decursul concesiunii.

Pentru implinirea terminului premergĕtoriu pentru terminarea construcţiunii are să depuie societatea la cererea administraţiunii statului o cauţiuna correspunsetoare in bani gata seau in obligaţiuni cu siguranţa pupilară. La neimplinirea terminul de mai nainte se va pute declara cauţiunea de caducă.

§. 4.

Spre esecutarea căilor ferate concesiunate se conferesce societăţii dreptul de espropriaţiune dupre dispositiunile respectivelor norme legale.

Același drept să se conferească societăţii și in privinţa acelor căi laterale, ce se vor construi cumva pênĕ la unile stabilimente industriari, a cărora construcţiune s'ar recunoasce de administraţiunea statului ca folositoare interesului public.

§. 5.

La construcţiunea și sploatarea căilor concesiunate are să se conformeze societatea cuprinsului concesiunii presente, și condiţiunilor concesiunii, ce se vor stabili de ministeriul de comerciu, precum și legilor și ordinaţiunilor respective din vigoare, anume legii despre concesiunarea căilor ferate din 14 Septembre 1854, No. 238 al f. l. i. și regulamentului despre sploatarea căilor ferate din 16 Novembre 1851, No. 1 al f. l. i. ex 1852, apoi legilor și ordinaţiunilor, ce se vor publica cumva pe viitoriu.

In privinţa sploatării, se vor incunjura mĕsurile de siguritate, prescrise prin regulamentul de sploatarea căilor ferate, intr'atâta, intru cât cu privire la iuţimea maximală moderată s'ar afla aceasta de admisibil dupre părerea ministeriului de comerciu, și drept aceea se vor apleca prescriptele speciale de sploatare, ce se vor emite de ministeriul de comerciu.

§. 6.

Societăţii căii ferate priv. austriene de stat se accordează dreptul, a ceda cu aprobaţiunea administraţiunii de stat drepturile și obligaţiunile resultătoare din concesiunea presentă unei alte societăţi.

§. 7.

Administraţiunea de stat este indreptăţită a se incredinţa, dacă construcţiunea căilor precum și acaretarea lor s'a esecutat potrivit și solid intru toate părţile și a insista, că toate scăderile ce s'ar ivi intr'această privinţă să se delature.

Digitized by Google

Administrațiunea statului este de asemene indreptățită, de a se informa prin comisariul denumit pe lângă societatea căii ferate priv. austriene de stat despre gestiunea cu bani.

Pentru priveghierea, ce s'a fixat aci, nu va presta societatea tesaurului de stat vr'o disdăunare specială, de asemene se dispensează societatea de disdăunarea speselor intrecătoare resultătoare cumva din priveghierea polițială și financiare, la carea este obligată in puterea §. 89 al regulamentului de sploatarea căilor ferate din 16 Novembre 1851, No. 1 al f. l. i. ex 1852, precum și de construcțiunea și intreținerea gratuită a localităților oficiale.

§. 8.

Durata concesiunii dimpreună cu scutul respicat in §. 9, lit. *b)* a legii despre concesiunarea căilor ferate in contra construcțiunii altor căi noue se fixează pênă la 31. Decembre 1965 și apune dupre decurgerea astui timp.

Concesiunea se poate declara de cătră administrațiunea statului de stinsă, dacă nu se vor observa obligațiunile in §. 3 pentru inceperea și terminarea construcțiunii, apoi pentru inceperea și intreținerea circulațiunii, și eventuala trecere peste termin nu s'ar pute justifica in intelesul §. 11, lit. *b)* a legii despre concesiunarea căilor ferate, și anume prin crise politice ori financiari.

§. 9.

Administrațiunea statului își reservează dreptul, a rescumpăra ori și când căile concesiunate respective una dintr'însele, pe lângă o disdăunare in bani gata, ce se va respunde societății. In cas că ar rescumpărare statul linia principală a societății, atunci va trebui de odata să se efectuiască și rescumpărarea liniilor in present concesiunate. Pentru defigerea prețului de rescumpărare se va calcula venitul curat anual al liniei respective in decursul alor șepte ani premergători rescumpărării faptice; de aici se va scăde venitul curat al celor doi ani mai nefavorabili, calculându-se apoi venitul curat medlociu al celor cinci ani.

Dacă inse venitul curat medlociu aflat intr'acest mod, n'ar ajunge cel puțin anuitatea, ce se recere pentru respunderea intereselor de cinci percente și amortisarea capitalului nominal de urzire, aprobat de administrațiunea statului, in decursul duratei concesiunii, atunci această anuitate se defige ca venit curat, ce se va lua de basă la măsurarea prețului de rescumpărare.

Aceasta are valoare și atunci, când calea s'ar rescumpăra nainte de espirarea anului al șeptelea de esercițiu.

Disdăunarea aceasta se va presta dupre aflarea de bine a administrațiunii de stat, seau intr'o rentă, ce convine cu venitul mediu, respective minimal, amintit mai sus, carea se va respunde societății in decursul restului duratei de concesiune in rate semestrale decursive cu scadența la 1. Ianuariu și 1. Iuliu a fiecărui an, seau in solvirea de odată a acelei sume, ce correspunde valorii capitalului aflat, pe basa intereselor de cinci percente, a rentelor anuale scădute pênă la espirarea duratei concesiunii in momentul rescumpărării căii.

Cifra capitalului nominal de urzire este supusă aprobațiunii administrațiunii de stat.

Dacă dupre espirarea primului an de esercițiu s'ar mai esecuta și alte construcțiuni, seau s'ar inmulți acaretele de sploatare, atunci spesele respective se vor pute adnumera capitalului de urzire, dacă administrațiunea statului a aprobat construcțiunile noue seau inmulțirea acaratelor de sploatare și dacă se justifică spesele pe deplin.

Digitized by Google

Dupre ce se va fi rescumpĕrat calea și din ḑiua rescumpĕrării ei intră statul, pe lîngă respunderea prețului de rescumpĕrare, fără de altă disdăunare in proprietatea liberă de ori și ce sarcine și in folosirea liniei respective dimpreună cu toate obiectele mobile și immobile, ce-i aparțin, inclusive cu parcul rulant și provisiunile de material.

§. 10.

La apunerea concesiunii și cu ḑiua apunerii intră statul fără vr'o disdăunare in proprietatea liberă de ori și ce sarcine și in folosirea căilor concesiunate și a tuturor accesoriilor mobile și immobile (§. 9 alinea din urmă).

Atât la apunerea concesiunii acesteia, cât și la rescumpĕrarea căilor (§. 9) remâne societatea in proprietatea fondului de reservă format din veniturile proprie ale intreprinderii și a activelor de incassat, apoi și a acelor stabilimente și edificie particulari, ce se vor fi făcut, respective câscigat din propria avere, pentru a cărora redicare seau câscigare a fost autorisată societatea de cătră administrațiunea de stat cu adaugerea respicată, că nu se țin de calea ferată.

§. 11.

Administrațiunea statului își reservează de asemene dreptul, de a intrebuința mĕsuri legale și de a declara dupre imprejurări concesiunea de stinsă incă nainte de espirarea timpului de concesiune, dacă, cu toate că societatea s'a făcut luătoare de seamă, ar fi provenit de repetite ori o vătămare ori neimplinire a unui indetoriri impuse prin concesiune, prin condițiunile concesiunii ori prin legi.

Admonind Noi cu toată seriositatea pre fiecine, de a nu lucra in contra dispositiunilor acestei concesiuni, precum și conferind societății dreptul, de a cere disdăunare naintea judecătoriilor Noastre pentru ori și care daună probată, ordonăm cu toată seriositatea tuturor autorităților Noastre, pre cari le privesce, ca să priveghieze cum mai acurat asupra concesiunii și a tuturor dispositiunilor cuprinse intr'însa.

Spre adeverirea acestora liberăm Noi această epistolă sigilată cu sigilul Nostru cel mare in capitala și reședința Noastră Viena in ḑiua a douedeci și una a lunei lui August in anul mântuirii una mie optsute optdeci și unu, eară al Imperiului Nostru intr'al treideci și al treilea an.

Francisc Josif.

Taaffe. **Pino.** **Dunajewski.**

Digitized by Google

108.

Concesiunea din 22 August 1881,

pentru căile ferate cu locomotivă dela Olmütz la Czellechowitz și dela Ungarisch-Hradisch la Ungarisch-Brod cu ramuri.

Noi Francisc Josif Primul,

din grația lui Dumnedeu impĕrat al Austriei,

rege apostolic al Ungariei, rege al Boemiei, al Dalmației, Croației, Slavoniei, Galiției, Lodomeriei și Iliriei; archiduce al Austriei, mare-duce al Cracoviei, duce al Lotaringieie, Salzburgului, Stiriei, Carintiei, Carnioliei, Bucovinei, Silesiei de sus și de jos; mare-principe al Transilvaniei; comite marcal al Moraviei, comite principit al Habsburgului și Tirolului etc. etc. etc.

Dupre ce Societatea căilor ferate locale austriene din Praga a presentat rugămintea, de a-i conferi concesiunea pentru construcțiunea și sploatarea căilor locale proiectate dela stațiunea Olmütz a căii e. priv. de nord Impĕratul Ferdinand la Czellechowitz și dela stațiunea Ungarisch-Hradisch a căii e. priv. de nord Impĕratul Ferdinand la Ungarisch-Brod, drept aceea Noi, considerând utilitatea generală a intreprinderii, Ne simțim induplecați, a conferi numitei societăți concesiunea aceasta pe basa legii despre concesiunarea căilor ferate din 14 Septembre 1854, No. 238 al f. l. i., precum și a legii din 25 Maiu 1880, No. 56 al f. l. i., precum urmează:

§. 1.

Noi conferim Societății căilor ferate locale austriene din Praga dreptul, de a construi și sploata următoarele căi ferate, ce se vor esecuta ca căi locale cu o depărtare normală a șinelor și anume:

1. dela stațiunea Olmütz a căii e. priv. de nord Impĕratul Ferdinand peste Namiescht la Czellechowitz,

2. dela stațiunea Ungarisch-Hradisch a căii e. priv de nord Impĕratul Ferdinand la Ungarisch-Brod cu căi industriale la fabricele de zahar din Ungarisch-Hradisch și Ungarisch-Brod.

§. 2.

Pentru calea ferată, ce formează obiectul concesiunii presente, se accordează următoarele favoriri:

a) scutirea de timbre și cuvenințe pentru toate contractele, inscripțiunile tabulari, suplicele și alte documente spre scopul procurării capitalului și asecurarea intereselor pentru capital și a esercițiului pênĕ in momentul punerii in circulațiune, precum și pentru acele relative la câscigarea pământului, la construcțiunea și instruirea căii pênĕ la finea primului an de esercițiu;

b) scutirea de timbre și cuvenințe pentru prima emisiune a acțiilor și obligațiunilor de prioritate dimpreună cu biletele interimale și pentru inscripțiunea tabulare a obligațiunilor de prioritate, precum și de cuvenința de transscripțiune, resultătoare la rescumpĕrarea pământului;

Digitized by Google

c) scutirea de cuveninţe şi taxe de respuns pentru conferirea concesiunii şi pentru dressarea astui document de concesiune;

d) scutirea de impositul de câscig şi de venit, de respunderea cuveninţelor timbrului de cupoane, precum şi de ori şi care imposit nou, ce s'ar introduce cumva prin legi noue, pe timpul de treiḑeci (30) de ani numeraţi din ḑiua de astăḑi.

§. 3.

Societatea este obligată, a incepe immediat cu construcţiunea căilor ferate numite in §. 1 şi a o termina pênĕ in doi ani numeraţi din ḑiua de astăḑi, căile terminate a le pune in circulaţiune, şi a le ţine in esercitiu neintrerupt in tot decursul condcesiunii.

Pentru implinirea terminului premergĕtoriu pentru terminarea construcţiunii are să garanteze societatea prin depunerea unei cauţiuni correspunsetoare in obligaţiuni cu siguranţă pupilară.

§. 4.

Spre esecutarea căilor concesiunate dimpreună cu căile industriale, ce vor să se facă, se conferesce societăţii căilor ferate locale austriene, dreptul de espropriaţiune dupre dispositiunile respectivelor norme legale.

Acelaşi drept să se conferească societăţii şi in privinţa acelor căi laterale, ce se vor construi cumva pênĕ la unile stabilimente industriari, a cărora construcţiune s'ar recunoasce de administraţiunea statului ca folositoare interesului public.

§. 5.

La construcţiunea şi sploatarea căii concesiunate are să se conformeze societatea cuprinsului concesiunii presente şi condiţiunilor concesiunii, ce se vor stabili de ministeriul de comerciu, precum şi legilor şi ordinaţiunilor respective din vigoare, anume legii despre concesiunarea căilor ferate din 14 Septembre 1854, No. 238 al f. l. i., şi regulamentului despre sploatarea căilor ferate din 16 Novembre 1851, No. 1 al f. l. i. din 1852, apoi legilor şi ordinaţiunilor, ce se vor publica cumva pe viitoriu.

In privinţa sploatării, se vor incunjura mĕsurile de siguritate, prescrise prin regulamentul de sploatarea căilor ferate, intr'atâta, intru cât cu privire la iuţimea maximală moderată s'ar afla aceasta de admisibil dupre părerea ministeriului de comerciu, şi drept aceea se vor apleca prescriptele speciale de sploatare, ce se vor emite de ministeriul de comerciu.

§. 6.

Durata concesiunii dimpreună cu scutul respicat in §. 9, lit. *b)* a legii despre concesiunarea căilor ferate in contra construcţiunii altor căi noue se fixează la noueḑeci de ani, numeraţi din ḑiua de astăḑi, şi apune dupre decurgerea astui timp.

Concesiunea se poate declara de cătră administraţiunea statului de stinsă şi nainte de espirarea terminului fixat mai sus, dacă nu se vor observa obligaţiunile impuse in §. 3 pentru inceperea şi terminarea construcţiunii, apoi pentru inceperea şi urmarea nentreruptă a circulaţiunii, şi eventuala trecere peste termin nu s'ar pute justifica in inţelesul §. 11, lit. *b)* a legii despre concesiunarea căilor ferate, şi anume prin crise politice ori financiari.

Digitized by Google

§. 7.

Administrațiunea statului își reservează dreptul, a rescumpĕra calea numită in §. 1, No. 1 dupre terminarea și punerea ei in circulațiune, eară cea numită in §. 1, No. 2 dimpreună cu ramurile după decursul de cinci (5 ani) numerați din ḑiua de astădi, ori și când pe lângă o disdăunare in bani gata, ce se va respunde societății.

Pentru defigerea prețului de rescumpĕrare se va calcula venitul curat anual al intreprinderii in decursul alor șepte ani premergĕtori rescumpĕrării faptice; de aice se va scăde venitul curat al celor doi ani mai nefavorabili, calculându-se apoi venitul curat al celor lalți cinci ani.

Dacă inse venitul curat medlociu, aflat intr'acest mod, n'ar ajunge cel puțin anuitatea, ce se recere pentru respunderea intereselor de 5 percente și amortisarea capitalului nominal aprobat de administrațiunea de stat, in decursul duratei concesiunii, atunci aceasta anuitate se defige ca venit curat, ce se va lua de basă la mĕsurarea prețiului de rescumpĕrare.

Aceasta are valoare și atunci, când calea s'ar rescumpĕra nainte de espirarea anului al șeptelea de esercițu.

Disdăunarea aceasta se va presta, dupre aflarea de bine a administrațiunii de stat, seau intr'o rentă, ce convine cu venitul mediu respective minimal, amintit mai sus, carea se va respunde societății in decursul restului duratei concesiunii in rate semestrale decursive cu scadența la 1. Ianuariu și 1. Iuliu a fiecărui an, seau in solvirea de odată a acelei sume, ce correspunde valorii capitalului aflat pe basa intereselor de cinci percente a rentelor anuale scădute pênĕ la espirarea duratei concesiunii in momentul rescumpĕrării căii.

Cifra capitalului nominal de urzire este supusă aprobațiunii administrațiunii de stat.

Dacă dupre espirarea primului an de esercițiu s'ar mai esecuta și alte construcțiuni noue, seau s'ar inmulți acaretele de sploatare, atunci spesele respective se vor pute adnumera capitalului de urzire, dacă administrațiunea statului a aprobat construcțiunile noue seau inmulțirea acaretelor de sploatare și dacă se justifică spesele pe deplin.

Dupre ce s'a rescumpĕrat calea și din ḑiua rescumpĕrării ei intră statul, pe lângă respunderea prețului de rescumpĕrare, fără de altă disdăunare, in proprietatea liberă de ori și ce sarcine și in folosirea liniei in present concesiunate dimpreună cu toate obiectele immobile și mobile, ce-i aparțin, (inclusive cu parcul rulant și provisiunile de material).

§. 8.

Societatea căilor locale ferate austriene își reservează dreptul, a ceda ori și când căii e. priv. de nord Impĕratul Ferdinand drepturile și obligațiunile resultătoare din concesiunea presentă pentru căile locale numite in §. 1, No. 2, dela Ungarisch-Hradisch la Ungarisch-Brod dimpreună cu ramurile.

§. 9.

La apunerea concesiunii și cu ḑiua apunerii, intră statul fără vr'o disdăunare in proprietatea liberă de ori și ce sarcine și in folosirea căii concesiunate și a tuturor accesoriilor mobile și immobile, dimpreună cu parcul rulant și provisiunile de material (§. 7).

Digitized by Google

Atât la apunerea concesiunii acesteia, cât și la rescumpărarea căii (§. 7) remâne societatea in proprietatea fondului de reservă, format din veniturile proprie ale intreprinderii și a activelor de incassat, apoi și a acelor stabilimente și edificie particulari, ce se vor fi făcut, respective câscigat din propria avere, pentru a cărora redicare seau câscigare a fost autorisat societatea de cătră administrațiunea de stat cu adaugerea respicată, că nu se țin de calea ferată.

§. 10.

Administrațiunea statului își reservează deasemene dreptul, de a intrebuința mĕsuri legale și de a declara dupre imprejurări concesiunea de stinsă incă nainte de espirarea timpului de concesiune, dacă, cu toate că a premers o admoniție, ar fi provenit de repețite ori o vătămare ori neimplinire a unei indetoriri impuse prin concesiune, prin condițiunile concesiunii ori prin legi.

Admonind Noi cu toată seriositatea pre fiecine, de a nu lucra in contra dispositiunilor acestei concesiuni, precum și conferind concesiunariului dreptul, de a cere disdăunare naintea judecătoriilor Noastre pentru ori și care daună probată, ordonăm cu toată seriositatea tuturor autorităților Noastre, pre cari le privesce, ca să priveghieze cum mai acurat asupra concesiunii și a tuturor dispositiunilor cuprinse intr'însa.

Spre adeverirea acestora liberăm Noi această epistolă sigilată cu sigilul Nostru cel mare in capitala și reședința Noastră Viena in ḑiua a douedeci și doua a lunei lui August in anul mântuirii una mie optsute optdeci și unu, eară al Imperiului Nostru intr'al treideci și al treilea an.

Francisc Josif.

Taaffe. **Pino.** **Dunajewski.**

Digitized by Google

Digitized by Google

Foaea legilor imperiale

pentru

regatele și țerile representate in senatul imperial

Mânunchiul XL. — Edat și spedit in 28 Septembre 1881.

109.

Publicațiunea ministeriului pentru apĕrarea statului și a ministeriului de finance din 23 August 1881,

despre inșirarea suplementare a comunei Bursztyn in Galiția in classa a cincia a tarifului de cens.

Complinind mai departe consignațiunea publicată cu ordinațiunea ministerială din 1. Iuliu 1879, No. 95 al f. l. i., comuna Bursztyn din Galiția se inșiră, in conțelegere cu ministeriul de resbel imperial in classa a cincia a tarifului de cens pentru locuințe militari și accesorii.

Dunajewski. **Welsersheimb.**

110.

Ordinațiunea ministeriului de agricultură, de interne, de finance și de comerciu din 26 Septembre 1881,

despre prohibițiunea importului din Italia a strugurilor, tescuine, composte, pămênt de gunoit fuscei și pari deja folosiți.

Cu privire la lățirea filoxerii (phylloxera vastatrix) in Italia și cu privire la accea, că Italia n'a acceptat convențiunea din Bern, se ordonează in conțelegere cu guvernul regiu al Ungariei:

1. Struguri de tot feliul (anume atât struguri de mesă cât și de tescuit), tescuine, compost, pămênt de gunoiu, fuscei și pari deja folosiți nu se vor pute importa pênĕ la altă dispositiune.

2. Ordinațiunea presentă intră in vigoare cu ḑiua, in carea va ajunge la scirea respectivelor oficii vamale.

Taaffe. **Falkenhayn.** **Dunajewski.** **Pino.**

Digitized by Google

Digitized by Google

Foaea legilor imperiale

pentru

regatele și țerile representate in senatul imperial.

Mânunchiul XLI. — Edat și spedit in 29 Septembre 1881.

111.

Emisul ministeriului de finance din 28 Septembre 1881,

prin carele se publică dispositiuni despre emiterea de bilete de stat de câte 5 florini val. austr. de o formă nouă.

Ministeriul de finance imperial va incepe la 1. Octobre 1881 cu emisiunea biletelor de stat de câte 5 florini val. austr. de o formă nouă, ce poartă datul 1. Ianuariu 1881, eară biletele de stat de câte 5 fl. val. austr. cu datul „7 Iuliu 1866“, carile in present se află in circulațiune, le va convoca și retrage.

Emisiunea biletelor de stat de forma cea nouă și retragerea biletelor de stat de forma cea vechie se va efectui in conformitate cu următoarea publicațiune a ministeriului de finance imperial, ce se emite in conțelegere cu guvernul i. r. al regatelor și țerilor representate in senatul imperial și cu guvernul reg. al Ungariei, și carea se publică printr'aceasta cu vigoare pentru regatele și țerile representate in senatul imperial.

Dunajewski.

Publicațiune

despre emisiunea biletelor de stat de câte 5 fl. val. austr. intr'o formă nouă cu datul 1. Ianuariu 1881.

Ministeriul de finance imperial, in conțelegere cu guvernul regatelor și țerilor representate in senatul imperial și cu guvernul reg. al Ungariei, a decis, a emite bilete de stat de câte 5 florini valută austriacă intr'o formă nouă, eară biletele de stat de câte 5 florini valută austriacă, carile in present se află in circulațiune, a le convoca și retrage.

Biletele cele noue de stat de câte 5 fl. se vor emite intocma ca și biletele de stat, ce se află in present in circulațiune, sub controla amînduror comisiunilor de control pentru detoriile de stat și in marginile legale fixate pentru circulațiunea biletelor de stat.

Digitized by Google

Cu emisiunea biletelor celor noue de stat de câte 5 fl. prin cassa centrală imperială se va incepe la 1. Octobre 1881. Ele poartă firma cassei centrale imperiale și datul „1. Ianuariu 1881“; descripțiunea detailată a astor bilete se publică ca apendice la presenta publicațiune.

Biletele de stat de câte 5 florini, din a cărora condițiune resultă, că s'ar fi modificat cu intențiune, nu se vor pute primi de cassele de stat și de oficiu drept solvițiune, ci să se trimită printr'insele la cassa centrală imperială din Viena spre scopul esaminării autenticității și a schimbării lor pe lângă disdăunarea speselor de producțiune și manipulațiune.

Biletele de stat de câte 5 fl. val. austr. cu firma cassei centrale de stat i. r. și cu datul „7 Iuliu 1866“, carile in present se află in circulațiune, se convoacă și se retrag.

Intr'această privință se fixează, in conțelegere cu guvernul regatelor și țerilor representate in senatul imperial și cu guvernul reg. al Ungariei, cele ce urmează:

1. Biletele de stat de câte 5 fl. val. austr. cu datul „7 Iuliu 1866“, carile in present se află in circulațiune, se vor mai primi drept solvițiune incă pênê la 30 Iuniu 1882 la toate cassele și oficiile imperiale ale monarchiei Austro-Ungariei.

2. Incepênd dela 1. Iuliu 1882 și pênê la 31 Decembre 1882, biletele de stat de câte 5 fl. val. austr. cu datul „7 Iuliu 1866“, destinate pentru retragere, se vor primi drept solvițiune incă numai la cassa centrală imperială și la cassa centrală de stat i. r. din Viena, apoi la cassa centrală de stat a Ungariei din Budapesta.

3. Dela 1. Ianuariu 1883 nainte, notele de stat convocate de câte 5 fl. val. austr. cu datul „7 Iuliu 1866“ nu se vor mai primi ca solvițiune la cassele și oficiile imperiale ale monarchiei Austro-Ungariei.

Dela terminul acesta nainte, aceste bilete de stat convocate se vor primi spre schimbare, la cererea părților, in regatele și țerile representate in senatul imperial, numai la cassa centrală de stat i. r. (secțiunea pentru schimbare in Viena), apoi la toate cassele principale provinciale și la cassele financiari provinciale, apoi la cassieriile provinciale, in regatele și țerile coroanei unguresci inse numai la cassa centrală de stat a Ungariei in Budapesta și la cassa principală de stat in Agram, apoi și la alte casse și oficii, ce se vor mai destina cumva anume de ministeriul de finance i. r. al Austriei și de cel reg. al Ungariei, despre care se va emite o publicațiune specială.

4. Dela 1. Ianuariu 1886 și pênê la ultima Decembre 1887 schimbarea astor bilete de stat convocate se permite numai pe lângă petițiuni timbrate formale, adresate cătră ministeriul de finance imperial din Viena.

După 31 Ianuariu 1887 biletele de stat convocate de câte 5 fl. val. austr. cu datul „7 Iuliu 1866“ nu se vor incassa și nici schimba.

Viena, 23 Septembre 1881.

Dela ministeriul de finance imperial:

Szlávy.

Digitized by Google

Descripțiunea biletului de stat de câte cinci florini din anul 1881.

Biletele de stat din 1. Ianuariu 1881 à 5 fl. au un format de 140 milimetri lățime și 94 milimetri nălțime. Ele sunt imprimate pe *amîndoue părțile in coloare brună și verde* pe hârtia confecțiunată *fără* semn de apă, pe de o parte cu text *germân*, eară pe de altă parte cu text *magiar*.

Câmpul brun are o lățime de 136 milimetri și o nălțime de 90 milimetri, astfeliu că biletul este incunjurat de o bată albă nemprimată intr'o lățime de 2 milimetri.

Intr'acest câmp *brun* se afla stampa biletului proprie imprimată cu coloare *verde* intr'o lățime de 135 milimetri și 89 milimetri nălțime.

Stampa biletului constă mai ântâiu dintr'o tablă de scrisoare de 69·5 milimetri lățime și 39 milimetri nălțime, aflătoare in jumătatea inferioare a biletului și inchisă de o cartușă, carea pe un câmp *brun deschis* arată un ornament *lasat alb*, in medlocul căruia, inchis de un ornament cerculariu, se vede de asemene *lasată alb* cifra arabică „5“.

De asupra astei table de scrisoare intr'un medailon incunjurat de o cunună de fructe ornată cu cordele fâlfâinde se află portretul Maiestății Sale Impĕratului și Regelui Francisc Josif I *in profil* intors spre *dreapta* dela privitoriu.

De amîndoue părțile tablei se află in posițiune ședêndă figuri femeesci, representând alegoric *legea* (in stânga) și *puterea* (in dreapta).

Prima figură, al cărei brațu stâng zace pe cartușă, sprijinesce cu dreapta cartea legilor stătătoare pe genunchiul cel drept. A doua figură inse ține cu dreapta redimată pe cartușă sabia incunjurată, pe când brațul stâng intins este armat cu un scut.

In *cornurile superiori* ale biletului, lângă capetele figurilor, se află câte un câmp cerculariu, in carele, incunjurat de ornamente, se vede deschis pe o ghiloșă intunecată cifra arabică „5“.

Sub tabla de scrisoare se află o cartușă, ce conține pe câmp intunecat in litere-antiqua mici deschise următoriul text, și anume pe partea cu textul german:

„Die Ausgabe der Staatsnoten ſteht unter Ueberwachung beider Staatsſchulden-Control-Commiſſionen“,

eară pe partea cu text magiar:

„Az államjegyek kiádasa az államadósságot ellenőrző mindkét bizottság felügyelete alatt áll.“

Marginea estremă a stampei biletului verde se formează dintr'un ornament continuu in formă de dintele, carele arată intre ornamente in cercuri mici ce se repetesc regulat cifra arabică „5“.

De acest ornament estrem se alătură un cadru larg ornamental garnit pe din afară cu o cordea de scrisoare intr'al căreia ornament in formă de ghiloșă, se află repetit regulat, numeralul „**fuenf**“, respective „**öt**“ in litere-antiqua microscopice.

Cordeua de scrisoare, ce incunjură acest cadru conține in scrisoare deschisă pe câmp mai intunecat din *trei părți* a stampei biletului, adecă in stânga și in dreapta, precum și in marginea superioate continuu pe partea textului german desemnarea „**fuenf Gulden**“ eară pe partea textului magiar desemnarea „**öt forint**“.

Digitized by Google

Pe a patra parte in marginea de jos a stampei se află intr'această cordea de scrisoare *dispositiunea legii despre pedeapsa contrafacerii biletelor de stat*, și sună in textul germân:

„Die Nachmachung der Staatsnoten unterliegt der gesetzlichen Strafe",

eară in textul magiar:

„Az államjegyek utánzása a törvényszabta büntetés alá esik."

Spaciul in intrul cadrului implut cu scrisoare, carele nu este acoperit de cele lalte părți numite, este implut cu un mustru *mussiv intunecat.*

Luênd in privire icoana totală, partea cea germână și cea ungurească a biletelor de stat de câte cinci florini se arată de *asemene*, diferindu-se dela o laltă numai prin limba textului și in unele partii ale detailului *ornamental.*

Câmpul biletului imprimat cu coloare *brună deschisă*, se formează parte de pături de linii și puncte, parte inse și dintr'un ornament fin constătătoriu din cercuri concentrice, ce se taie in parte, și carele in șiruri aședate intre o laltă horisontal și vertical arată pe câmp intunecat cifra microscopică albă „5". Câmpul este intr'afară, spre marginea hârtiei albe nemprimate inchis in formă de arc printr'o linie dupla.

Tabla de scrisoare, amintită la inceput, conține textul biletului.

Textul de pe partea germână este cel următoriu:

„Fünf Gulden."

„Diese Staatsnote bildet einen Theil der gemeinsamen schwebenden Schuld der österreichisch-ungarischen Monarchie und wird von allen Staats-Cassen und Aemtern bei allen nicht in klingender Münze zu leistenden Zahlungen für Fünf Gulden österreichische Währung angenommen und gegeben.

Wien, den 1. Jänner 1881.

Für die k. k. Reichs-Central-Casse:

Angerer,
Director."

eară cel de pe partea magiară următoriu:

„Öt forint"

„Ezen államjegy az osztrák-magyar monarchia közös függő adósságának részét képezvén, minden állampénztár és hivatal által mindazon fizetéseknél, melyek nem érczpénzben teljesitendök, osztrák értékü öt forintban elfogadtatik és kiadatik.

Bécsben 1881. január 1én.

A cs. és közös központi pénztár nevében.

Angerer,
igazgató."

Atât pe partea germână, cât și pe cea magiară se vede in josul textului biletului in cornul stâng al tablei de scrisoare desemnarea seriei, eară in cornul drept al tablei de scrisoare numerul biletului de stat in coloare *roșe.*

Viena, in luna lui Septembre 1881.

Digitized by Google

Foaea legilor imperiale

pentru

regatele și țerile representate in senatul imperial

Mânunchiul XLII. — Edat și spedit in 1. Octobre 1881.

112.

Ordinațiunea ministrului de culte și instrucțiune și a celui de finance din 21 August 1881,

pentru esecutarea legii din 7 Maiu 1874, No. 51 al f. l. i., despre contribuțiunea la fondul religiunariu pe deceniul 1881—1890.

§. 1.

Contribuțiunea la fondul religiunariu se va mĕsura de guvernul provincial pe basa actului de mĕsurare despre prescrierea echivalentului de cuveninte pentru deceniul al patrulea comunicat aceluia din cas in cas de cătră administrațiunea financiare.

Dacă nainte de espirarea astui deceniu, in urma recursului părții seau din altă oarecare causă, s'ar fi modificat prescrierea echivalentului de cuveninte, atunci autoritatea financiare să comunice decisiunea respectivă fără de intârdiere guvernului provincial, carele rectifică apoi dupre aceasta și contribuțiunea la fondul religiunariu.

Valoarea ce se va fi fixat in mod final de cătră administrațiunea financiare ca basă a mĕsurării echivalentului de cuveninte, nu se va pute contesta mai mult ca basă a mĕsurării contribuțiunii la fondul religiunariu. *Printr'aceasta inse, precum se intelege de sine, nu se eschide rectificarea erorilor de calcul, intrevenite la mĕsurarea echivalentului de cuveninte.*

§. 2.

Dela averea, dela carea pentru imprejurarea, că nu s'au implinit incă dece ani de posesiune, nu se va respunde incă echivalentul de cuveninte, se va mĕsura contribuțiunea la fondul religiunariu pe basa declarațiunilor proprie, carile, intru cât n'ar fi presente deja in formă correspunsetoare, să se presenteze de cătră beneficiile și comunitățile supuse la contribuțiune intr'un timp ce se va fixa de guvernul provincial, avênd a areta valoarea astei averi dupre starea din 1. Ianuariu 1881.

Asupra astor declarațiuni se vor apleca dupre intĕles prescriptele emisului ministeriului de finance din 26 Iuliu 1880, No. 102 al f. l. i.

Digitized by Google

Declarațiunile sosite are să le compareze guvernul provincial mai nainte cu adnotațiunile sale proprie, eventual le va comunica prefecturilor spre a le rectifica și a face propuneri eventuale de valoare.

Guvernul provincial in conțelegere cu direcțiunea financiare provincială (direcțiunea financiare) va rectifica final aceste declarațiuni.

§. 3.

Spre scopul mĕsurării contribuțiunii la fondul religiunariu să se contraga mai ântâiu valoarea averii mobile și immobile declarate separat, și să se compute aceleia valoarea averii fundațiunilor folosite la beneficiu seau comunitate.

Dacă o parte din venitul atărei fundațiuni s'ar cuveni intr'adevĕr altor persoane, atunci numai acea parte a averii fundațiunii să se compute, carea corespunde in proporțiune părții venitului cuvenite beneficiului seau comunității. Dacă din fasiunea spre scopul mĕsurării echivalentului de cuveninte nu s'ar pute înțelege mărimea astor părți cuvenitoare altor persoane atunci beneficiații și comunitățile supuse contribuțiunii sunt obligate, a presenta pênĕ la un termin fixat de guvernul provincial consignațiuni speciale, in cari să se specifice averea fundațiunii și să se inscrie partea fiecărui interesat.

Din suma câscigată intr'acest feliu (alin. 1 și 2) să se scadă:

a) sumele cuprinse intr'insa ca valoare a averii constătătoare in biblioteci, colecțiuni sciințifice și de artă;

b) acele passive ce insărcinează averea principală, carile nefiind acoperite prin averea mobilă, nu s'ar fi considerat cumva la mĕsurarea echivalentului de cuveninte.

Din suma remasă să se calculeze percentele decădetoare asupra diferitelor cvote parțiale ale aceleia dupre §. 9 al legii din 7 Maiu 1874 și să se prescrie ca contribuțiune la fondul religiunariu.

(Suma astor percente representă contribuțiunea la fondul religiunariu decădetoare pe deceniul 1881—1890 din carea a decea parte decade ca obligațiune anuale pe fiecare an al astui period.)

Dacă consignațiunile prescrise in presentul precum și in §. 2 s'ar fi presentat deja de partea supusă contribuțiunii spre scopul mĕsurării contribuțiunii la fondul religiunariu in timpul dela 1. Ianuariu 1875 pênĕ la finea anului 1880, și dacă de atunci incoace nu s'ar fi ivit vr'o schimbare, atunci se poate referi numai la aceste consignațiuni.

§. 4.

Ivindu-se la mĕsurarea contribuțiunii la fondul religiunariu vr'o indoială, de lasă neatinsă intreținerea conformă stării a persoanelor preutesci (competența), seau afirmându-se atare micșurare de cătră partea supusă la contribuțiune, atunci in casul prim să se calculeze venitul curat al subiectului supus la contribuțiune din puterea oficiului, eară intr'al doilea in urmarea cererii făcute intr'această privință.

Calcularea aceasta se va face pe basa unei declarațiuni presentate de cătră beneficiul seau comunitatea supusă la contribuțiune, carea are să arete starea veniturilor și a speselor la 1. Ianuariu 1881. Fasiunea să se presenteze in casul mĕsurării indrumate din puterea oficiului pênĕ la terminul ce se va fixa de autoritatea mĕsurătoare, eară dacă cererea s'ar face de o parte interesată, in regulă pênĕ in 6 septemâni dupre intimarea mandatului de solvire, căci altcum se pierde dreptnl la scutirea respective reducerea contribuțiunii. La conventuri să se subsemneze declarațiunile aceste de cătră superiorul și 2 membri ai conventului.

Digitized by Google

§. 5.

In declarațiunile desemnate in §. 4 să nu se primească numai venitul capitalelor aflătoare, ci și ori și care venit de bani seau de naturalii și ori și care avantagiu ce se poate reduce in bani, carele l'ar ave beneficiații seau comunitățile supuse la contribuțiune, seau unii din membri in puterea insușietății lor bisericesci.

Anume să se declare:

Venitul curat al pământului, al edificielor, capitalurilor, rentelor și drepturilor usufructuari, gratificațiunile pentru funcțiuni bisericesci, salarie, venitul din contribuțiuni bisericesci, sploatări industriari, apoi din fundațiuni.

Nu vor forma un obiect al calculării:

a) folosul locuinței din incăperile ocupate de insuși beneficiații seau comunitățile,

b) folosul din edificie, ce nu pot da nici un venit, ori carile se vor folosi spre scopurile agriculturii ori spre colocarea servitorilor necesari ai subiectului supus la contribuțiune, dacă aceste presumțiuni vor fi probate in regulă anume și printr'un certificat liberat de primărie și confirmat de autoritatea districtuală,

c) taxe de cancelarie parochiale,

d) indemnisările de călătorie și remunerațiunile pentru instrucțiunea religiunii,

e) venituri din liturgii nefundate,

f) venitul din fundus instructus agricol.

§. 6.

Veniturile variabile să se insemneze in fasiuni dupre un calcul in mediu din cei șese ani din urmă. Veniturile in naturalii să se calculeze dupre prețurile de piață din loc, seau, dacă aci n'ar esista prețuri de piață, dupre acele din piață aflătoare in depărtare de 2 mile, și dacă in imprejmuirea astei depărtări n'ar fi vr'o piață, după prețurile statuite de primariul domiciliului și confirmate de prefectură.

La venituri din sploatări industriale să se iae de basă mediul de 6 ani al venitului curat acceptat de autoritățile financiari spre scopul mesurării contribuțiunii.

La venituri, ce se basează numai pe un us faptic, se permite o scădere ce nu intrece 25 de percente din venitul mediociu.

§. 7.

Venitul curat de pe pământuri să se calculeze cu 5 percente a valorii pământului acceptate la mesurarea echivalentului de cuveninte, in care tămplare să nu se calculeze suprafețele acoperite de edificii.

Dupre ce resultatele de estimațiune se vor fi fixat final pentru mesurarea impositului fonciar celui nou in intelesul legii din 28 Martie 1880, No. 34 al f. l. i., beneficiaților și comunităților supuse la contribuțiune li stă in voie a introduce fasiuni noue asupra venitului provinetoriu din pământ ori din fructele naturale. Intr'aceste fasiuni se pot inscrie veniturile aceste dupre positiunile catastrale aflate pentru impositul fonciar.

Terminul pentru introducerea astor fasiuni suplementari se va fixa printr'o ordinațiune posterioare.

Digitized by Google

§. 8.

Venitul curat dela edificie, intru cât aceste ar fi supuse dării de cens de casă, să se inscrie in regulă (§. 5, alin. 3) in mărimea, ce este pusă de basă la mesurarea astei dări, eară dacă ar fi supuse dării de classă de casă, cu 5 percente a valorii capitalului acceptat la mesurarea echivalentului de cuveninte.

§. 9.

Intre spese se pot pune:

1. Impositele și contribuțiunile directe imperiale, cu cari este insărcinat venitul declarat, echivalentul de cuveninte, repartițiunile provinciale, districtuale și comunale.

Dupre fixarea definitivă a impositului fonciar in intelesul legii din 28 Marte 1880, No. 34 al f. l. i., se incuviințează contribuabililor, de a introduce in fasiunile suplementari amintite in §. 7 și impositul fonciar din nou mesurat dimpreună cu repartițiunile provinciale și districtuale mesurate in proporțiunea aceleia, spre a rectifica calculul venitului curat.

2. Prestațiuni de bani și valori de bani din causa unei obligațiuni ce insărcinează venitul, care inse nu s'a luat in considerare deja la mesurarea contribuțiunii la fondul religiunariu (§. 3) [s. e. intretinerea conform directivei de cooperatori, dacă și in mesura, in carea nu esistă pentru dînșii o dotațiune proprie, a căreia mărime să se afle dupre principiile determinate in ordinațiunea presentă].

3. Spesele pentru asecurațiuni.

4. La archiepiscopi și episcopi spesele in urmarea visitațiunii canonice, la beneficiați, carii ingrijesc afaceri de decanat, sumele pausale ce se vor fixa pentru aceasta pe cale administrativă.

5. Spesele necesari pentru intretinerea consistoriilor archiepiscopale și episcopale.

6. Pensiunile, elemosinele și ajutoarele, dacă se basează pe obligațiuni legale și, dacă ar fi vorba de atari prestațiuni, ce s'au primit după ce a intrat in vigoare legea din 7 Maiu 1874, No. 51 al f. l. i., de a consimți anume guvernul provincial la conferirea lor.

7. La convente și monastiri spesele necesari pentru ținerea serviciului divin in biserica conventului ori a monastirii, chiar și când n'ar fi biserică parochială.

8. Spesele necesari pentru intretinerea edificiilor esistente și redicarea de edificii noue conform paragrafului următoriu.

§. 10.

Decomptul unei sume pausale pentru intretinerea in regulă a edificiilor parochiale (așa numite sarta tecta §. 9) este numai intr'atât permis, intru cât a esistat și mai nainte.

La beneficii superiori ce nu aparțin beneficiile parochiale, apoi la convente și monastiri, introducerea atăror (sarta tecta) spese este numai atunci, și anume dupre mediul celor 6 ani din urmă, admisibilă, când ar fi vorba de edificie, dela cari, in conformitate cu §. 5 al astei ordinațiuni nu s'a declarat vr'un venit.

La adaptări mai mari se incuviințează numai computarea atăror solviții ori prestațiuni naturale, carile s'au prestat nainte in faptă in fiecare an și s'au aprobat de mai nainte de autoritatea de mesurare.

Digitized by Google

Sub amenințarea pierderii dreptului la reducerea ori scergerea contribuțiunii la fondul religiunariu in respectivul an să se anuncie spre aprobare atari construcțiuni mai nainte de a le incepe guvernului provincial competent pentru mĕsurarea contribuțiunii, eară in casuri urgente autorității politice, intr'al căreia district este situat obiectul de construcțiune.

De aci se excipiază numai acele casuri de construcțiuni, in cari se poate demonstra, că necesitatea construcțiunii și mărimea speselor s'a fixat deja prin decisiunea altei autorități. Atari casuri să se notifice numai autorității de mĕsurare in terminul prescris in §. 27 al astei ordinațiuni.

Guvernul provincial, respective prefectura va pronuncia aprobarea numai atunci, când construcțiunea s'ar areta necesare spre susținerea substanței averii ori spre esercițul rațional al economiei.

Dacă construcțiunea ar fi devenit necesare prin culpa subiectului contribuabil, aprobarea să se deie cu reserva, cumcă pentru dînsa să se folosească in prima linie venitul liber al posesorelui eclesiastic culpabil.

Spre scopul fixării speselor de construcțiune computabile să se probeze guvernului provincial, fiind vorba de edificii *esistente* supuse impositului de cens de casă, intru cât s'a și folosit in faptă pentru intreținerea edificiilor suma pausală, ce s'a lasat liberă la mĕsurarea astei contribuțiunii.

§. 11.

Spese din titlul patronatului bisericesc și de beneficii ori al incorporării, intru cât se referesc la trebuințe *curente*, să se inscrie dupre mediul celor șese ani din urmă; in casul contrariu inse să se tracteze dupre analogia dispositiunilor premergĕtoare despre construcțiuni (§. 10).

Asemene și repartițiunile comunale pentru trebuințe străordinari să se considereze numai in respectivul an și să se notifice, observând terminul dat in §. 27 al ordinațiunii presente.

§. 12.

Posesorii atăror beneficie bisericesc, la cari numerul liturgiilor fundate ar intrece pe an 200, sunt indreptățiți să calculeze ca spese pentru numerul intrecĕtoriu stipendiul liturgic regulariu, eară dacă acesta nu s'ar acoperi prin venitul fundațiunii, atunci acesta *și atunci, dacă la beneficiu ar fi și cooperatori.*

§. 13.

La colecte naturale să se calculeze 10 percente mai mult din titlul inferiorității valorii atăror contribuțiuni și preste aceea la toate veniturile in naturalii să se scadă 10 percente drept spese de procurare.

§. 14.

In toate punctele, asupra cărora nu s'au luat dispositiuni speciale in paragrafii premergĕtori, vor fi obligatori pentru calcularea veniturilor și a speselor persoanelor preutesci acele prescripte, dupre cari s'a aflat pênĕ acuma pretensiunea beneficiaților la scutirea personală dela respunderea echivalentului de cuveninte.

§. 15.

Ministrul de culte și instrucțiune poate să incuviințeze la propunerea guvernului provincial corporațiunilor bisericesci și comunităților regulari de a presenta

Digitized by Google

declarațiuni sumari asupra veniturilor și a speselor, presupunênd inse, că venitul curat calculat dupre aceasta — afară de spesele amintite in §. 18 — este cel puțin 4 percente din averea immobilă și 5 percente din cea mobilă supusă la contribuțiune pentru fondul religiunariu.

§. 16.

Guvernul provincial are să rectifice declarațiunile sosite dupre adnotațiunile sale.

Reclamațiunile in contra rectificării, *al cărora resultat să se notifice părții totdeauna impreună cu aretarea motivelor a fiecărei modificări introduse in posițiunile fasiunii precum și a fiecărei completări a acesteia*, să se termineze pe calea instanțelor fixată in §. 17 al legii din 7 Maiu 1874.

Dupre ce decisiunile vor fi devenit definitive, excepțiunile in contra fixării venitului curat, carile s'ar fi putut face mai nainte, să nu se considere mai mult.

De aci incepe o excepțiune numai in casurile introducerii fasiunilor suplementari, prevĕdute in §§. 7 și 9, in cari têmplări resultatul supraesaminării *astor* fasiuni suplementari are să se estindă și la anii deceniului de mĕsurare espirați deja, după care să se rectifice eventual și contribuțiunea la fondul religiunariu mĕsurată deja.

Dacă la esaminarea fasiunii asupra venitului vr'o indoială ivită nu s'ar pute delătura immediat, atunci să se indrumeze constatările ulteriori spre scopul supraesaminării datelor presentatoriului fasiunii. Spesele têmplătoare ale astei proceduri are să le poarte in cas de neesactități probate in declarațiune presentatoriul fasiunii. Ivindu-se că s'ar fi tăinuit o avere seau un venit, a căreia esistință ar pute să esercițeze o influință asupra mĕsurării contribuțiunii la fondul religiunariu, atunci să se pronuncie pedeapsa pusă in alinia a doua a §. 16 al legii din 7 Maiu 1874.

§. 17.

Suma recerută pentru intreținerea conformă demnității persoanelor preuțesci se va defige printr'o ordinațiune specială.

§. 18.

Resultând dupre calcularea venitului curat (§§. 4—16), că intreținerea conformă demnității ar fi asigurată chiar și dupre scăderea intregei contribuțiuni la fondul religiunariu ce decade pe un an, atunci contribuțiunea să se mĕsure dela averea intreagă fără de privire la intreținere. Aretându-se că cifra venitului curat intrece suma recerută pentru intreținerea conformă demnității, inse amîndoue cifrele diferesc numai cu o fracțiune a contribuțiunii la fondul religiunariu decădetoare pe un an, atunci să se prescrie numai această fracțiune ca cuvenință anuală.

Resultând in fine, că tot venitul curat aflat s'ar recere pentru intreținerea conformă a persoanelor preuțesci, atunci să se intrelese prescrierea contribuțiunii.

§. 19.

La calcularea prescrisă in §. 18 să se computeze la suma recerută pentru intreținerea conformă demnității a persoanelor bisericesci:

a) la comunități regulari, al cărora scop statutariu constă in ingrijirea bolnavilor saraci, acel venit, ce se va fi folosi intr'adevĕr pentru acest scop.

b) venitul, pre carele il folosesce o comunitate regulare spre scopuri bisericesci seau de cult — dacă atari ar ave a se acoperi in lipsa atărei comunități din

Digitized by Google

fondul religiunariu — seau spre scopurile instrucțiunii publice, ce se vor fi recunoscut de necesari de cătră guvern (§. 4 al legii din 7 Maiu 1874).

§. 20.

Sumele, ce se vor pretinde din titlurile amintite in §. 19 peste competență, să se justifice in declarațiuni proprie.

In casul lit. *a)* se incuviințează a calcula spesele nevoincioase in numerariu pentru medici, medicamente și ingrijire, apoi spesele de inmormêntare, ce cad cumva in sarcina comunității.

In casul lit. *b)* se incuviințează a calcula spesele minimale, carile, dacă nu le-ar acoperi comunitatea, ar ave a se purta de cătră fondul religiunariu seau de cătră tesaurul de stat.

Pentru dotațiunea stațiunilor de păstori sufletesci se va pute calcula numai suplinirea congruei, la carea altcum este obligat fondul religiunariu pentru această stațiune.

La spesele spre scopurile instrucțiunii publice se vor pute calcula spesele minimale pentru invețători, medloace de instrucțiune, localități și regie.

Spesele pentru localități se vor pute calcula aici ca și in fiecare alt cas dupre lit. *a)* și *b)* numai intr'atât, intru cât ar fi vorba de localități luate cu locațiune seau atari localități, prin a cărora dare in locațiune comunitatea regulare — intru cât n'ar avea ea singură să ingrijească de dînsele — ar pute trage un venit.

La stațiuni de păstorie sufletească se pot calcula spesele pentru localități numai intr'atâta, intru cât ele ar ave să cadă in sarcina fondului religiunariu din titlul patronatului seau ar ave a se subtrage beneficiatului la calcularea venitului curat.

In toate casurile calculării salarielor pentru funcțiunile făcute de membrii comunității să se calculeze numai acea sumă, cu carea intrece salariul, ce are să se presteze din partea statului seau a fondului religiunariu, suma de competență, ce se cuvine membrilor comunității ca atari (așa dară s. e. la invețători suma, cu carea intrece salariul minimal al respectivei catedre competența membrului, carele ocupă catedra, la stațiuni de păstorie sufletească eventuala diferință dintre această competență și suplinirea congruei etc.).

§. 21.

Dacă cu una din ocupațiunile amintite in §. 19 lit. *a)* și *b)* ar fi impreunat vr'un venit (s. e. taxe de stolă, bani colegiali) atunci acesta trebuie să se scadă din suma computabilă dupre §§. 19 și 20 și comunitatea poate să pretindă ca să i se lese liber numai prisosul.

Atare venituri trebuie drept aceea să se justifice in declarațiunile ce sunt a se introduce conform §. 20.

§. 22.

Afară de dispositiunile cuprinse in §§. 19 și 20 va ave valoare pentru declarațiunile amintite acolo tot aceea, ce este prescris pentru declarațiunile spre scopul mĕsurării intreținerii conforme demnității.

§. 23.

Declararea recerută in casul §. 19 lit. *b)*, cumcă scopul instrucțiunii publice, despre carele este vorba, să se dechiere de cătră guvern ca necesariu, s'a reservat

Digitized by Google

ministrului de culte și instrucțiune. In sarcina comunității regulari, carea doresce a fi scutită de contribuțiunea la fondul religiunariu dintr'acest titlu, cade a petiționa pentru declararea amintită prin guvernul provincial. Pênĕ când nu se va afla declararea in acte să nu se incuviințeze scutirea dela contribuțiunea la fondul religiunariu. Intr'una cu declararea se va fixa suma, de carea se va scuti comunitatea.

§. 24.

Afară de casul pertractat in paragraful precedent se vor decide toate controversele despre aceea, de este a se scuti vr'un venit bisericesc de contribuțiunea la fondul religiunariu, pe calea instanțelor prescrisă in §. 17 al legii din 7 Maiu 1874 (§. 16).

Resultă din recursul introdus nesciința motivelor mĕsurării, atunci recursul să se tracteze ca o remonstrațiune, și părții ce a intrepus recursul să i se notifice mai ântâiu aceste, lăsându-i earăși liber terminul cel legal de recurs.

§. 25.

Cu privire la gestiune, anume la comptabilitate, modalitățile de solvire, dispositiunile cuprinse in §§. 23—32 ai ordinațiunii din 25 Marte 1875, No. 39 al f. l. i., remân in vigoare cu următoarele modificațiuni:

Contribuabilii, carii au domiciliul afară de capitala provincială, vor pute face solvițiunile la cassieria competentă a domiciliului lor.

Ei să se provoace a declara pênĕ intr'un termin scurt pus de guvernul provincial, de voiesc ei să solvească contribuțiunea la fondul religiunariu in cassa provincială principală ori la cassieria competentă.

In casul din urmă să se notifice datele prescrierii cassieriei respective cu privire la acei contribuabili, carile doresc a solvi contribuțiunea la această cassierie.

Cassieriile au să poarte o carte de lichidațiune, și sumele varsate au să le inscrie intr'un subjurnal al fondului religiunariu, carele in fiecare lună are să se trimită la departamentul de comptabilitate al guvernului provincial.

Departamentele de comptabilitate ale guvernelor provinciale vor purta evidența asupra sumelor contribuțiunii la fondul religiunariu din intreaga provincie, drept aceea și asupra sumelor percepute de cassierii, și vor procede cu privire la compilarea consignațiunii asupra restanțelor și la indrumarea esecuțiunii dupre dispositiunile §. 31 al ordinațiunii din 25 Marte 1875, No. 39 al f. l. i.

Pênĕ ce contribuțiunea la fondul religiunariu se va mĕsura de nou pentru deceniul 1881—1890 să se respundă, nentrerupt in mod provisoriu reservând pe mai apoi compensațiunea, in mărimea de pênĕ acuma (§. 20 al legii din 7 Maiu 1874).

§. 26.

Părțile obligate la contribuțiune au să notifice pênĕ in șese septemâni guvernului provincial chiemat a mĕsura contribuțiunea despre toate schimbările ivite in averea seau venitul beneficiilor bisericesci și a comunităților regulari, carile conform §. 12 al legii din 7 Maiu 1874 sunt obligate a respunde contribuțiunea la fondul religiunariu seau o sumă a aceleia neprescrisă incă.

La notificațiunea aceasta să se alăture o fasiune in regulă asupra prisosului celui nou de avere seau venit, pe basa căruia se va face apoi mĕsurarea.

Digitized by Google

§. 27.

Se lasă in voia celor interesați a notifica atari schimbări in avere seau venit, carile dupre §, 22 al legii din 7 Maiu 1874 ar necesita scergerea seau micșurarea contribuțiunii la fondul religiunariu.

Aceeași are valoare și cu privire la scutirile pretinse pe basa aliniei ultime a §. 12 citat.

Intr'amîndoue casurile notificarea trebuie să se facă, sub amenințarea pierderii dreptului la reducțiune, pênê in trei luni dupre ivirea schimbării.

Conrad-Eybesfeld. **Dunajewski.**

113.

Ordinațiunea ministeriului de jusiție din 28 Septembre 1881,

despre inceputul activității oficiale a preturii Zydaczów in Galiția.

Pretura Zydaczów inființată in puterea ordinațiunii ministeriului de justiție din 5 Septembre 1880, No. 116 al f. l. i., are să inceapă activitatea sa oficială la 1. Ianuariu 1882.

Pražák.

Digitized by Google

Digitized by Google

Foaea legilor imperiale

pentru

regatele şi ţerile representate in senatul imperial.

Mânunchiul XLIII. — Edat şi spedit in 15 Octobre 1881.

114.

Ordinaţiunea ministeriului de finance din 29 Septembre 1881,

despre tractarea aşa numitelor aparate de incercare pentru melasă din fabricele de vinars supuse contribuţiunii dupre productivitatea volumului immuieturii, când se vor supune contribuţiunii.

In conţelegere cu ministeriul de finance al Ungariei se dispune pe basa §. 30 al legii despre contribuţiunea de vinars, cumcă in fabricele de vinars, supuse contribuţiunii dupre productivitatea volumului immuieturii, şipurile aşa numitului aparat de incercare pentru melasă, destinate pentru primirea melasei de supus unei probe de fermentaţiune, conform §. 26, No. 1, lit. *g* a legii despre contribuţiunea de vinars din 27 Iuniu 1878 să se numere intre vasele ce sunt necondiţiunat supuse contribuţiunii; pecând cele lalte vase ale astui aparat, destinate pentru primirea apei şi a vaporului, apoi tubii pentru conducerea apei şi a vaporului, aparţiitori de dînsul, să se tracteze, conform §. 29 No. 1 şi 2 ai legii amintite scutite de contribuţiune.

Dunajewski.

115.

Concesiunea din 30 Septembre 1881,

pentru calea ferată cu locomotivă dela Zlonic la Hospozin.

Noi Francisc Josif Primul,

din graţia lui Dumneţeu impĕrat al Austriei,

rege apostolic al Ungariei, rege al Boemiei, al Dalmaţiei, Croaţiei, Slavoniei, Galiţiei, Lodomeriei şi Iliriei; archiduce al Austriei, mare-duce al Cracoviei, duce al Lotaringieie, Salzburgului, Stiriei, Carintiei, Carnioliei, Bucovinei, Silesiei de sus şi de jos; mare-principe al Transilvaniei; comite marcal al Moraviei, comite principit al Habsburgului şi Tirolului etc. etc. etc.

Digitized by Google

Dupre ce Societatea căii ferate Praga-Dux in contelegere cu curatorul numit de judecătorie pentru obligațiunile de prioritate emise de dînsa și cu aprobarea autorității de curatelă a presentat rugămintea, de a-i conferi concesiunea pentru construcțiunea și sploatarea unei căi locale dela stațiunea Zlonic a la Hospizin, drept aceea Noi, considerând utilitatea generală a intreprinderii, Ne simțim induplecați, a conferi numitei societăți concesiunea aceasta pe basa legii despre concesiunarea căilor ferate din 14 Septembre 1854, No. 238 al f. l. i., precum și a legii din 25 Maiu 1880, No. 56 al f. l. i., precum urmează:

§. 1.

Noi conferim Societății căii ferate Praga-Dux dreptul, de a construi și sploata o cale ferată, ce se va esecuta ca cale locală cu o depărtare normală a șinelor dela stațiunea Zlonic a căii ferate Praga-Dux la Hospozin.

§. 2.

Pentru calea ferată, ce formează obiectul concesiunii presente, se accordează următoarele favoriri:

a) scutirea de timbre și cuveninte pentru toate contractele, inscripțiunile tabulari, suplicele și alte documente spre scopul procurării capitalului și asecurarea intereselor pentru capital și a esercițiului pênă in momentul punerii in circulațiune, precum și pentru acele relative la câscigarea pământului, la construcțiunea și instruirea căii pênă la finea primului an de esercițiu;

b) scutirea de cuveninta de transscripțiune, resultătoare la rescumpărarea pământului;

c) scutirea de cuveninte și taxe de respuns pentru conferirea concesiunii și pentru dressarea astui document de concesiune;

d) scutirea de impositul de câscig și de venit, precum și de ori și care imposit nou, ce s'ar introduce cumva prin legi noue, pe timpul de treideci (30) de ani numerați din diua de astădi.

§. 3.

Societatea este obligată, a incepe immediat cu construcțiunea căii ferate și a o termina pênă in șese luni numerate din diua de astădi, calea terminate a o pune in circulațiune, și a o ține in esercițiu neintrerupt in tot decursul concesiunii. Pentru implinirea terminului premergĕtoriu pentru terminarea construcțiunii are să garanteze societatea prin depunerea unei cauțiuni correspunsetoare in bani gata ori in efecte de valoare cu siguranță pupilară.

§. 4.

Spre esecutarea căii concesiunate, se conferesce societății căii ferate Praga-Dux, dreptul de espropriațiune dupre dispositiunile respectivelor norme legale.

Același drept să se conferească societății și in privința acelor căi laterale, ce se vor construi cumva pênă la unile stabilimente industriări, a cărora construcțiune s'ar recunoasce de administrațiunea statului ca folositoare interesului public.

§. 5.

La construcțiunea și sploatarea căii concesiunate are să se conformeze societatea cuprinsului concesiunii presente și condițiunilor concesiunii, ce se vor

Digitized by Google

stabili de ministeriul de comerciu, precum și legilor și ordinațiunilor respective in vigoare, anume legii despre concesiunarea căilor ferate din 14 Septembre 1854, No. 238 al f. l. i., și regulamentului despre sploatarea căilor ferate din 16 Novembre 1851, No. 1 al f. l. i. din 1852, apoi legilor și ordinațiunilor, ce se vor publica cumva pe viitoriu.

In privința sploatării, se vor incunjura mĕsurile de siguritate, prescrise prin regulamentul de sploatarea căilor ferate, intr'atâta, intru cât cu privire la iuțimea maximală moderată s'ar afla aceasta de admisibil dupre părerea ministeriului de comerciu, și drept aceea se vor apleca prescriptele speciale de sploatare, ce se vor emite de ministeriul de comerciu.

§. 6.

Cu privire la transporturile militari și la cele lalte prestațiuni pentru erariul militariu dispositiunile, carile pe basa concesiunii din 25 Iuniu 1870, No. 97 al f. l. i., ori in urmarea de transacțiuni suplementari sunt in vigoare pentru calea ferată priv. Praga-Dux, au să se aplece și la calea locală amintită in §. 1 intr'atâta, intru cât implinirea lor apare esecutabilă cu privire la caracterul secundariu al astei linii și la facilitările accordate in privința terasamentului, a instruirii și a sistemului de sploatare, despre care are să decidă ministeriul de comerciu.

§. 7.

Banii receruți pentru esecutarea căii locale amintite in §. 1 se vor lua din banii gata disponibili ai intreprinderii.

Spre acest scop nu se vor emite acții și obligațiuni de prioritate.

§. 8.

Concesiunea presentă se stinge de o dată cu concesiunea din 25 Iuniu 1870, No. 97 al f. l. i.

Concesiunea se poate declara de cătră administrațiunea statului de stinsă și nainte de espirarea terminului fixat mai sus, dacă nu se vor observa obligațiunile impuse in §. 3 pentru inceperea și terminarea construcțiunii, apoi pentru inceperea și urmarea nentreruptă a circulațiunii, și eventuala trecere peste termin nu s'ar puté justifica in intelesul §. 11, lit. *b)* a legii despre concesiunarea căilor ferate, și anume prin crise politice ori financiari.

§. 9.

Administrațiunea statului își reservează dreptul, a rescumpĕra ori și când calea concesiunată dupre terminarea și punerea ei in circulațiune, pe lângă o disdăunare in bani gata, ce se va respunde societății.

La mĕsurarea prețului de rescumpĕrare să se iae de basă acea anuitate ce se recere pentru respunderea intereselor de 5 percente și amortisarea capitalului nominal aprobat de administrațiunea de stat, in decursul duratei concesiunii.

Disdăunarea aceasta se va presta, dupre aflarea de bine a administrațiunii de stat, seau intr'o rentă, ce corespunde sumei de anuitate, amintite mai sus, carea se va respunde societății in decursul restului duratei concesiunii in rate semestrale decursive cu scadența la 1. Ianuariu și 1. Iuliu a fiecărui an, seau in solvirea de odată a acelei sume, ce corespunde valorii capitalului aflat pe basa intereselor de cinci percente a rentelor anuale scădute pĕnĕ la espirarea duratei concesiunii in momentul rescumpĕrării căii.

Digitized by Google

Cifra capitalului nominal de urzire este supusă aprobațiunii administrațiunii de stat.

Dacă dupre espirarea primului an de esercițiu s'ar mai esecuta și alte construcțiuni noue, seau s'ar inmulți acaretele de sploatare, atunci spesele respective se vor pute adnumera capitalului de urzire, dacă administrațiunea statului a aprobat construcțiunile noue seau inmulțirea acaretelor de sploatare și dacă se justifică spesele pe deplin.

Dupre ce s'a rescumpĕrat calea și din ḑiua rescumpĕrării ei intră statul, pe lângă respunderea prețului de rescumpĕrare, fără de altă disdăunare, in proprietatea liberă de ori și ce sarcine și in folosirea liniei in present concesiunate dimpreună cu toate obiectele immobile și mobile, ce-i aparțin, inclusive cu parcul rulant și provisiunile de material.

§. 10.

La apunerea concesiunii și cu ḑiua apunerii, intră statul fără vr'o disdăunare in proprietatea liberă de ori și ce sarcine și in folosirea căii concesiunate și a tuturor accesoriilor mobile și immobile, dimpreună cu parcul rulant și provisiunile de material (§. 9).

Atât la apunerea concesiunii acesteia, cât și la rescumpĕrarea căii (§. 9) remâne societatea in proprietatea fondului de reservă, format din veniturile proprie ale intreprinderii și a activelor de incassat, apoi și a acelor stabilimente și edificie particulari, ce se vor fi făcut, respective câscigat din propria avere, pentru a cărora redicare seau câscigare a fost autorisat societatea de cătră administrațiunea de stat cu adaugerea respicată, că nu se țin de calea ferată.

§. 11.

Administrațiunea de stat este indreptățită a se incredința, ca construcțiunea căii precum și medloacelor de sploatare să fie correspunsetoare scopului și solide in toate părțile, și a stărui de a se impiedeca respective a incunjura eventualele scăderi intr'această privință.

Administrațiunea de stat este de asemene indreptățită, a se informa prin comisariul imperial, ataşat lângă societatea căii ferate priv. Praga-Dux, despre gestiune.

Pentru priveghierea fixată aci n'are să presteze societatea nici o disdăunare tesaurului de stat; de asemene se desface societatea de obligațiunea basată pe §. 89 al regulamentului de sploatarea căilor ferate din 16 Novembre 1851, No. 1 al f. l. i. ex 1852, in privința disdăunării unei cerințe intrecĕtoare resultătoare cumva din priveghierea polițială și financiare, precum și in privința procurării și intreținerii gratuite a localităților pentru oficii.

Administrațiunea statului își reservează deasemene dreptul, de a intrebuința mĕsuri legale și de a declara dupre imprejurări concesiunea de stinsă incă nainte de espirarea timpului de concesiune, dacă, cu toate că a premers o admonițiune, ar fi provenit de repetite ori o vătămare ori neimplinire a unei indetoriri impuse prin concesiune, prin condițiunile concesiunii ori prin legi.

Admonind Noi cu toată seriositatea pre fiecine, de a nu lucra in contra dispositiunilor acestei concesiuni, precum și conferind concesiunariului dreptul, de

Digitized by Google

a cere disdăunare naintea judecătoriilor Noastre pentru ori și care daună probată, ordonăm cu toată seriositatea tuturor autorităților Noastre, pre cari le privesce, ca să priveghieze cum mai acurat asupra concesiunii și a tuturor dispositiunilor cuprinse intr'însa.

Spre adeverirea acestora liberăm Noi această epistolă sigilată cu sigilul Nostru cel mare in capitala și reședința Noastră Viena in diua a treidecea a lunei lui Septembre in anul mântuirii una mie optsute optdeci și unu, eară al Imperiului Nostru intr'al treideci și al treilea an.

Francisc Josif.

Taaffe. **Pino.** **Dunajewski.**

116.

Ordinațiunea ministeriului de justiție din 1. Octobre 1881,

prin carea legea din 1. Aprile 1872, No. 43 al f. l. i., despre implinirea pedepselor de inchisoare in chilii isolate se aduce in vigoare, incepênd dela 1. Novembre 1881, cu privire la penitenciariul cu chilii isolate al tribunalului și preturii urbane delegate din Rovereto.

Pe basa §. 16 al legii din 1. Aprile 1872, No. 43 al f. l. i., despre implinirea pedepselor de inchisoare in chilii isolate și despre activarea comisiunilor de implinirea pedepselor, ministeriul de justiție află de bine a ordona, ca dispositiunile astei legi, incepênd dela 1. Novembre 1881, să se aducă la indeplinire in penitenciariul cu chilii isolate al tribunalului și preturii urbane delegate din Rovereto.

Pražák.

117.

Ordinațiunea ministeriului de justiție din 2 Octobre 1881,

prin carea legea din 1. Aprile 1872, No. 43 al f. l. i., despre implinire pedepselor de inchisoare in chilii isolate, se aduce in vigoare, incepênd dela 1. Novembre 1881, cu privire la penitenciariul cu chilii isolate al tribunalului și preturii urbane delegate din Teschen.

Pe basa §. 16 al legii din 1. Aprile 1872, No. 43 al f. l. i., despre implinirea pedepselor de inchisoare in chilii isolate și despre activarea comisiunilor de implinirea pedepselor, ministeriul de justiție află de bine a ordona, ca dispositiunile astei legi, incepênd dela 1. Novembre 1881 să se aducă la indeplinire in penitenciariul cu chilii isolate al tribunalului și preturii urbane delegate din Teschen.

Pražák.

Digitized by Google

118.

Ordinațiunea ministeriului de finance din 7 Octobre 1881,

despre o modificare a §. 3 al prescriptului esecutoriu la contribuțiunea de vinars din 3 Iuliu 1878, apoi despre accordarea restituțiunii de contribuțiune pentru spirtul folosit la producțiunea de eter sulfuric și chloroform.

In conțelegere cu ministeriul de finance al Ungariei se ordonează pe basa §§. 4 și 102 ai legii despre contribuțiunea de vinars din 27 Iuniu 1878, No. 72 al f. l. i. modificând in parte §. 3 punctul 4 al prescriptului esecutoriu din 3 Iuliu 1878, No. 95 al f. l. i., emis la legea amintită, cele ce urmează.

§. 1.

Cum și dupre alegerea liberă a fabricantului de acetat de plumb, spirtul, carele cu reservarea dreptului la restituțiunea contribuțiunii se va intrebuința la fabricațiunea de acetat de plumb, se poate denatura seau in modul ordonat in prescriptul esecutoriu amintit, seau și intr'acel feliu, ca 1 hectolitru spirt de o tărie de cel puțin 80 graduri alcohol se mestecă cu 3 hectolitri apă și 1 hectolitru oțet de o putere de acet de 6% și la mestecătura aceasta se adaoge $^1/_{40}$% din spirt, va să dică la 1 hectolitru spirt 25 centimetri cubici oleiu animal brut, și anume numai product brut, adecă oleum animale foetidum, numit și oleum cornu cervi crudum ori foetidum (eară nu oleum Dippeli ori corne cervi rectificatum).

Fabricantul de acetat de plumb are să procure medlocul de denaturare pe spesele proprie. Oleiul animal brut trebuie să se procure, aflând autoritatea financiare de bine, la economatul astei autorități.

Organele financiari sunt autorisate, a ține sub inchidere oficială oleiul animal brut, și a lua dintr'insul probe spre a esamina, dacă este bun.

2. Cantitatea de spirt de o tărie de cel puțin 80 graduri alcoholice, ce se va denatura de o dată, nu va pute conține mai puțin de 2 hectolitri.

Pentru operațiunea astei denaturări fabricantul de acetat de plumb are să așede in fabrică o putină proprie de o mărime correspunsetoare, și să o notifice diregintelui districtual de control spre scopul măsurării și a desemnării oficiale. Putina aceasta se va verifica oficial pentru acele nălțimi de implere, ce le ajunge spiritul de denaturat singur precum și mestecătura cu oțet și cu apă.

§. 2.

Restituțiunea contribuțiunii se accordează și acelora, ce produc eter sulfuric și chloroform in mod industriar, pentru spirtul folosit spre aceste, conform următoarelor dispositiuni:

1. Spirtul destinat pentru producțiunea de eter sulfuric și chloroform trebuie să aibă o tărie de cel puțin 80 graduri alcoholice și, mai nainte de folosire, trebuie să se facă netrebuincios pentru consumul oamenilor (denatureze) in presența a doue organe financiare printr'un adaos, ce-l va procura fabricantul pe spesele proprie.

Acest adaos are să consteie la fiecare hectolitru spirt din cel puțin 25 centimetri cubici oleiu animal brut de condițiunea aretată in precedentul §. 1 No. 1.

Relativ la procurarea astui medloc de denaturare, precum și cu privire la dreptul organelor financiari, de a-l ține sub inchidere oficială și a lua dintr'insul probe, au de asemene valoare dispositiunile date in paragraful premergĕtoriu.

Digitized by Google

2. Fabricantul are să indice in petițiunea pentru incuviințarea restituțiunii contribuțiunii recerința medie de alcohol pentru producțiunea a 100 kilograme eter sulfuric respective chloroform. Ca maxim se iau pentru producțiunea a 100 kilograme eter sulfuric cel mult 193 graduri hectolitrici și pentru producțiunea a 100 kilograme chloroform cel mult 130 graduri hectolitrici de alcohol.

Cantitatea necesare, indicată de fabricant, seau dacă aceea ar fi mai mare decum cantitatea maximală amintită mai sus, aceasta, nu se va pute intrece la restituțiunea contribuțiunii.

3. Intr'o fabrica de eter sulfuric seau de chloroform cu dreptul la restituțiunea contribuțiunii pentru spirit, nu este permis să fie aședat un aparat de rectificat spiritul.

4. Intr'altele dispositiunile date in §. 3 al prescriptului esecutoriu din 3 Iuliu 1878 la legea despre contribuțiunea de vinars din 27 Iuniu 1878 are să se aplece dupre înțeles și la fabricanții de eter sulfuric și chloroform, carii pretind restituțiunea contribuțiunii pentru spirtul folosit spre scopurile fabricațiunii lor.

§. 3.

Atât fabricanții de plumb acetat cât și fabricanții de eter sulfuric și chloroform au să indice in petițiunile pentru incuviințarea restituțiunii contribuțiunii cantitatea alcoholului, pre carele in decursul anului, pentru carele are să se conferească incuviințarea restituțiunii contribuțiunii, probabil il au de lipsă spre scopurile fabricațiunii lor și carele are să se denatureze, in graduri hectolitrici (litri) alcohol.

Autoritatea financiare de I. instanță (direcțiunile financiari, direcțiunile financiari districtuale, inspectorii de finance și inspectorii de finance superiori) sunt obligați, de a se informa, mai nainte de conferirea incuviințerii, la camerile comerciale și industriale, intr'al căreia district se află intreprinderea, dacă esercițul este intr'adevĕr industriariu și cantitatea de alcohol probabilă, ce s'a indicat de fabricant in petițiune este correspunsetoare estinderii fabricațiunii.

Dacă camera comercială și industrială ar declara, că pentru estensiunea fabricațiunii aceluia ar fi de ajuns și o cantitate de alcohol mai mică decum cea indicată de fabricant, atunci incuviințarea se va restringe la această cantitate mai mică.

Dunajewski.

Digitized by Google

Digitized by Google

Foaea legilor imperiale

pentru

regatele și țerile representate in senatul imperial.

Mânunchiul XLIV. — Edat și spedit in 23 Octobre 1881.

119.

Emisul ministeriului de finance din 20 Octobre 1881,

prin carele se publică dispositiuni despre emisiunea de bilete de bancă noue de câte 100 fl. val. austr.

Banca austro-ungară va incepe la 31 Octobre 1881 cu emisiunea biletelor celor noue de bancă de câte 100 fl. valută austriacă, carile poartă firma „bancei austro-ungare“ și datul 1. Maiu 1880, și biletele de bancă de câte 100 fl. val. austr., carile in present se află in circulațiune sub firma „bancei națiunale privilegiate austriene“ cu datul 15 Ianuariu 1863, le va scoate din circulațiune și le va incassa.

Pe basa Art. 89 al statutelor bancei, No. 66 al f. l. i. ex 1878, guvernul i. r. al regatelor și țerilor representate in senatul imperial și guvernul reg. al Ungariei au decis in conțelegere cu consiliul general al bancei austro-ungare, ca incassarea să se efectuiască dupre dispositiunile fixate in publicațiunea anexată a bancei austro-ungare.

Dunajewski.

Publicațiune

pentru emisiunea biletelor de bancă a bancei austro-ungare de câte 100 fl. cu datul 1. Maiu 1880.

In 31 Octobre 1881 se va incepe la toate institutele de bancă cu emisiunea biletelor de bancă a bancei austro-ungare de câte 100 fl. cu datul 1. Maiu 1880.

Descripțiunea astor bilete de bancă noue se notifică in apendicele la presenta publicațiune.

Biletele de bancă de câte 100 fl. val. austr. cu datul 15 Ianuariu 1863, carile in present se află in circulațiune sub firma „bancei națiunale privilegiate austriene“, se vor scoate din circulațiune și incassa.

Digitized by Google

Guvernul imp. reg. al regatelor și țerilor representate in senatul imperial și guvernul reg. al Ungariei au fixat intr'această privință in conțelegere cu consiliul general al bancei austro-ungare cele ce urmează:

1. Biletele de bancă de câte 100 fl. val. austr., cu datul 15 Iunuariu 1863, carile in present se află in circulațiune, se vor primi drept solviținne ori spre schimbare pênĕ la 31 Iuliu 1882 la cassele principale și filiale ale bancei austro-ungare.

2. Dela 1. August 1882 pênĕ la 31 Octobre 1882, biletele de bancă de câte 100 fl. val. austr. cu datul 15 Ianuariu 1863, ce sunt destinate a se incassa, se vor mai primi incă la cassele principale ale bancei austro-ungare in Viena și Budapesta drept solviținne și spre schimbare, cară la cele lalte casse ale bancei numai spre schimbare.

3. Dela 1. Novembre 1882 nainte biletele de bancă de câte 100 fl. val. austr., cu datul 15 Ianuariu 1863, ce se scot din circulațiune, nu se vor mai primi ca solviținne de banca austro-ungară, astfeliu, că ḑiua din 31 Octobre 1882 e ultimul termin pentru incassarea biletelor de bancă de câte 100 fl. val. austr. scoase din circulațiune. Dela terminul acesta nainte, aceste bilete de bancă scoase din circulațiune se vor primi inse numai la cassele principale ale bancei austro-ungare in Viena și Budapesta spre schimbare. Compensațiunea pentru atari bilete de bancă la cassele filiale se va presta numai in urmarea unei cereri particulari numai cu incuviințarea consiliului general al bancei austro-ungare. Spre scopul esoperării astei incuviințerii notele de compensat să se introducă la cassele filiale cu consignațiuni.

După 31. Octobre 1888 banca austro-ungară nu mai este obligată (Art. 89 al statutelor), de a mai rescumpĕra ori schimba biletele de bancă de câte 100 fl. val. austr., cu datul 15 Ianuariu 1863, ce s'au scos din circulațiune.

Viena, 20 Octobre 1881.

Banca austro-ungară.

A. Moser
guvernor.

Zimmermann
consiliariu general.

Leonhardt
secretariu general.

Descripțiunea biletelor de bancă de câte una sută florini
a bancei austro-ungare din 1880.

Biletele de bancă ale bancei austro-ungare din 1. Maiu 1880 à fl. 100 au un format de 153 milimetri lățime și 107 milimetri nălțime, și arată pe hârtia confecțiunată din massă egală fără filagram un tipariu duplu, pe de o parte cu text *germân*, cară pe de alta cu text *magiar*.

Peste tot privit atât partea germână cât și cea magiară a biletului de bancă de una sută florini se arată ca stampe de tot asemene, carile se desting numai prin diferința limbei.

Digitized by Google

Propria stampă a biletului in lățime de 140 milimetri și in nălțime de 94 milimetri arată in medloc un câmp de scrisoare oval de 70 milimetri lățime și 53 milimetri nălțime cu câmp *brun deschisă*, incunjurat de un cadru oval de 12 milimetri lățime, imprimat cu coloare *albastră*, pre carele un cadru rectangular intr'aceeași coloare inchide toată partea cea laltă a stampei.

Mărginirea esternă și internă a cadrului *oval* se formează prin cordele inlățuite de doi milimetri de late, carile in toată lungimea lor poartă multiplu cifra „100“ in intrul a două linii duple ce se trag paralel cu marginile cordelei in șir regulat, intrerupt numai prin o cruciță mică perpendiculare. Prin inlățuirea cordelor se formează intre patruspredece câmpuri cadrate douespredece medailoane rotunde, din cari se uită la privitoriu douespredece capete de copil asemene en face pe când din dece din cele patruspredece câmpuri se vede numerul „100“ in cifre deschise pe un câmp rotund intunecat, incunjurat de motive ornamentale plane. Patru din aceste câmpuri de cifre mici, și anume câte doue din medlocul superior și inferior al cadrului oval se acopĕr mai de tot prin *scuturile finale* aședate la locurile aretate mai nainte, astfeliu, că numai unele părți ale astor câmpuri se pot vede. Scutul superior conține intr'o formă ovală pe partea textului german inițialele firmei banccі in limba germână: „**Ö U B**“, eară pe partea magiară inițialele astei firme in limba magiară: „**O M B**“. Scutul inferior conține pe câmp deschis (brun deschis) numerul „100“ imprimat cu coloare intunecată. La al doilea medailon in cap, in dreapta și in stânga scutului final superior și inferior al incadrării ovale a câmpului de scrisoare se arată câte un colțu mic, ce armoniază in desemn și coloare cu cadrul rectangular albastru al stampei biletului, care patru colțuri au să se cugete ca colțurile unui câmp rectangular al biletului, acoperit de câmpul de scrisoare dimpreună cu incadrarea ovală.

Cadrul albastru *rectangular*, ce incunjură stampa medlocie descrisă mai sus, lasă chiar de cunoscut, in desemnul seu conform, o grupare in opt câmpuri, dintre cari câte trei câmpuri grupate peste o laltă formează partea din dreapta și din stânga a stampei notei in ordine simetrică, pecând cele lalte doue câmpuri se estind de asupra și de desubtul câmpului de scrisoare și impreună amîndoue părțile laterale a cadrului la un tetragon.

Fiecare din ambele părți laterale câte de trei incheieturi, intre o laltă egale ale stampei biletului conține in câmpul seu superior rectangular numerul „100“ in cifre mari arabice in coloare deschisă pe câmp ornamental fin, pre carele earăși in formă rectangulară incunjurată o infrumsețare ornamentală mai deschisă, conținênd de repetite ori numerul „100“ in cifre microscopice mici.

In câmpurile medlocie rectangulari ale ambelor părți laterale se află aședate figure de o nălțime de 60 milimetri, și anume in stânga câmpului de scrisoare o figură de copil cu insemnele agriculturii și ale minelor, cară in dreapta câmpului de scrisoare atare cu insemnele artei și sciinței. Sfundul lincar al astor figure este incunjurat de cadre rectangulare albastre inchise foarte inguste, din carile esă in scrisoare antiqua mică deschisă repetit desemnarea „Hundert Gulden“ pe partea textului german al biletului și „Száz forint“ pe partea textului magiar al biletului. Aceste cadre dimpreună cu scrisoarea antiqua din intru sunt acoperite pe mai multe locuri parte de desemnul figurelor și al insemnelor acelora, parte de incadrarea ovală a câmpului de scrisoare. Câmpurile inferioare ale ambelor părți laterale ale stampei biletului, pe cari stau figurele de copii, conțin in incadrarea ornamentală albastră inchisă in scrisoare microscopică *dispositiunea legii despre*

Digitized by Google

pedeapsa falsificării biletelor de bancă. Textul astei dispositiuni penale sună pe partea germână:

„Die Verfälschung (Nachmachung oder Abänderung) der von der österreichisch-ungarischen Bank ausgefertigten Noten wird in beiden Theilen des Reiches als Verbrechen der Verfälschung öffentlicher Kreditspapiere nach den Bestimmungen der Strafgesetze bestraft."

eară pe partea magiară:

„Az osztrák-magyar bank által kibocsátott jegyeknek hamisítása (utánzása vagy megmásitása) a monarchia mindkét részében mint nyilvános hitelpapirok hamisitásának büntényе a büntető törvény határozmányai szerint büntettetik."

Amîndoue părțile laterale ale stampei biletului sunt impreunate, atât de asupra cât și de desubt, prin câmpuri lungărețe rectangulari, carile in parte sunt acoperite de incadrarea ovală a câmpului de scrisoare, in mediocul lor formează punctul de razim pentru amîndoue scutirile finale amintite mai sus ale astei incadrări ovale. Sfundul linear al astor câmpuri, din cari se redică numerul „100" in stânga și dreapta din scuturile finale ale cadrului oval, il incunjură tot astfeliu de cadre albastre inchise și infrumsețeri ornamentale mai deschise, dupre cum le incunjură amîndoue câmpurile de figure ale părților laterale.

Stampa principală a biletului de bancă, esecutat cu coloare *albastră*, este incadrată incă cu un ornament fraged in formă de dintele.

Câmpul biletului, imprimat cu colare *brună deschisă*, dupre cum se arată mai ales in câmpul de scrisoare din mediloc, la marginea biletului și intr'amîndoue scuturile finale, se formează din repetite octogonuri combinate, in cari numerul „100" se repetesce regulat in cifre microscopice.

Textul biletului, carele atât pe partea germână cât și pe cea magiară se află impreună cu semnătura firmei bancei in câmpul mediociu al biletului, sună pe partea germână:

„Die österreichisch-ungarische Bank bezahlt sofort auf Verlangen dem Ueberbringer gegen diese Anweisung bei ihren Hauptanstalten in Wien und Budapest Hundert Gulden österr. Währung in gesetzlicher Münze. Wien, 1. Mai 1880.

OESTERREICHISCH-UNGARISCHE BANK.

A. Moser
Gouverneur.

Wodianer
Generalrath.

Leonhardt
Generalsecretär."

eară pe cea magiară:

„Az osztrák-magyar bank ez utalvány átvétele mellett bécsi és budapesti főintézeteinél fizet legott kivánatra az elömutatónak osztrák értékü Száz forintot törvényes érezpénzben. Bécs, 1880. május 1én.

OSZTRÁK-MAGYAR BANK.

Moser A.
kormányzó.

Wodianer
főtanácsos.

Leonhardt
vezértitkár."

De asupra textului german al biletului se vede pe câmpul de scrisoare *desemnarea seriei*, de asupra textului magiar al biletului intr'același loc *numerul* biletului de bancă in coloare *roșe*.

Viena, 20 Octobre 1881.

Digitized by Google

Foaea legilor imperiale

pentru

regatele și țerile representate in senatul imperial.

Mânunchiul XLV. — Edat și spedit in 28 Octobre 1881.

120.

Ordinațiunea ministeriilor de finance și de comerciu din 13 Octobre 1881,

despre obligațiunea supunerii la control a unor articoli in districtul confiniariu al Istriei.

In conțelegere cu ministeriile reg. ale Ungariei de finance și de comerciu se declară supuse controlului in înțelesul §. 337 al regulamentului vamal următoarele obiecte in districtul confiniariu al Istriei:

a) boabe și păstăi de cacao (p. d. t. 1),
b) cafea, brută și arsă (p. d. t. 2 *a* și *b*),
c) aromate de tot feliul (p. d. t. 3 *a*, *b*, *c*),
d) ceaiu (p. d. t. 5),
e) făină de zahar (zahar brut), rafinate de zahar și sirop de zahar (p. d. t. 6, *a*, *b*, *c*),
f) vin de provenieńță străină (p. d. t. 21, *a*, *b*),
g) mărfuri de matasă, fine și proaste (p. d. t. 39, *a*, *b*),
h) sare de fiert (p. d. t. 62).

Controlei ordonate pentru districtul confiniariu sunt supuse fără distingere de cantitate toate mărfurile supuse controlului, ce se vor procura seau spedi spre scopul unui esercițu industriariu.

Afară de casurile, in carile mărfurile supuse controlului s'ar procura seau spedi spre scopul unui esercițu industrial, următoarele cantități nu vor fi supuse controlului prescris pentru districtul confiniariu:

a) boabe și păstăi de cacao, 5 kilograme,
b) cafea brută, arsă, 5 kilograme,
c) aromate de tot feliul, afară de vanilie, 3 kilograme,
d) vanilie, un patrariu de kilogram,
e) ceaiu, 2 kilograme,
f) făină de zahar (zahar brut), rafinate de zahar și sirop de zahar, 15 kilograme,
g) vin de provenieńță străină, un hectolitru ori 100 kilograme,

Digitized by Google

h) mărfuri de matasă, și anume fine, 2 kilograme; proaste, 3 kilograme,
i) sare de fiert, 20 kilograme.

Ordinațiunea presentă intră in vigoare la 1. Novembre 1881.

Dunajewski. **Pino.**

121.

Ordinațiunea ministeriilor de finance și de comerciu din 13 Octobre 1881,

despre desființarea liniei vamale intermediari istriene.

Linia vamală provisorie, carea in puterea §. 3 al legii din 20 Decembre 1879, No. 137 al f. l. i., despre incorporarea eschiderii vamale a Istriei și a teritoriului vamal particulariu al Dalmației cu teritoriul vamal general al Austro-Ungariei, esistă incă intre teritoriul eschiderii vamale anterioare a Istriei și teritoriul vamal general. se desființează, in conțelegere cu ministeriile de finance și de comerciu ale Ungariei incepênd dela 1. Novembre 1881, și, din ḑiua aceasta nainte, desființând oficiile vamale așeḑate pe această linie vamală intermediare provisorie in Cernikal, Podgorje, Vodizze și Mihotici, se introduce in Istria și pe insulele carnere controla confiniare.

Dunajewski. **Pino.**

Digitized by Google

Foaea legilor imperiale

pentru

regatele și țerile representate in senatul imperial.

Mânunchiul XLVI. — Edat și spedit in 5 Novembre 1881.

122.

Ordinațiunea ministeriului de comerciu din 16 Octobre 1881,

prin carea se modifică §. 26 al dispositiunilor pentru canalul Dunării in Viena, cuprins in regulamentul provisoriu de navigațiune și de poliția de riu pentru partea Dunării in Austria de sus și de jos (ordinațiunea ministeriului de comerciu din 31 August 1874, secțiunea II, BIII. — No. 122 al f. l. i.).

Paragraful §. 26 al dispositiunilor pentru canalul Dunării in Viena, cuprins in secțiunea II sub B III a ordinațiunii ministeriului de comerciu din 31 August 1874, No. 122 al f. l. i., prin care s'a emis un regulament provisoriu de navigațiune și poliția de riu pentru partea Dunării in Austria de sus și de jos, se modifică in următoriul mod:

§. 26. Canalul Dunării din Viena se poate străbate numai cu atari vapoare, ce se vor afla de correspunsetoare spre acest scop autoritatea competentă.

Pino.

123.

Ordinațiunea ministeriului pentru apĕrarea statului din 17 Octobre 1881,

prin carea se defige greutatea minimală a paielor de culcușu, ce sunt a se pune la dispositiune de prestatorul cartirului la incartirarea trecĕtoare, apoi a surogatelor pentru paiele de culcușu și de ascernut.

In conțelegere cu ministeriul de resbel imperial, greutatea minimală pentru paiele de culcușu, ce sunt a se pune la dispositiune de prestatorul la incartirarea trecĕtoare pe basa §. 44 al legii de incartirare din 11 Iuniu 1879, No. 93 al f. l. i., se fixează cu ḑece kilograme de fiecare fecior.

Digitized by Google

Prestatorul cartirului este obligat a ține nealterat acest minim al greutății in tot decursul incartirării trecĕtoare, prin implere correspunsetoare, respective prin adaugere.

Acolo, unde și însuși economul de casă își ajută numai cu fên, papură, piperig, frunde ori pănuși de ascernut, se poate și cere numai atare surogat.

Pentru aceste surogate se fixează următoarele greutăți minimale:

a)	pentru fên	in loc de paie de culcușu	10	kilograme	in loc de paie de ascernat	2	kilograme
b)	„ papură		10	„		2	„
c)	„ piperig		10	„		2	„
d)	„ frunde de ascernut		20	„		4	„
e)	„ pănuși „ „		20	„		4	„

Welsersheimb.

124.

Ordinațiunea ministeriului de jusiție din 27 Octobre 1881,

despre asemnarea comunelor Olpiny, Szerzyny, Zurowa și Swoszowa la ținutul preturii Jasło in Galiția.

Pe basa legii din 11 Iuniu 1868, No. 59 al f. l. i., se separează comunele Olpiny, Szerzyny, Zurowa și Swoszowa din ținutul preturii Brzostek și se asemnează la acela al preturii Jasło.

Ordinațiunea presentă intră in vigoare la 1. Ianuariu 1882.

Pražák.

Digitized by Google

Foaea legilor imperiale

pentru

regatele și țerile representate in senatul imperial.

Mânunchiul XLVII. — Edat și spedit in 8 Novembre 1881.

125.

Ordinațiunea ministeriului de justiție din 26 Octobre 1881,

despre asemnarea comunelor Popowice și Pleszowice la ținutul preturii urbane delegate Przemysl in Galiția.

Pe basa legii din 11 Iuniu 1868, No. 59 al f. l. i., comunele Popowice și Pleszowice se deslipesc de ținutul preturii Nižankowice și se alipesc de ținutul preturii urbane Przemysl.

Presenta ordinațiune intră in vigoare la 1. Ianuariu 1882.

Pražák.

126.

Ordinațiunea ministrilor de comerciu și de finance din 7 Novembre 1881,

despre prelungirea vigorii convențiunii comerciale provisori cu Francia din 20 Ianuariu 1879, No. 25 al f. l. i.

In conțelegere cu guvernul reg. al Ungariei se publică printr'aceasta, cumcă convențiunea comercială provisorie cu Francia din 20 Ianuariu 1879, No. 25 al f. l. i., a căreia vigoare, in puterea declarațiunilor din 20 Novembre 1879, No. 141 al f. l. i., s'a prelungit pe un timp nedeterminat pe lângă revocare semestrală, remâne in vigoare pênê la 1. Februariu 1882.

Dunajewski. **Pino.**

Digitized by Google

Digitized by Google

Foaea legilor imperiale

pentru

regatele și țerile representate in senatul imperial.

Mânunchiul XLVIII. — Edat și spedit in 9 Novembre 1881.

127.

Ordinațiunea ministeriilor de interne și de finance din 27 Octobre 1881,

despre esecutarea legii relativă la timbrul de cărți de joc din 15 Aprile 1881.

In conțelegere cu ministeriul de finance reg. al Ungariei se emit, spre scopul esecutării legii relative la timbrul de cărți de joc din 15 Aprile 1881, No. 43 al f. l. i., următoarele dispositiuni:

1. (La §. 2 al legii.) Ministeriul de finance defige cassele, in cari au să se verse cuvenințele de timbru pentru cărți de joc, precum și oficiile autorisate a timbra cărțile de joc.

Oficiile aceste precum și schimbările introduse in direcțiunea aceasta se vor publica in foaia legilor imperiale și a ordinațiunilor, apoi in respectivele gazete oficiale.

2. Cărțile de joc se vor timbra la oficiile de timbru destinate spre acest scop prin imprimarea semnului de timbru cu machina in doue colori, și anume in regatele și țerile representate in senatul imperial

1. la oficiul de timbru central in Viena,
2. la magasinul de tabac și la oficiul de signatură de timbru in Praga,
3. la oficiul de signatură de timbru in Graz,
4. la magasinul de vêndarea tabacului și a timbrului in Trieste,

la oficiile de vamă principale in

5. Brünn,
6. Innsbruck,
7. Linz,
8. Teplitz (Bohemia) și la
9. cassieria principală in Pilsen.

In țerile coroanei unguresci s'au destinat pentru timbrarea cărților de joc:

Oficiul de timbru din Budapesta, apoi cassieriile din Debreczin, Temișoara, Agram și Fiume.

In urmarea timbrării cărților de joc marcele de inchis dimpreună cu stampilia firmei (§. 7 al legii) să se supratimbreze și cu stampilia oficială a oficiului de

Digitized by Google

de timbru intr'acel feliu, ca o parte a tipariului să se vedă pe marcă și cea laltă parte pe hârtia de invĕlitoare.

3. Semnul timbrului austriac are un diametru de 18 milimetri și conține in jurul unui vultur impĕrătesc esecutat in coloare roșe, in inima căruia se află o cifră ce arată oficiul timbrătoriu, in intrul a doue cercuri concentrice albastre circumscripțiunea de asemene in coloare albastră:

„K. k. Kartenstämpel.“

De amîndoue părțile astei circumscripțiuni se află un ornament și in medlocul acestuia suma timbrului in cifre.

Semnul timbrului unguresc pentru cărțile de joc, ce sunt a se timbra la oficiul de timbru unguresc in Budapesta, are același diametru și conține in jurul coroanei reg. ungurești, aflătoare in medloc și esecutată in coloare roșe, in intrul a doue cercuri concentrice verdi circumscripțiunea de asemene in coloare verde:

„M. k. Kártyabélyeg“

și de amîndoue părțile circumscripțiunii câte un ornament, in medlocul cărora se află o cifră.

Semnul timbrului inse pentru cărțile de joc, ce se vor timbra la cassieriile reg. ungaresci din Debreczin, Temișoara și Fiume, precum și la cassieria reg. din Agram, este imprimat negru cu o stampilie simplă, și conține intr'un cerc de un diametru de 21 milimetri, mărginit de o linie simplă, steama ungurească, ce stă liberă in ornamentele aședate de amîndoue părțile in formă de foi de lian. Ornamentele laterale sunt impreunate cu ornamentele desemnate perpendicularin sub steamă. Sub ceste din urmă se află numerul stampiliei in cifre arabice.

4. Pentru timbrare se destinează următoarele cărți:

a) la cărți de joc germâne, și anume la așa numitele cu doue capete caro-șepte, la cele cu un cap inse caro-opt;

b) la alte jocuri ce conțin un coeur-as (roșu), acesta;

c) la cărți-trapulier și la cele astor asemene denari-dece;

d) la așa numitele cărți-grabuj (răbuș), ce conțin esclusiv numai cărți de aceeași coloare, cel mult de patru ori repetite, una din cele patru cărți ce conțin așii;

e) la cărți de escamotori, in carile lipsesce coeur-as, altul din așii aflători, eară la atari cărți, in cari nu se află nici un as, o carte cu ochi, care are destul loc pentru semnul timbrului și stampilia firmei. Nefiind nici atari cărți cu ochi, să se proceadă dupre dispositiunea alin. *f)*;

f) la alte cărți de joc neamintite aci, apoi la atari cărți de feliul celor amintite, la cari carta destinată pentru timbrare in urmarea desemnului aflătoriu pe dînsa nu se află destul loc liber pentru imprimarea timbrului, carta hotărită de ministeriul de finance.

5. Se aduce aminte, că cărțile vrăjitoarelor, pe cari se află desemnuri, cărțile de joc pentru copii, precum și in genere toate cărțile cu carile se poate juca, sunt supuse cuveninței de timbru fixate in §. 1 al legii.

6. Marcele de inchis oficiale se confecțiunează in tipografia de curte și de stat; aceasta la provede cu cleiu și le liverează in pachete de câte 100 piese prinse cu legători oficiului de timbru central in Viena.

Marcele de inchis sunt imprimate pe o hârtie subțire in doue colori, au o lungime de $16^1/_4$, respective impreună cu marginea cea albă a hârtiei de 22 centimetri și o lățime de 4 centimetri.

Pe un fund de câmp pestrițu ghiloșat și pantografat se află in câmpul medlociu de 7·2 centimetri de nalt și de 4 centimetri de lat intr'un oval portretul Maie-

Digitized by Google

stăţii Sale Impĕratului in coloarea fundului câmpului. De asupra şi de desubtul câmpului meḑlociu se află ca piese prelungite câte opt cadre diferit ornamentate prin duple linii fine separate dela o laltă de o nalţime de 1/2 centimetru, pe cari cuvintele: „Verschluss-Marke“ se vĕḑ imprimate parte in coloarea fundului câmpului, parte in coloare neagră.

Din cadrele aceste se taie la folosirea marcelor de inchis, cum şi dupre nălţimea cărţilor de joc, 1, 2, 3 etc.

Câmpul meḑlociu este preste aceea incă prins cu o bordură albă cu ton punctat in tipariu negru, intr'al căreia parte superioare de asupra portretului Impĕratului se află vulturul i. r. in tipariu negru. Sub vultur se află următoriul text in tipariu negru:

„Verschluss-Marke
für
Spiel-Karten 188 . “

„Wer ungestämpelte oder mit der ämtlichen Verschlussmarke nicht geschlossene Karten feilhält, veräussert, vertheilt, erwirbt, solche wissentlich in Gewahrsam hat, oder mit ungestämpelten Karten spielt, wird mit dem 50fachen der verkürzten Gebühr bestraft.

Andere Uebertretungen des Gesetzes über den Spielkarten-Stämpel vom 15. April 1881 werden im Sinne der §§. 14, 15 und 16 dieses Gesetzes mit den darin festgestellten Strafen geahndet.“

Sub portretul Impĕratului se vede classa timbrului in cifre, şi de a dreapta şi de a stânga portretului in litere cu tipariu negru.

Marcele de inchis de:

15 cr. sunt provĕḑute cu câmp roşu,
30 „ „ „ „ „ albastru,
60 „ „ „ „ „ brun.

Ele se vor imprima din timp in timp de nou, şi drept aceea sunt provĕḑute cu anul emisiunii in coloare neagră. Din momentul eventualei ediţiuni noue nu se vor mai pute folosi marce de inchis a emisiunii precedente. Ceste din urmă trebuie să se schimbe cu cele noue cel târḑiu pênĕ in 14 ḑile. Oficiul de timbru central trimite marcele de inchis cu bilete de comandă la oficiile de timbru autorisate a timbra cărţile de joc.

Gestiunea cu dînsele va urma dupre dispoşiţiunile date pentru imprimatele strict calculabile.

Respectivele compturi să se incheie la fiecare scontrare şi predare a oficiului, altcum inse la fiecare trimestru, şi, impreună cu alegatele, să se trimită la departamentul de comptabilitate al autorităţii financiari provinciale.

7. Fabricanţii de cărţi de joc işi procură marcele de inchis pe lângă bilete de comande dupre modelul A in cantitatea correspunsetoare estinderii industriei A. şi cerinţei lunari gratuit dela acel oficiu de timbru, căruia ii sunt asemnaţi cu timbrarea productelor sale, şi la fiecare redicare primesc totodată şi un bilet de estradare dupre modelul B spre scopul justificării inscripţiunii in cărţi. B.

Primirea şi folosirea marcelor de inchis au să o inscrie fabricanţii immediat şi esact in respectivele rubrice ale registrului asupra industriei lor.

8. Cu privire la dispoşiţiunea ultimei alinii a §. 7 al legii, marcele de inchis oficiale se vor pute folosi numai pentru cărţi de joc noue supuse timbrului; sumele cărţilor de joc timbrate şi a marcelor de inchis folosite trebuie să consune totdeauna acurat, pecând un neajuns de marce de inchis nejustificat se va tracta dupre dispoşiţiunile date in §§. 14 şi 15 ai legii.

Digitized by Google

9. Marce de inchis stricate mai nainte de intrebuințarea lor admisă după lege se vor pute schimba gratuit cu altele noue.

Respectiva suplică scutită de timbru să se introducă la oficiul de timbru, carele o va direge la autoritatea districtuală prepusă spre decisiune.

Marcele de inchis se vor schimba și atunci, când in urmarea de imprimare greșită a semnului de timbru ar fi admisibilă o timbrare suplementare pe lângă luarea inderetru a foii timbrate greșit.

Intr'atare casuri oficiul de timbru are să scoată din jocuri cărțile timbrate greșit și impreună cu invĕlitorile și marcele de inchis, intărite pe dînsele, are să le rețiie ca piesă justificativă pentru comptul propriu, eară cele lalte cărți dimpreună cu numerul decădetoriu de marce de inchis noue are să le restituiască fabricantului.

Nimicindu-se prin têmplare marce de inchis să se proceadă dupre dispositiunea dată in punctul 40 al presentei ordinațiuni.

10. Marcele de inchis să se intărească astfeliu asupra invĕlitorii, ca să inchidă partea deschisă a acesteia, eară cu amîndoue capetele să ajungă pre cât se poate de aproape de tăieturile rotunde de pe cea laltă parte.

Spre acest scop să se taie, in cas de recerință, la amîndoue capetele marcelor de inchis, provĕdute cu desemn colorit, câte atâta, cât se recere dupre mărimea jocurilor de cărți.

11. Marcele de inchis trebuie să se intărească in toată lungimea lor, eară nu numai cu amîndoue capetele (punct 10), pe invĕlitoarea cărților de joc.

Dacă invĕlitoarea și impachetarea jocurilor n'ar correspunde condițiunilor prescrise, să se refuseze timbrarea pênĕ ce contribuabilul nu va inlătura scăderile ivite.

12. (La §. 3.) Cărțile de joc importate din străinĕtate și destinate pentru intrebuințare in intrul teritoriului de stat, sunt supuse contribuțiunii de timbru dupre §. 1, eară dacă ar fi destinate spre intrebuințare in intrul teritoriului vamal al Austro-Ungarici, incă și vămii de import.

Importându-se cărțile de joc din străinĕtate in eschiderea vamală din Trieste, să se aducă și declare ele la oficiul de timbru aflătoriu acolo.

(O dispositiune analogă s'a luat de ministeriul de finance unguresc cu privire la eschiderea vamală din Fiume).

Pentru vămuirea cărților de joc la importul lor din străinĕtate sunt autorisate numai oficiile de vamă principale din Viena, Praga, Teplitz, Pilsen, Brünn, Linz, Innsbruck, Graz și Trieste, eară in țerile coroanei ungaresci oficiile de vamă principale in Budapesta, Debreczin, Temișoara, Agram și Fiume.

13. Fiecare spedițiune de cărți de joc trebuie să fie provĕdută cu o declarațiune in duplo liberată și subsemnată de speditoriul din străinĕtate, care are să conție recerințele aretate in punctul 16.

Oficiul de vamă dela frontieră are să asemneze spedițiunea cătră acela din oficiile de vamă principale indicate mai sus, carele este mai aproape de domiciliul părții, și responsabilitatea speditoriului are să se estindă nu numai asupra vămii de import decădetoare și asupra cuvenințiii de timbru, ci și asupra pedepsei de mĕsurat pentru casul nepresentării seau a eșirii neadeverite la transit, ceea ce are să se indice pe foaia de insoțire, respective pe biletul de incarcare.

14. Cărțile de joc destinate pentru intrebuințare in țerile coroanei ungaresci, ce sosesc din străinĕtate peste un oficiu vamal i. r. de frontieră, să se asemneze

Digitized by Google

totdeauna la acel oficiu de vamă unguresc ori croat, carele este mai aproape de domiciliul părții.

De asemene și cărțile de joc destinate pentru intrebuințare in regatele și țerile representate in senatul imperial, ce se impoartă peste un oficiu de vamă unguresc ori croat, se vor asemna către unul din oficiile indicate mai nainte.

De o potrivă și cărțile de joc sosite din străinětate și destinate pentru intrebuințare in Bosnia și Herțegovina să se asemne pe lângă controla cu bilet comitiv către cassieria din Seraievo spre vămuire și timbrare.

15. In comerciul intern dintre Austria și țerile coroanei ungaresci, cărțile de joc, pentru carile la fabricațiune ori la import s'au respuns timbrul, nu mai sunt supuse altei contribuțiuni.

Cu privire la comerciul intern cu Bosnia și Herțegovina se vor dispune cele necesari printr'o ordinațiune specială.

16. Spre scopul vămuirii și a timbrării cărților de joc, declarațiunile de mărfuri au să conțiie afară de recerințele generale incă și:

a) greutatea sporco și netto a cărților de joc,
b) numĕrul,
c) feliul,
d) numĕrul foilor jocurilor și
e) condițiunea acelora, de sunt vernicite (de spalat) ori ba (s. e. 120 jocuri Whist, nevernicite (nu de spalat) cu câte 52 foi; 120 jocuri Tarok, vernicite, cu câte 54 foi etc. etc.).

17. La vămuirea cărților de joc oficiul de vamă principal are să incasseze afară de cuvenința de vamă și cuvenința decădetoare de timbru; confirmarea asupra respunderii urmate a timbrului să se insemneze atât pe documentul de vamă, ce are să servească ca justificare pentru registru, cât și pe duplicatul biletului de declarațiune destinat pentru oficiul de timbru, și cest din urmă dimpreună cu cărțile, pentru cari s'au respuns vama și cuvenințele, să se estradeie spre scopul timbrării de esecutat la oficiul de timbru celui indreptățit a le primi, dacă ar fi cumva persoane sigure, altcum inse să se predeie la oficiul de timbru competent pe lângă insoțire.

Cuvenințele de timbru primite de oficiile vamale să se inscrie in registrul de primiri, și la finea lunii să se transscrie la veniturile de timbru.

18. Oficiile de timbru au să timbreze cărțile de joc importate, mai nainte inse să le provadă cu marce de inchis oficiale, aceste să le supratimbreze cu sigilul oficial, calculându-le ca intrebuințare proprie ca spese pe lângă adeverirea in scris a părților.

Mai nainte de timbrare cărțile de joc importate nici nu se vor pune in comerciu liber, și nici, după redicarea inchiderii oficiale, nu se vor pute lasa fără priveghiere și controlă.

19. Desemnurile de cărți superiori, carile dupre o incuviințare specială premergĕtoare a autorității financiari (§. 6) ar sosi din străinĕtate către un fabricant de cărți, și carile ca atari sunt supuse controlului, inse nu și cuveninții de timbru, să se declare dupre dispositiunile premergĕtori.

Dupre ce vor fi trecut prin manipulațiunea vamală prescrisă să se direagă către autoritatea financiare districtuală, carea le va estrada fabricantului de cărți pe lângă o adeverință de primire, ce va conține toate datele spediținii.

Intr'alte casuri spediținea să se trimită inderetru in străinĕtate dupre dispositiunile aflătoare in vigoare.

Digitized by Google

20. Cărțile de joc esportate in străinětate sub controlă oficială sunt scutite de timbru pe basa §. 1, inse aparțin de acele mărfuri, a cărora eșire partea este obligată a o proba autorității financiari.

La dînsele are să se aplece aceeași procedură, carea este prescrisă pentru asemnarea mărfurilor străine nevămuite, anume pentru eșirea bunurilor de transit.

21. Respectivele declarațiuni, carile au să se producă in trei parii conforme, au să conțiie, afară de recerințele generale incă și indicațiunile fixate pentru vama importului dela cărțile de joc.

Simplul și duplicatul astei declarațiuni servesc ca piese justificative ale registrului, triplicatul se va confirma oficial pe lîngă inscrierea numĕrului registrului de spedițiuni pe lîngă bilete comitive, se va estrada părții și de aceasta se va anexa la registrul industrial.

22. Dacă pe basa §. 4 s'ar conferi unei intreprinderi aflătoare deja in esercițu incuviințarea pentru esercițul industriei pentru locuri, unde nu s'ar afla vr'un oficiu de timbru autorisat a timbra cărți de joc, și intreprinderea aceasta ar intențiuna a spedi fabricatele sale in străinětate ori a le supune timbrării, atunci cărțile de joc, incepênd dela locul de fabricațiune și pênĕ la oficiul de vamă ori de timbru, să se supuie mĕsurilor, carile in regulamentul de vamă și de monopol sunt prescrise pentru spedițiuni supuse controlei.

Esportul cărților de joc fără de observarea prescriptelor de vamă și de control constituie dupre §. 15, No. 7 o contravențiune financiare grea.

23. Cărțile de joc destinate pentru transit să se declare apriat ca atari și să se spedeze intr'același feliu, ca și alte mărfuri de transit.

24. (La §§. 4 și 5.) Declarând legea industria fabricațiunii cărților de joc ca concesiunată, drept aceea nu numai fiecine, carele ar voi să esopereze de nou concesiunea pentru esercițul fabricațiunii de cărți, ci și actualii fabricanți de cărți, carii, incepênd dela 1. Ianuariu 1882, vor să eserciteze industria lor, sunt obligați a petițiuna in modul prescris spre a li conferi concesiunea.

Respectiva petițiune să se introducă la autoritatea industriare de prima instanță, carea, impreună cu deslucirile necesari asupra onestității și a medloacelor de sploatare ale petițiunariului pentru concesiune, o direge la autoritatea financiare de prima instanță.

25. Ceasta din urmă dispune constatarea locală cu privire la localitățile anunciate, și medloceste autorității financiari provinciale prepuse protocolul de constatare dimpreună cu actele de constatare relative și părerea, dacă petițiunariul a fost deja condamnat pentru contrabandă ori pentru vr'o contravențiune financiare grea in genere, in special inse pentru contravențiuni la dispositiunile legii despre timbrul cărților de joc, ori a fost absolvat numai pentru lipsa de probe suficiente.

Ceasta din urmă direge apoi actele de pertractare dimpreună cu părerea sa la guvernul provincial, carea la esistența recerințelor prescrise in §. 4, alin. 1 decide asupra petițiunii pentru concesiune, și decisiunea luată o notifică autorității financiari provinciale; eară in casul prevĕdut in alin. 2 presentează actele ministeriului de interne, carele decide apoi in conțelegere cu ministeriul de finance.

26. Dupre primirea concesiunii, inse nainte de inceputul fabricațiunii, fabricantul de cărți de joc are să notifice autorității financiari districtuale, dacă și cu câte ajutoare are să eserciteze el industria sa și la care ram de fabricațiune specială va intrebuința el pe fiecare dintr'insele, dupre aceea are să numească el per-

Digitized by Google

soana, carea are să-l representeze in absență și carea este obligată a da deslucirile cerute organelor financiari controlătoare.

Fiecare fabricant de cărți de joc are să poarte un jurnal, in carele au să se inscrie numele și ocupațiunea lucrătorilor sei și salariile, ce li s'au plătit. Cartea aceasta trebuie să se păstreze incă prin trei ani după implerea ei.

Autoritatea financiare districtuală păstrează toate piesele relative la un fabricant sub o singură invĕlitoare.

27. (La §. 6.) Dacă un fabricant de cărți de joc ar intenționa, ca desemnurile de pe foaia superioare a cărții să se tipărească ori coloreze afară de incăperile fabricei sale, atunci trebuie să petiționeze la autoritatea financiare districtuală ca să-i incuviințeze aceasta.

Această incuviințare se va conferi pênĕ la revocare și numai atunci, când respectiva tipografie ori coloristul s'ar afla intr'un loc, unde controla se poate esecuta ușor și când tipograful și coloristul s'ar supune apriat revisiunilor ce se vor face de organele de control, și când in contra aceasta nu s'ar ivi piedeci din punctul de vedere financiariu.

Asupra petițiunii amintite decide autoritatea districtuală, in cas când proprietariul tipografiei ori coloristul s'ar afla in districtul seu, immediat, in casul contrariu inse, dupre o conțelegere premergĕtoare cu acea autoritate financiare intr'al căreia district se află domiciliul celor numiți.

28. Fabricanții de cărți de joc au să poarte asupra foilor superiori de cărți, comandate la un tipograf, o carte particulare. In cartea aceasta să se inscrie detailat in partea stângă comanda de fabricantul de cărți de joc, eară in partea dreaptă liverarea de tipograf.

Dacă tipograful s'ar afla intr'alt loc in intrul țerii, atunci fabricantul de cărți de joc are să inscrie in cartea de comande și datele de liverare și să anexeze respectivele documente.

Tipografii desemnurilor superioare a cărților sunt obligați, a purta asupra desemnurilor amintite registre dupre modelul C intocma ca și fabricanții de cărți C.
de joc cu privire la cărțile de joc fabricante de dînșii.

Asupra numĕrului și feliului cărților estradate pentru colorire au să poarte fabricanții de cărți de asemene o adnotațiune acurată dupre modelul D, in carea D.
vor inscrie datul comandei și al primirii.

La estradarea cărților pentru colorire fabricantul de cărți are să hotărească un termin correspunsetoriu pentru liverare și să ingrijească, ca cărțile aceste să i se restituiască in numĕr intreg dimpreună cu foile stricate cumva la colorire ori și altcum.

29. (La §. 7.) Dupre dispositiunea §. 7, alin. 1, industriașul are să predeie autorității financiari ca mustru din fiecare feliu de cărți de joc, ce intenționează a fabrica, trei jocuri nempachetate și netimbrate dimpreună cu invĕlitorile aparțiitoare.

Dintr'aceste trei jocuri numai cel de presentat tipografiei de stat să fie adjustat bine, inse fără de marcă de inchis și netimbrat și numai cu un fir de ață prins in crucișu, cele lalte doue jocuri inse să se presenteze in coli intregi gata pênĕ la tăiere.

Ceste din urmă le va tăie autoritatea după mărimea unei coale comune de hârtie, va coase părțile fără de a strica colorirea, dimpreună cu invĕlitorile aparțiitoare de dînsele printr'un fir de ață, eară amîndoue capetele firului le va prinde pe o invĕlitoare cu sigilul oficial și acela al părții.

Digitized by Google

Pe această învĕlitoare să se insemneze numele și domiciliul fabricantului, feliul și numerul mustrului de joc, apoi numerul foilor aceluia, și să se adaugă semnăturile comisiunii și fabricantului dimpreună cu stampilia oficială și cea a firmei.

Oficiile de timbru și tipografia de stat poartă insemnări esacte asupra astor jocuri-mustre și le țin sub incuietoare.

30. Dacă s'ar preda cărți de prisos ori stricate, trebuie să se nimicească mai ântâiu toate cărțile destinate spre timbrare precum și toți regii.

In regulă cărțile de prisos ori cele stricate să se facă netrebuințioase pentru joc in restimpuri de câte trei luni prin fabricantul respective lucrătoriul seu in presența a unui organ de control.

Aceasta se poate face așa, că la fiecare carte singurită se taie un corn in estindere de doi pênĕ la trei centimetri, ori că fiecare carte se taie in medlocul părții de a lungul de doi pênĕ la trei centimetri de adûnc. La prepunerea fabricantului autoritatea financiare poate aproba și alt mod de alterarea cărților de joc, precum și a incuviința fabricantului, ca pênĕ intr'un timp hotărit să folosească cărțile suplinoare ce sunt a se ține bine incuiate.

31. (La §. 9.) Anunciarea cărților de joc fabricate in țeară spre timbrare să
E. se introducă dupre modelul E in trei parii, și are să conție:

a) numele de botez și de familie ori firma fabricantului,
b) locul de fabricațiune,
c) feliul jocurilor,
d) numĕrul cărților de fiecare feliu,
e) insemnarea, de sunt cârțile vernicite (de spalat) ori ba,
f) suma cuveninței decădetoare pentru fiecare feliu singurit și in fine suma cuveninței intregi.

Cuvenința să se depuie la cassa financiare desemnată spre aceasta, carea are să esamineze esactitatea cifrelor și, pre lângă oprirea unui esemplariu al anuncierii spre timbrare ca contrabilet de deposit, are să confirmeze solvirea efectuită pe cele lalte doue esemplare, dupre care abia poate să urmeze timbrarea.

Constatând esactitatea ținorii spedițiunii și a anuncierii, oficiul de timbru ia un esemplariu al cestei din urmă ca alegat pentru jurnalul seu, eară cela lalt il restituiesce părții dupre ce a timbrat cărțile de joc.

Șeful oficiului de timbru are să vegheze cu toată ingrijirea, ca timbrul să se tipărească pe cât se poate de curat și chiar, drept aceea să se incunjure toată pripeala și nebăgarea in seamă la lucrul timbrării.

Spre acest finit va hotări el părții immediat dupre presentarea cărților de timbrat, cu privire la cantitatea și la șirul presentării apoi la capacitatea machinei, timpul, când să se iae inderet cărțile timbrate.

32. Spre a face posibil fabricanților de cărți de joc, de a ave de a gata totdeauna o cantitate mai mare de cărți de joc timbrate și de a esecuta fără amînare comandele din țeară, s'a accordat autorităților financiari provinciale, in puterea §. 9, alin. 2 a legii, dreptul, de a credita la cerere cuvenința de timbru dela cărțile de joc fabricate in teritoriul, pentru carele legea presentă are valoare, pênĕ pe cel mult trei luni pe lângă o garanță correspunsetoare.

Incuviințarea se va da totdeauna numai cu reservarea revocării.

33. Garanța se poate presta, in înțelesul normelor esistente pentru creditarea contribuțiunii de zahar de svecle, de bere și de vinars (emisele ministeriului de

Digitized by Google

finance din 5 Februariu 1852, No. 43 al f. l. i., §. 6 și din 18 Iuniu 1878, No. 73 al f. l. i. precum urmează:

a) cu hârtii de stat austriace i. r. dupre cursul ḑilei, inse nu peste valoarea nominală;

b) cu următoarele efecte de valoare pênĕ la doue treimi a cursului de ḑi, și adecă:

1. Obligațiuni de ale imprumutului urbei Viena (No. 58 al f. l. i. ex 1867 și No. 50 al f. l. i. ex 1875).

2. Bilete hipotecari de ale institutelor de credit fonciar hipotecar ori a altor institute inființate pentru afaceri de imprumuturi hipotecari, ce se vor fi emis cu aprobarea și sub priveghierea statului (No. 93 al f. l. i. ex 1868).

3. Obligațiuni de prioritate de ale căilor ferate, când statul va fi garantat pentru respunderea intereselor și amortisarea capitalului (No. 33 al f. l. i. ex 1870).

4. Obligațiuni de ale imprumutului pentru intimpinarea lipsei in Galiția (No. 60 al f. l. i. ex 1875).

5. Obligațiuni de ale imprumutului urbei Praga (No. 79 al f. l. i. ex 1875).

6. Obligațiuni de ale imprumutului urbei Graz (No. 57 al f. l. i. ex 1876).

7. Obligațiuni parțiale de ale imprumuturilor pentru regularea Dunării (No. 36 al f. l. i. ex 1870 și No. 19 al f. l. i. ex 1878).

Intr'amîndoue casurile (*a* și *b*) depositul hârtiilor de credit trebuie să fie insoțit de un document de menire correspunsetoriu dupre modelul F, in carele să fie esprimată apriat garanța lui pentru cuvenințele de timbru creditate. F.

Dacă valoarea de curs a efectelor depuse ca garanță pentru cuvenințele de timbru creditate, s'ar micșura cu 10 percente, atunci fabricantul de cărți are să suplinească garanța pênĕ lá suma calculată dintru'nceput.

c) Printr'o obligațiune hipotecare ce conține aceeași clausă de garanță dupre modelul G, intru cât s'ar fi aflând condițiunile prescrise de legi pentru o asecurare pupilare. Dacă obligațiunea hipotecare s'ar libera de altul decum de cel supus la cuvenință, atunci, proprietariul hipotecii trebuie să primească solidariu garanța cu cel supus la cuvenință. G.

La edificii; in cari se fabrică cărți de joc, uneltele și aparatele destinate pentru esercițul intreprinderii numite nu se vor calcula in valoarea totală evaluată la mĕsurarea garanței.

34. Dorind fabricantul de cărți să facă intrebuințare de creditarea cuveninței, permisă prin lege, pentru un cas singurit ori pentru timbrările provinĕtoare in decursul unuia seau a mai multor ani pênĕ la o sumă maximală determinată, va petițiuna el pentru aceasta la autoritatea financiare provincială competentă, căreia ii va notifica creditul optat și feliul garanței de prestat pentru dînsul.

La suplicele și documentele respective au să se aplice positiunile de tarif 44 *q* și 102 *d* ale legilor despre cuvenințe.

Autoritatea financiare provincială decide in sfera sa de activitate, de esistă condițiunile pentru accordarea creditului pentru cuvenințe, și in care mărime se va accorda. Incuviințarea aceasta pentru garanța de cuvenințe se va conferi pe un restimp de cel mult trei ani. Cei supuși la cuvenințe se vor insciința in scris despre decisiune.

Digitized by Google

35. Acel fabricant de cărți, căruia i s'a accordat creditul pentru cuvenințe, are să mai adaogă pe notificațiunea pentru timbrarea cărților de joc, carea are să o introducă la cassa de timbru de asemene in trei esemplare conforme (punctul 20), provocându-se la decisiunea prin carea se incuviințează creditul, incă și aceea, dacă in casul present voiesce să facă intrebuințare de creditul accordat pentru cuvenințe seau ba.

36. Cassele de timbru, respective funcțiunarii superiori ai lor vor ține in evidința acurată cuvenințele creditate și asupra lor vor purta o consignațiune separată intr'acel feliu, ca intr'insa să se vadă inscrise pe o parte toate datele relative la creditarea, cară pe cea laltă parte la respunderea cuvenințelor de timbru.

La finea fiecărei luni să se presenteze departamentului de comptabilitate un estras din consignațiunea aceasta, carea va areta exact starea creditării. Acesta il va esamina scrupulos și va notifica immediat eventualele neajunsuri autorității financiari direginte.

Funcțiunarii superiori ai oficiului de timbru poartă de asemene o consignațiune asupra timbrării cărților de joc, și anume separat dupre respunderea in numerariu și creditare. Această consignațiune trebuie să consune intocma cu
H. statul regulatorilor și cu adnotațiunile de cassă. Aceasta consignațiune H să se incheie in fiecare lună, și impreună cu notificările de timbrare să sa presenteze departamentului de comptabilitate spre scopul ulterioarei dispuneri oficiale.

37. In ḑiua, cu carea se termineză creditul, cuvenințele creditate trebuie să se verse intocma la cassa numită. Fiind ḑiua aceasta o duminecă seau o serbătoare generală, atunci varsarea să se efectuiască in următoarea ḑi de lucru.

Dacă plata n'ar urma la timp, atunci cassa va sista immediat ori și care amînare și va notifica aceasta autorității financiari prepuse spre scopul indrumării esecuțiunii.

38. Pentru timpul creditului accordat n'au să se respundă tesaurului de stat interese, inse pentru cuvenințele de timbru remase in suferință peste timpul creditului au să se respundă șese percente interese de intârḑiere.

39. Cuvenințele de timbru creditate, inse nerespunse la timp, dimpreună cu interesele de intârḑiere se vor incassa in modul prescris pentru incassarea impositelor imperiale restante.

40. Dacă cărțile de joc timbrate, fabricate in teritoriul, pentru carele legea are valoare, la păstrare ori impachetare s'ar face netrebuincioase printr'o têmplare ivită fără culpă in incăperile fabricei destinate spre aceasta, și din causa aceasta s'ar pretinde ertarea seau restituțiunea, permise de lege, atunci notificarea prevḑută in alin. ultimă a §. 9 al legii să se introducă pênă in 48 oare la autoritatea financiare de prima instanță.

Dacă din pertractarea indrumată ar resulta, că indicațiunile fabricantului sunt basate pe adevĕr, atunci, pe calea prescrisă a serviciului, să se ceară decisiunea ministeriului de finance asupra casului.

Pênă intr'același timp să se notifice autorității financiari amintite și atunci, când marce oficiale de inchis ori cărți de joc netimbrate ar fi devenit, printr'o têmplare neculpabilă, netrebuincioase in incăperile destinate pentru dînsele.

Autoritatea financiare amintită decide pe basa constatărilor, dacă marcele de inchis și cărțile, devenite netrebuincioase, se pot inscrie ca spese in registrul

Digitized by Google

de industrie cu privire la decisiunea respectivă, seau dacă pentru purtarea neesactă a cărților de industrie să se intenteze procesul.

41. (La §. 10.) Fabricanții de cărți de joc, carii intr'același local fabrică și vênd cărți de joc, trebuie să păstreze jocurile timbrate separate de cele lalte, s. e. intr'un dulap.

42. (La §. 11.) Fabricanții de cărți de joc au să poarte asupra esercițului fabricei lor registre parafate, ce le vor primi dela autoritatea financiare pe lângă respunderea speselor de confecțiunare.

Aceste registre, incepênd dela 1. Ianuariu 1882, au să arete acurat gestiunea lor și să se confecțiuneze dupre modelele anexate.

43. In registrul de fabricațiune J să se inscrie jocurile de cărți fabricate inse J.
incă netimbrate dupre ce cărțile s'au tăiet, s'au ordinat după jocuri și s'au impachetat in invĕlitori.

Resturile remase la 31 Decembre 1881, precum și pe viitoriu resturile remase la fiecare incheiere a registrelor (punctul 46) să se transscrie ca prima posițiune de primire in registrul cel nou.

Primirea marcelor de inchis să se inscrie, anexându-se contrabiletul primit dela oficiul de timbru, in rubrica acestui registru prescrisă spre aceasta.

44. La registrul de intrebuințare K să se anexeze, cu privire la secțiunea K.
destinată pentru comerciul estern, confirmațiunea oficiului de vamă asupra eșirii cărților de joc spedite in străinĕtate, precum și biletul de primire al speditoriului ori conductoriului de mesagerie, carele, la ordinul fabricantului de cărți, a primit spedirea in străinĕtate.

Respunderea cuveninței de timbru pentru cărțile de joc destinate pentru comerciul intern, să se justifice cu confirmațiunile oficiale, ce sunt a se anexa la registrul de intrebuințare.

45. Registrul de vêndare dupre modelul L este destinat pentru comerciul L.
intern al fabricantului de cărți, și să se poarte de dînsul separat.

Dacă ar vinde el cărți de joc in doue seau mai multe localuri de joc separate, are el să și poarte pentru fiecarele câte un registru de vêndare separat.

Dupre nume și locuință să se inscrie intr'insul numai acei cumpĕrători, carii își procură cărți de joc pentru comerciu ori spre intrebuințare in ospetării seau in cafenele ori in locale de societăți, unde se joacă cărți.

Toate cele lalte vênderi se pot inscrie sumariu la incheierea ḑilei, ori, dacă registrele ar trebuie să se incheie din causa unei revisiuni a oficiului de finance, intr'acest moment.

46. Registrele amintite mai sus să se incheie in fiecare semestru, și adecă la finea lui Iuniu și Decembre. Ele se vor lua apoi de cătră organele de control și se vor transmite pe calea prescrisă la departamentul de comptabilitate specială II pentru cuvenințe immediate și de cătră acesta la departamentul de comptabilitate specială III pentru impositul de vamă și de consum spre acel scop, ca la aceste doue autorități de censurare să se poată esamina cu respectivele compturi oficiale cărțile de joc timbrate puse impreună cu duplicatele declarațiunile intre primiri, și cărțile spedite in străinĕtate puse intre spese.

47. Comercianții de cărți de joc au să poarte un registru de vêndare dupre anexatul model M, in carele are să se inscrie procurarea cărților de joc cu indi- M.
carea acurată a fabricantului, a numerului, feliului și a condițiunii (de sunt vernicite, de spalat ori ba) și a numerului foilor din fiecare feliu precum și ḑiua primirii. Vêndarea din fiecare ḑi să se inscrie inse numai sumariu.

Digitized by Google

La acest registru să se anexeze respectivele compturi, bilete de mesagerie etc., să se țiie de a gata spre informațiunea organelor de control, și să se păstreze prin cinci ani.

48. Intrelasarea purtării registrelor prescrise in punctele 43, 44, 45 și 47 se va pedepsi dupre dispositiunea §. 16 al legii.

49. (La §. 13.) Dacă in basa §. 13 al legii ar ave a se incassa cuvenință de timbru uscată fără de a indruma procedura penală pe basa constatării contravențiunii la lege, atunci respectivul mandat de solvire să se libereze de autoritatea financiare de prima instanță.

50. Recursul in contra se poate introduce la dînsa pênă in 30 ḑile dupre intimarea mandatului de solvire, și apelul ulterior contra decisiunii autorității financiari provinciale la aceasta pênă intr'același termin.

Esistând momente demne de considerațiune, autoritatea chiemată a primi recursul poate incuviința o amînare corespunsetoare a terminului, dacă s'ar petițiunea pentru aceasta mai nainte de espirarea terminului primitiv și s'ar produce motive suficiente.

In cas când petițiunea pentru amînarea terminului respectiv s'ar respinge, se reservează părții pentru introducerea remediului intențiunat partea terminului primitiv, ce nu va fi espirat in ḑiua introducerii petițiunii. (Legea din 19 Marte 1876, No. 28 al f. l. i.).

51. (La §§. 14, 15 și 16.). Sfera de activitate a autorităților și judecătoriilor financiari cu privire la pronunciarea sentinței relative la contravențiunile financiari aretate in §. 15 este regulată prin respectivele norme generale.

52. (La §. 23.) Sumele redicate incurse pe basa mandatelor de solvire să se calculeze la veniturile de timbru, eară sumele de pedeapsă incurse pe basa unei sentințe seau pe cale de reducțiune la fondul de pedepse financiari.

Cuvenințele de timbru incassate au să se verse și intr'acest cas in cassa veniturilor de timbru.

53. (La §. 24.) Fabricanții și comercianții de cărți de joc au să notifice in scris provisiunile lor de cărți de joc, ce le vor fi avênd ei singuri in păstrarea lor ori le vor fi dat in păstrarea altora la 1. Ianuariu 1882, cel târḑiu in 3 Ianuariu oficiului de timbru competent, eară dacă in domiciliul lor nu s'ar afla atare oficiu, cassieriei competente ori unui oficiu de vamă ori unei secțiuni a veghiei financiari, in care cas au să arete numerul, feliul și condițiunea jocurilor (de sunt vernicite, de spalat ori ba), apoi numerul foilor din fiecare feliu.

54. Fabricanții de cărți au să declare mai departe, care cărți, pênă la finea lui Decembre 1881, sunt regulamentariu timbrate ori incă netimbrate, care jocuri de cărți și in care numer au să se supuie timbrării suplementari ori să se esporteze in străinётate ori, deocamdată, au să se păstreze pênă la esportarea in străinётate seau pênă la timbrarea lor.

55. Oficiul, la carele sosesc aceste notificațiuni, are să constateze fără de intârḑiere esactitatea notificațiunii, să adaogă pe invёlitorile jocurilor timbrate regulamentariu pênă la finea lui Decembre 1881, carile dupre condițiunea și numerul foilor lor nu au lipsă de o timbrare suplementare, numerul foilor, jocurile să se provadă cu marce de inchis, și ceste din urmă să le supratimbreze cu stampilia oficială in coloare neagră. (§. 7).

Organelor de control să li se deie numerul de marce de inchis à 15 cr. recerut spre acest scop.

Digitized by Google

56. Inse la cărțile de joc, carile, incepênd dela 1. Ianuriu 1882, sunt supuse unui timbru mai mare decum pênĕ acuma, carile drept aceea sunt supuse unei timbrări suplementari, sunt fabricanții și comercianții de cărți obligați, seau a intrebuința invĕlitori noue dupre dispositiunea §. 7 al legii, ori de a complini pe cele esistente datele ce lipsesc cumva și a mări tăietura destinată pentru semnul timbrului intr'atâta, ca să fie un spaciu suficient pentru semnul de timbru cel nou ori cel puțin pentru partea cea mai mare a lui pe lângă semnul de timbru cel de mai naintc, ca astfeliu să se poată vede timbrarea suplementare.

La atari jocuri să se folosească acele marce de inchis, carile dupre legea din 15 Aprile 1881 correspund cuvenințiii de timbru ce are a se respunde.

Asupra timbrării suplementari să se poarte o consignațiune proprie dupre modelul N. N.

57. Fabricanții și comercianții de cărți de joc au să predeie, in cas când in domiciliul lor nu s'ar afla vr'un oficiu de timbru indreptățit a timbra cărți de joc, jocurile de timbrat suplementariu cassieriei competente ori celui mai de aproape secțiuni a veghiei financiari dimpreună cu excedentul cuvenințiii decădetoare pe lângă o adeverință oficială spre a le trimite oficiului de timbru competent pentru timbrare suplementare.

58. Dupre dispositiunea indicată mai nainte vor procede și posesorii de locale publice, in cari se consumă cărți de joc in mod industriariu, cu privire la cărțile de joc de timbrat suplementariu pênĕ in terminul, ce s'au fixat pentru dînșii in §. 24 al legii.

59. Dacă cărțile de joc, aflătoare in intrebuințare ale altor persoane ar trebui să se timbreze suplementariu, se poate procede și astfeliu, că numai singuritele cărți, destinate pentru timbrare suplementare, se predau, după depunerea cuveninței intrecĕtoare, respectivului oficiu de timbru, eară dacă in domiciliul părții nu s'ar afla atare oficiu, cassieriei ori oficiului de vamă ori și secțiunii veghiei financiari spre a se trimite la oficiului de timbru competent pentru timbrare suplementare.

In înțelesul dispositiunilor stipulate in punctele 53—59 să se tracteze și acele cărți de joc, carile pênĕ la finea lui Decembre 1881 s'au timbrat regulamentariu in provinciile coroanei unguresci.

60. In provinciile coroanei unguresci se incuviințează pentru timpul de transițiune, adecă pênĕ la 31 Marte 1882, ca cărțile de joc, afară de oficiile de timbru indicate in punctul 3, să se timbreze suplementariu incă și la cassierile reg. unguresci in Pressburg, Oedenburg, Fünfkirchen, Kaschau și Clușiu, spre care scop oficiile numite se vor provede cu mașine de timbru dupre cum se află atari in intrebuințare la cassieriile in Debrețin, Temișoara, Agram și Fiume.

Taaffe. **Dunajewski.**

Digitized by Google

Modelul A.

Viena, la 20 Ianuariu 1882.

Bilet de comandă No. 2

pentru marce oficiale de inchis cărțile de joc pentru luna lui Februariu 1882 (și ca suplement pentru luna lui Ianuariu 1882).

câte cu 15 cr. 1000 (Una mie) piese
câte cu 30 cr. 500 (Cinci sute) piese
câte cu 60 cr. 100 (Una sută) piese.

Stamp. firmei

N. N.
Fabricant de cărți de joc.

praes. la 21 Ianuariu 1882.

Marcele de inchis cerute s'au estradat astădi dimpreuna cu biletul de estradare No. 30.

Viena, la 21 Ianuariu 1882.

Sigilul oficial

N. N.
Controlor.

N. N.
Administrator.

Modelul B.

Viena, la 21 Ianuariu 1882.

Bilet de estradare No. 30.

Fabricantului de cărți de joc N.N. din Viena s'au estradat in urma biletului de comandă No. 2 din 20 Ianuariu 1882 astădi următoarele marce oficiale de inchis cărțile de joc:

câte cu 15 cr. 1000 (Una mie) piese
câte cu 30 cr. 500 (Cinci sute) piese
câte cu 60 cr. 100 (Una sută) piesc.

Sigilul oficial

N. N.
Controlor.

N. N.
Administrator.

Digitized by Google

Modelul C.

Consignațiunea

tipografului N. N. in . . . . . despre desemnele superioare pentru cărți de joc comandate la dînsul și estradate.

No. posițiunii	Diua primirei comandei No. de dto.	Numele și domiciliul fabricantului de cărți	Conform concesiunii oficiali No.	jocurilor comandate: Feliul	Numerul	à Numerul foilor	Numerul total al colilor	Diua estradării	Conform contului No. de dto.	Adnotațiune

Modelul D.

Consignațiunea

fabricantului de cărți N. N. in . . . . . despre cărțile de joc estradate spre colorare și primite inapoi.

No. posițiunii	Datul și numerul consignațiunii cărților de joc estradate spre colorare	Diua fixată pentru estradare	Numele și domiciliul coloristului	Conform concesiunii oficiale No.	jocurilor de cărți estradate spre colorire: Feliul	Numerul	Numerul anunciat	à Numerul foilor	Diua estradării	Adnotațiune

Digitized by Google

Modelul E.

Viena, la . . . . . 18 . .

Notificațiunea No.

a jocurilor de cărți insemnate mai in urmă, fabricate (importate și vămuite) de mine, spre timbrare pe lângă solvirea in numerariu (creditarea) taxei de timbru.

No. positiunii	Numerul jocurilor presentate spre timbrare	Numirea jocurilor	Numerul foilor a fiecărui joc	Verniceit seau de spălat	Nu de spălat	Taxa timbrului pentru un joc singuriu cr.	La olaltă fl.	La olaltă cr.
1	50	Germâne, fine, duple	32	1	—	30	15	—
2	100	„ „ „	32	—	1	15	15	—
3	25	„ Helvețiene ff.	36	—	1	15	3	75
4	100	Taroc, cafenea	54	1	—	60	60	—
5	50	„ masce ff.	54	—	1	30	15	—
6	50	Whist, teatru ff.	52	—	1	30	15	—
7	25	Piquet, salon ff.	32	—	1	15	3	75
	400	Jocuri Taxa totală					127	50

In cuvinte: O sută douedeci și șepte florini 50 cr.

Stamp. firmei

N. N.,
Fabricant de cărți de joc in N.

praes. . . . . 18 . .

Esaminat și verificat cu 127 fl. 50 cr., in cuvinte! Una sută douedeci și șepte florini 50 cr.
Taxa aceasta este (primită sub Art. jurn. . . . .) asigurată și solvirea ei prelungită pênê . . . . . 18 . .

Viena, la . . . . . 18 . .

Sigilul oficial

N. N. N. N.

S'a vedut și insemnat; cărțile de joc specificate in partea cea laltă s'au timbrat la . . . . . 18 . . (negru) in colori duple și s'au estradat fabricantului la . . . . . 18 . . (prin medlocirea . . . . . din . . . . .)

Oficiul de timbru i. r. . . . . .

Viena, la . . . . . 18 . .

Sigilul oficial

N. N. N. N.

Digitized by Google

Modelul F.

Document de pemnorare.

Subsemnatului fabricant de cărți de joc N. N. din . . . . . strada C. No. . . i s'a incuviințat pe lângă implinirea condițiunilor și reservelor, ce există seau se vor stabili in viitoriu de autoritatea financiare, indeosebi pe lângă dreptul de revocare prin emisul . . . . . i. r. de dato . . . . . No. . . prelungirea terminului pentru solvițiunea taxelor de timbru pentru cărțile de joc fabricate de dînsul in localitatea sea de fabricațiune și presentate in restimpul dela . . . . . pênă la . . . . . oficiului . . . . . i. r. din . . . . . spre timbrare pênă la concurența de . . . . fl. adecă . . . . . .

Subsemnatul . . . . . spre asecurarea terminului amintit de solvițiune a taxei pênă la concurența de . . . . fl. adecă . . . . . dimpreună cu 6% interese eventuale de intârdiere pentru taxa restantă și spesele eventuali ale incassării oferesce printr'aceasta (desemnarea acurată a hârtiilor de valoare) erariului i. r. ca pemn, carile spre scopul câscigării dreptului pemnorariu s'au depus la (desemnarea cassieriei).

Subsemnatul consimțesce mai departe, ca in casul prestării intârdiete a sumelor prelungite dimpreună cu accessoriile eventuali erariul i. r. să fie indreptățit de a esopera fără de altă privire, anume fără de intervențiunea judecătoriei vêndarea dupre usanțele bursei a hârtiilor de valoare amintite mai sus și cu venitul efectuit a acoperi restanțele dimpreună cu eventualele accessorii.

La controverse eventuale, la cari fiscul va păși ca actore, precum și pentru efectuirea respectivelor mĕsuri de asecurare și esecuțiune, procuratura de finance i. r. din . . . . . să poată intreveni pe lângă acele judecătorii, ce se vor afla in reședința sa oficială și ar fi competente pentru deciderea atăror controverse și pentru incuviințarea atăror mĕsuri de asecurare și esecuțiune, dacă acțiunatul ar ave domiciliul seu in . . . . . .

Spre adeverirea acestora urmează semnătura legalisată.

(Datul.) (Semnătura.)

Digitized by Google

Modelul G.

Document de pemnorare.

Subsemnatului fabricant de cărți de joc N. N. din . . . . . strada C. No. . . i s'a incuviințat pe lângă implinirea condițiunilor și reservelor, ce există seau se vor stabili in viitoriu de autoritatea financiare, indeosebi pe lângă dreptul de revocare prin emisul . . . . . i. r. de dato . . . . . No. . . prelungirea terminului pentru solvițiunea taxelor de timbru pentru cărțile de joc fabricate de dînsul in localitatea seau de fabricațiune și presentate in restimpul dela . . . . . pênă la . . . . . oficiului . . . . . i. r. din . . . . . spre timbrare pênă la concurența de . . . . fl. adecă . . . . . .

Subsemnatul . . . . . oferesce spre asecurarea terminului amintit de solvițiune a taxei pênă la concurența de . . . . fl. adecă: . . . . . dimpreună cu 6% interese eventuali de intârdiere și spesele eventuali ale incassării printr'aceasta (desemnarea tabulare acurată a realității) ca hipotecă, și consimțesce, ca asupra realității amintite mai sus, fără de altă considerațiune să se poată intabula pentru erariul i. r. dreptul hipotecariu necondițiunat spre asecurarea sumei de . . . . fl. v. a. dimpreună cu 6% interese și spese de incassare pênă la concurența de 200 florini.

La controverse eventuale, la care fiscul va păși ca actore, precum și pentru efectuirea respectivelor mĕsuri de asecurare și esecuțiune, procuratura de finance i. r. din . . . . . să poată intreveni pe lângă acele judecătorii, ce se vor afla in reședința sa oficială și ar fi competente pentru deciderea atăror controverse și pentru incuviințarea atăror mĕsuri de asecurare și esecuțiune, dacă acțiunatul ar ave domiciliul seu in . . . . . .

Spre adeverirea acestora urmează semnătura legalisată.

(Datul.) (Semnătura.)

Digitized by Google

Modelul H.

Consignațiune

despre stărea taxelor de timbru pentru cărți de joc timbrate pentru luna . . . . . 18 . .
la cassa din . . . . . , a cărora solvițiune s'a prelungit.

Taxă de solvit							Solvire		
la		conform No.		Numele și domiciliul fabricantului de cărți	Suma		conform articului de jurnal	Suma	
Diua	Luna și anul	al notificațiunii	al insemnării		fl.	cr.		fl.	cr.

Digitized by Google

Modelul J.

Registrul de

a fabricantului de cărți de joc . . . . . .

No. positiunii	Datul: Diua	Datul: Luna	Datul: Anul		Germâne: vernicite seau de spălat	Germâne: nu de spălat
1	—	—	—	Provisiuni din anul trecut	—	50
2	2	Ianuariu	1882	Conform biletul de estradare No. 1 ex 1882	—	—
3	5	„	„	Nou fabricate	100	150
4	12	„	„	„ „	—	250
5	19	„	„	„ „	—	300
				Revedut și incheiat la 20 Ianuariu 1882	100	750
				De aici s'a scădut conform registrului de intrebuințare		
				Remâne un rest de aflat		
				carele s'a și verificat dupre o numĕrare acurată.		
				N. N., Respicient. N. N., Fabricant de cărți.		
				N. N., Revisor superior.		
				etc.		
				Incheiat la 30 Iuniu 18		
				De aici estradare conform registrului de intrebuințare		
				Remân provisiuni pentru semestrul II 18 . . , carile s'au transportat cu acuratețe in registrul de fabricațiune a semestrului II.		
				N. N., Fabricant de cărți.		

Digitized by Google

fabricațiune

din . . . . . .

Piquet		Whist		Taroc		Trapulir								Primirea marcelor de inchis câte cu cr.		
vernicite seau de spălat	nu de spălat	vernicite seau de spălat	nu de spălat	vernicite seau de spălat	nu de spălat	vernicite seau de spălat	nu de spălat	vernicite seau de spălat	nu de spălat	vernicite seau de spălat	nu de spălat	vernicite seau de spălat	nu de spălat	15	30	60
Numĕrul jocurilor														piese		
—	38	—	45	20	60	—	12	—	—	—	—	—	—	28	34	60
—	—	—	—	—	—	—	—	—	—	—	—	—	—	2.000	1.000	100
—	100	—	150	200	—	—	50	—	—	—	—	—	—	—	—	—
—	100	—	200	100	150	—	—	—	—	—	—	—	—	—	—	—
—	100	200	100	300	100	—	50	—	—	—	—	—	—	—	—	—
—	338	200	495	620	310	—	112	—	—	—	—	—	—	2.028	1.034	160

Digitized by Google

Modelul K.

Registrul de

a fabricantului de cărți de joc . . . . . .

No. posițiunii	timbrate a) pentru comerciul in străinĕtate																					
	Datul	La cine și unde	Conform biletei oficiului vamal	Germâne		Piquet		Whist		Taroc		Trapulir										
				vernicite seau de spălat	nu de spălat	vernicite seau de spălat	nu de spălat	vernicite seau de spălat	nu de spălat	vernicite seau de spălat	nu de spălat	vernicite seau de spălat	nu de spălat	vernicite seau de spălat	nu de spălat	vernicite seau de spălat	nu de spălat	vernicite seau de spălat	nu de spălat	vernicite seau de spălat	nu de spălat
			No.	Numerul jocurilor																		

Digitized by Google

intrebuințare

din . . . . . .

No. posițiunii	Datul	Conform chitanței casseï	b) pentru comerciul intern																Marce de închis intrebuințate câte cu cr.		
			Germâne		Piquet		Whist		Taroc		Trapulir								15	30	60
			vernicite seau de spălat	nu de spălat	vernicite seau de spălat	nu de spălat	vernicite seau de spălat	nu de spălat	vernicite seau de spălat	nu de spălat	vernicite seau de spălat	nu de spălat	vernicite seau de spălat	nu de spălat	vernicite seau de spălat	nu de spălat	vernicite seau de spălat	nu de spălat			
			Numerul jocurilor																Piese		

Digitized by Google

Modelul L.

Registrul de vêndare

a fabricantului de cărți de joc . . . . . din . . . . . .

No. positiunii	Datul	Cumpĕrătoriul	Germâne		Piquet		Whist		Taroc		Trapulir							
			vernicite seau de spălat	nu de spălat	vernicite seau de spălat	nu de spălat	vernicite seau de spălat	nu de spălat	vernicite seau de spălat	nu de spălat	vernicite seau de spălat	nu de spălat	vernicite seau de spălat	nu de spălat	vernicite seau de spălat	nu de spălat	vernicite seau de spălat	nu de spălat
		Provisiuni din anul trecut .																
1	5/1 1882	Sporirea conform registrului de intrebuințare No. . .																
		La o laltă .																
2	7/1 „	Lui Franz Keil, comerciant in Baden conform recepisei postali																
3	„ „	Cafengiu N. N. in																
4	„ „	Vêndare in detail																
		La o laltă .																
		Remâne .																
5	8/1 „	Casino din Krems conform biletului de primire al speditoriului N.																
6	„ „	Anton Kurz in St. Pölten conform																
7	„ „	Vêndare in detail																
		La o laltă .																
		Remâne .																
∞	9/1 „	Sporirea conform registrului de intrebuințarea positiunea																
		La o laltă .																

Digitized by Google

Modelul M.

Registrul de

al comerciantului cu cărți de joc

Primire																							
No. posițiunii	Datul primirei	Numele și domiciliul fabricantului de cărți de joc	Conform contului biletului de mesagerie etc.	Germâne		Piquet		Whist		Taroc		Trapulir											
				vernicite seau de spălat	nu de spălat	vernicite seau de spălat	nu de spălat	vernicite seau de spălat	nu de spălat	vernicite seau de spălat	nu de spălat	vernicite seau de spălat	nu de spălat	vernicite seau de spălat	nu de spălat	vernicite seau de spălat	nu de spălat	vernicite seau de spălat	nu de spălat	vernicite seau de spălat	nu de spălat		
				Numĕrul jocurilor																			

Digitized by Google

vêndare

N. . . . . din . . . . . .

No. positiunii	Diua vêndarii	Vênd are																	
		Germâne		Piquet		Whist		Taroc		Trapulir									
		vernicite seau de spălat	nu de spălat	vernicite seau de spălat	nu de spălat	vernicite seau de spălat	nu de spălat	vernicite seau de spălat	nu de spălat	vernicite seau de spălat	nu de spălat	vernicite seau de spălat	nu de spălat	vernicite seau de spălat	nu de spălat	vernicite seau de spălat	nu de spălat	vernicite seau de spălat	nu de spălat
		Numerul jocurilor																	

Digitized by Google

Modelul N.

Consignațiune

despre cărțile de joc supuse timbrării ulteriori.

No. positiunii	Datul	Numele și domiciliul părții	Numerul jocurilor de cărți	Feliul jocurilor de cărți	Numerul foilor jocului	Calitatea: vernicite seau de spălat	Calitatea: nu de spălat	Taxa de timbru solvită: nainte de 1. Ianuariu 1882 fl.	nainte de 1. Ianuariu 1882 cr.	Taxa ulterioară fl.	Taxa ulterioară cr.	Art. jurn.	Marce de închis întrebuințate cr.: 15	30	60

Digitized by Google

128.

Ordinațiunea ministeriului de finance din 2 Novembre 1881,

prin carea se publică descrierea marcelor de inchis unguresci pentru cărți de joc.

Ca supliment la ordinațiunea esecutorie din 27 Octobre 1881 la legea din 15 Aprile 1881, despre timbrul de cărți de joc (No. 43 al f. l. i.) se publică in cele următoare descripțiunea marcelor de inchis unguresci pentru cărți de joc.

Marcele de inchis unguresci sunt confecțiunate pe hârtie albă fină in format de 22 cm. lungime și 4 cm. lățime cu tipariu in colori și negru fiind in partea opusă provĕdute cu cleiu.

In câmpul medlociu al foii impărțite in trei câmpuri, provĕdut cu o incadrare imprimată cu coloare neagră in lățime de 3 mm. și cu acesta de $7 \cdot 2$ cm. de lung, se află, ca icoană principală a marcei de inchis, steama de stat a Ungariei, care esă in tipariu in colori intr'un cerc ghiloșat intreg, provĕdut cu mărgini ornamentale și jos și sus complinit cu câte un semicerc mai mic.

De asupra stemei unguresci se află inscripțiunea „Zarjegy a játékkártyára“ și numĕrul anului, de amîndoue părțile inse se vede suma timbrului in litere eară de desubtul stemei in numer arabic. Sub aceasta se află următoriul text in coloare neagră de 14 șire:

„A megröviditett bélyegilleték ötvenszeres összegével egyenlő birsággal terheltetik, a ki nem bélyegzett, v. a hiv. zárjegygyel szabályszerüen el nem látott játékkártyákat a belföldi fogyasztásra való eladás czéljából készletben tart, elárusit, terjeszt, megszerez, tudva, magánál tart vagy bélyegzetlen kártyákkal játszik“.

A jatékkártyák belyegilletékéről szólló 1881. XXVII t. cz. rendeleteinek megszegése egyéb eseteiben, ezen törv. 14., 15. és 16. §§.ainak büntetési határozatai alkalmazandók“.

In câmpul jonctiv de jos și de sus al marcei de inchis, inscripțiunea este astfeliu aședată in doue feliuri de tipariu și in cordelele horisontale repetite de 7 ori in fiecare din amîndoue câmpurile, ca sub cuvêntul „Zárjegy“, tipărit cu coloare neagră, esă cuvêntul „a jatékkártyára“ din fundul câmpului in colori pantografat, prins in forma dantelelor.

Marcele de inchis, correspunsetoriu timbrului de cărți de câte 15, 30 și 60 cruceri, se vor emite in trei diferite categorii, și adecă marcele de inchis

pentru timbrul de cărți de câte 15 cr. cu câmp roșu,
„ „ „ „ „ „ 30 „ „ „ albastru,
„ „ „ „ „ „ 60 „ „ „ brun.

Dunajewski.

Digitized by Google

Digitized by Google

Foaea legilor imperiale

pentru

regatele și țerile representate in senatul imperial.

Mânunchiul XLIX. — Edat și spedit in 23 Novembre 1881.

129.

Publicațiunea ministeriului de finance din 14 Octobre 1881,

despre autorisarea oficiului de vamă principal din Halbstadt spre a lua in tractare de esport zaharul.

Oficiul de vamă principal din Halbstadt se autorisează, in înțelesul normelor aflătoare in vigoare, de a lua in tractare de esport zaharul, ce se espoartă peste linia vamală cu reservarea intoarcerii cuvenințelor.

Dunajewski.

130.

Ordinațiunea ministeriului de justiție din 9 Novembre 1881,

despre asemnarea comunelor Lang Lhotta și Bejkowitz la ținutul preturii Kunstadt in Moravia.

Pe basa legii din 11 Iuniu 1868, No. 59 al f. l. i., comunele Lang Lhotta și Bejkowitz se deslipesc de ținutul preturii Blansko și se alipesc la ținutul preturii Kunstadt.

Ordinațiunea presentă intră in vigoare la 1. Ianuariu 1882.

Ziemiałkowski.

131.

Emisul ministrulni de culte și instrucțiune din 13 Novembre 1881,

despre reducerea terminului fixat in §. 56 al ordinei generale de studii de 1. Octobre 1850, No. 370 al f. l. i., pentru càscigarea adeverinței de cercetare de cătră studenții de Universitate.

Pe basa prea naltei resoluțiuni din 3 Novembre 1881 se dispune modificând dispositiunea §. 56 al regulamentului general de studii din 1. Octobre 1850, No. 370

Digitized by Google

al f. l. i.: studenții de Universitate au să se presenteze pentru câscigarea adevirirei de cercetarea prelecțiunilor la docenții respectivi și la decan in loc ca pênă acuma in decursul celor 3 septemâni din urmă ale semestrului, in viitoriu in decursul celor 14 dile din urmă ale semestrului.

Dispositiunea aceasta va intra in vigoare cu anul de studii 1881/2.

Conrad-Eybesfeld.

132.

Ordinațiunea ministeriului de comerciu din 14 Novembre 1881,

despre impreunarea direcțiunei postali pentru Viena și imprejurime, a direcțiunei postali pentru Austria din jos de Enns (afară de ținutul postal al urbei Viena) și a direcțiunei de telegraf pentru Austria din jos de Enns.

Pe basa prea naltei resoluțiuni din 12 Novembre a. c. se impreună „direcțiunea postală i. r. pentru Viena și imprejurime“ și „direcțiunea postală i. r. pentru Austria din jos de Enns (afară de ținutul postal al urbei Viena)“ intr'un oficiu sub denumirea „direcțiunea postală i. r. pentru Austria din jos de Enns“ cu reședința in Viena, a cărui activitate va incepe la 1. Decembre a. c.

Cu aceeași di se va desființa direcțiunea i. r. de telegraf pentru Austria din jos de Enns și se vor preda agendele ei direcțiunei postale i. r. pentru Austria din jos de Enns.

Pino.

Rectificare.

In ordinațiunea ministrilor de finance și de comerciu din 7 Novembre 1881, conținută in mânunchiul XLVII al f. l. i. din anul 1881 sub No. 126, despre prelungirea vigorii convențiunii comerciale provisori cu Francia din 20 Ianuariu 1879, No. 25 al f. l. i., șirul 2 de jos trebue să sune in loc de:

„carea remâne in vigoare pênă la 1. Februariu 1882“

„carea remâne in vigoare pênă la 8 Februariu 1882“.

Digitized by Google

Foaea legilor imperiale

pentru

regatele și țerile representate in senatul imperial.

Mânunchiul L. — Edat și spedit in 13 Decembre 1881.

133.

Concesiunea din 2 Novembre 1881,

pentru calea ferată cu locomotivă dela Potscherad la Wurzmes.

Noi Francisc Josif Primul,

din grația lui Dumnedeu impĕrat al Austriei,

rege apostolic al Ungariei, rege al Boemiei, al Dalmației, Croației, Slavoniei, Galiției, Lodomeriei și Iliriei; archiduce al Austriei, mare-duce al Cracoviei, duce al Lotaringieie, Salzburgului, Stiriei, Carintiei, Carnioliei, Bucovinei, Silesiei de sus și de jos; mare-principe al Transilvaniei; comite marcal al Moraviei, comite principit al Habsburgului și Tirolului etc. etc. etc.

Dupre ce Marcus Stein și Adolf Löw au presentat rugămintea, de a li conferi concesiunea pentru construcțiunea și sploatarea unei căi ferate locale dela stațiunea Potscherad a căii ferate Pilsen-Priesen (Komotau) la Wurzmes spre joncțiune cu calea ferată Aussig-Teplitz, drept aceea Noi, considerând utilitatea generală a intreprinderii, Ne simțim induplecați, a conferi petițiunarilor amintiți concesiunea aceasta pe basa legii despre concesiunarea căilor ferate din 14 Septembre 1854, No. 238 al f. l. i., precum și a legii din 25 Maiu 1880, No. 56 al f. l. i., precum urmează:

§. 1.

Noi conferim concesiunarilor dreptul, de a construi și sploata o cale ferată cu locomotivă, ce se va esecuta ca cale locală cu o depărtare normală a șinelor, dela stațiunea Potscherad a căii ferate Pilsen-Priesen (Komotau) peste Habran, Klein-Priesen și Trubschitz la Wurzmes spre joncțiune cu calea Aussig-Teplitz.

Digitized by Google

§. 2.

Pentru calea ferată, ce formează obiectul concesiunii presente, se accordează următoarele favoriri:

a) scutirea de timbre și cuvenințe pentru toate contractele, inscripțiunile tabulari, suplicele și alte documente spre scopul procurării capitalului și asecurarea intereselor pentru capital și a esercițiului pênĕ in momentul punerii in circulațiune, precum și pentru acele relative la câscigarea pământului, la construcțiunea și instruirea căii pênĕ la finea primului an de esercițiu;

b) scutirea de timbre și cuvenințe pentru prima emisiune a acțiilor și obligațiunilor de prioritate dimpreună cu biletele interimale și pentru inscripțiunea tabulare a obligațiunilor de prioritate precum și de cuvenința de transscripțiune, resultătoare la rescumpĕrarea pământului;

c) scutirea de cuvenințe și taxe de respuns pentru conferirea concesiunii și pentru dressarea astui document de concesiune;

d) scutirea de impositul de câscig și de venit, de respunderea cuvenințelor timbrului de cupoane, precum și de ori și care imposit nou, ce s'ar introduce cumva prin legi noue, pe timpul de treidieci (30) de ani numerați din diua de astădi.

§. 3.

Concesiunarii sunt obligati, a incepe immediat cu construcțiunea căii și cel târdiu pênĕ intr'un an, numerat din diua de astădi, a o termina, calea terminată a o pune in circulațiune și a o ține in esercițu in tot decursul concesiunii. Pentru ținerea terminului de construcțiune present au să depuie concesiunarii o cauțiune in mărime de trei mii (3.000) florini in efecte de valoare bune pentru colocarea de bani pupilari.

§. 4.

Spre esecutarea căii concesiunate, se conferesce concesiunarilor dreptul de espropriațiune dupre dispositiunile respectivelor norme legale.

Același drept să se conferească concesiunarilor și in privința acelor căi, ce se vor construi cumva pênĕ la unile stabilimente industriari, a cărora construcțiune s'ar recunoasce de cătră administrațiunea statului ca folositoare interesului public.

§. 5.

La construcțiunea și sploatarea căii concesiunate au să se conformeze concesiunarii cuprinsului concesiunii presente, precum și legilor și ordinațiunilor aflătoare in vigoare intr'această privință, anume legii despre concesiunarea căilor ferate din 14 Septembre 1854, No. 238 al f. l. i., și regulamentului despre sploatarea căilor ferate din 16 Novembre 1851, No. 1 al f. l. i. din 1852, apoi legilor și ordinațiunilor, ce se vor publica cumva pe viitoriu.

In privința sploatării, se vor incunjura mĕsurile de siguritate, prescrise prin regulamentul de sploatarea căilor ferate, intr'atâta, intru cât cu privire la iuțimea maximală moderată s'ar afla aceasta de admisibil dupre părerea ministeriului de comerciu, și drept aceea se vor apleca prescriptele speciale de sploatare, ce se vor emite de ministeriul de comerciu.

Digitized by Google

§. 6.

Transporturile militari trebuie să se esecuteze cu prețurile moderate ale tarifului, și adecă după dispositiunile, carile in privința aceasta și in privința favoririlor pentru militarii călĕtori se află in vigoare la calea ferată Pilsen-Priesen (Komotau).

Dispositiunile aceste se vor apleca și la milițiile amînduror părților Imperiului, apoi la vênătorii de țeară din Tirol, și adecă nu numai la călĕtorii pe seama erariului, ci și la călĕtorii de serviciu pe spesele proprii la exercițiele de arme și adunările de control, apoi la corpul de veghie militar pentru judecătoriile civile din Viena, la gendarmerie, precum și la veghia de finance și de securitate, organisate in mod militariu.

Concesiunarii se obligă a primi convențiunea incheiată cu asociațiunile căilor ferate austriene in privința procurării și păstrării de a gata a obiectelor de adjustare pentru transporturile militari, in privința ajutoririi reciproce cu acarete de sploatare la esecutarea de transporturi militari mai mari, apoi dispositiunile organice și regulamentul de serviciu pentru secțiunile căilor ferate campestre, precum și convențiunea adițiunală intrată in vigoare cu 1. Iuniu 1871 in privința transportului bolnavilor și al vulneraților, carii sunt a se transporta pe seama erariului militariu in positiune culcată.

De asemene se obligă concesiunariul a accepta convențiunea, ce se va incheia cu asociațiunile căilor ferate in privința ajutoririi reciproce cu personal la esecutarea transporturilor mari de militari, precum și regulamentul pentru transportul militariu pe căile ferate.

La aceste sunt concesiunarii numai intr'atât obligați intru cât se vor pute executa cu privire la caracterul secundariu al astei linii, și drept aceea la facilitările accordate in privința trasei, a intocmirii și a sistemului de sploatare, in privința cărora are să decide ministeriul de comerciu.

Concesiunarii se obligă, a considera la ocuparea posturilor de serviciu, in înțelesul legii din 19 Aprile 1872, No. 60 al f. l. i., suboficeri din armată, marina de resbel și din miliția teritorială.

§. 7.

Concesiunarilor li se accordează dreptul, de a forma, cu incuviințarea specială a administrațiunii de stat, seau o societate de acțiunari seau și de a transferi drepturile și obligațiunile resultătoare din concesiunea presentă unei societăți de acțiunari deja esistente.

Societatea de acțiunari, ce se va forma, intră in toate drepturile și obligațiunile concesiunariului.

Statutele societății, precum și formulariile acțiilor de emis și a obligațiunilor de prioritate sunt supuse aprobațiunii administrațiunii de stat.

Obligațiunile de prioritate, carile nu vor pute trece peste jumĕtatea intregului capital nominal de urzire, nu se vor pute emite pênĕ când, cu privire la interesele și amortisațiunea lor, nu vor afla acoperire suficientă in venitul curat al căii incurs in faptă și de privit ca asecurat conform consignațiunilor, ce vor fi să se examineze de administrațiunea statului.

§. 8.

Durata concesiunii dimpreună cu scutul respicat in §. 9, lit. *b)* a legii despre concesiunarea căilor ferate in contra construcțiunii altor căi noue se fixează la

Digitized by Google

nouedeci (90) de ani, numerați din ḑiua de astădi, și apune dupre decurgerea astui timp.

Concesiunea se poate declara de către administrațiunea statului de stinsă și nainte de espirarea terminului fixat mai sus, dacă nu se vor observa obligațiunile impuse in §. 3 pentru incepercea și terminarea construcțiunii, apoi pentru incepercea și urmarea nentreruptă a circulațiunii, și eventuala trecere peste termin nu s'ar pute justifica in înțelesul §. 11, lit. *b)* a legii despre concesiunarea căilor ferate, și anume prin crise politice ori financiari.

§. 9.

Administrațiunea statului își reservează dreptul, a rescumpĕra, dupre terminarea și punerea in circulațiune, ori și când calea concesiunată pe lângă o disdăunare in bani gata, ce se va respunde concesiunarilor.

Pentru defigerea prețului de rescumpĕrare se vor calcula veniturile curate anuale al intreprinderii in decursul alor șepte ani premergĕtori rescumpĕrarii faptice; de aice se vor scăde veniturile curate al celor doi ani mai nefavorabili, calculându-se apoi venitul curat mediu al celor lalți cinci ani.

Dacă inse venitul curat medlociu, aflat intr'acest mod, n'ar ajunge cel puțin anuitatea, ce se recere pentru respunderea intereselor de 5 percente și amortisarea capitalului nominal de urzire aprobat de administrațiunea de stat, in decursul duratei concesiunii, atunci acestă anuitate se defige ca venit curat, ce se va *lua* de basă la mĕsurarea prețului de rescumpĕrare. Aceasta are valoare și atunci, când calea s'ar rescumpĕra nainte de espirarea anului al șeptelea de esercițu.

Disdăunarea aceasta se va presta, cum și dupre aflarea de bine a administrațiunii de stat, seau intr'o rentă, ce convine cu venitul mediu respective minimal, amintit mai sus, care se va respunde concesiunarilor in decursul restului duratei concesiunii in rate semestrale decursive cu scadența la 1. Ianuariu și 1. Iuliu a fiecărui an, seau in solvirea de odată a acelei sume, ce correspunde valorii capitalului, aflat pe basa intereselor de cinci percente, a rentelor anuale scădute pênĕ la espirarea duratei concesiunii in momentul rescumpĕrării căii.

Mărimea capitalului nominal de urzire să se aprobeze de administrațiunea de stat.

Dacă dupre espirarea primului an de esercițiu s'ar mai esecuta și alte construcțiuni, seau s'ar inmulți acaretele de sploatare, atunci spesele respective se vor pute adnumera capitalului de urzire, dacă administrațiunea statului a aprobat construcțiunile cele noue seau inmulțirea acaratelor de sploatare și spesele s'au justificat pe deplin.

Dupre ce se va fi rescumpĕrat calea și din ḑiua rescumpĕrării ei intră statul, pe lângă respunderea prețului de rescumpĕrare, fără de altă disdăunare in proprietatea liberă de ori și ce sarcine și folosirea linici concesiunate in present dimpreună cu toate obiectele mobile și immobile aparțiitoare de dînsa, inclusive cu parcul rulant și provisiunile de material.

§. 10.

La apunerea concesiunii, precum și cu ḑiua apunerii, intră statul fără vr'o disdăunare in proprietatea liberă de ori și ce sarcine și in folosirea căii concesiunate și a tuturor accesoriilor mobile și immobile dimpreună cu parcul rulant și provisiunile de material (§. 9).

Digitized by Google

Atât la apunerea concesiunii acesteia, cât și la rescumpărarea căii (§. 9) remân concesiunarii in proprietatea fondului de reservă format din veniturile proprie ale intreprinderii și a activelor de incassat, apoi și a acelor stabilimente și edificie particulari, ce se vor fi făcut, respective câscigat din propria avere, pentru a cărora redicare seau câscigare a fost autorisați concesiunarii de către administrațiunea de stat cu adaugerea respicată, că nu se țin de calea ferată.

§. 11.

Administrațiunea de stat este indreptățită a se incredința, dacă construcțiunea căii precum și acaretarea ei s'a esecutat potrivit și solid intru toate părțile, asemene poate ordina, ca toate scăderile, ce s'ar ivi intr'această privință să se inlăture.

Administrațiunea statului este de asemene indreptățită, de a se informa prin un orgăn delegat de dînsa despre gestiune.

Comisariul ordonat de administrațiunea statului este de asemene indreptățit, a fi present la ședințele consiliului de administrațiune ori a representațiunii, ce funcțiunează ca presidiu al societății, de câte ori va afla el această de trebuință, și a sista toate conclusele și dispositiunile ce le-ar crede opuse legilor, respective intereselor publice.

Pentru priveghierea intreprinderii căii, ce s'a fixat aci, nu vor presta concesiunarii tesaurului de stat, o disdăunare, de asemene se dispenseză concesiunarii de disdăunarea speselor intrecătoare resultătoare cumva din priveghierea polițială și financiare, la carea sunt obligați in puterea §. 89 al regulamentului de sploatarea căilor ferate din 16 Novembre 1851, No. 1 al f. l. i. ex 1852, precum și de construcțiunea și intreținerea gratuită a localităților oficiale.

§. 12.

Administrațiunea statului își reservează de asemene dreptul, de a intrebuința mĕsuri legale și de a declara dupre imprejurări concesiunea de stinsă incă naintc de decurgerea timpului de concesiune, dacă, cu toate că concesiunarii s'au făcut luătoriu de seamă, vătĕmările s'au repetit, ori nu s'au implinit indetoririle impuse prin concesiune ori prin legi.

Admonind Noi cu toată seriositatea pre fiecine, de a nu lucra in contra dispositiunilor acestei concesiuni, precum și conferind societății dreptul, de a cere disdăunare naintea judecătoriilor Noastre pentru ori și care daună probată, ordonăm cu toată seriositatea tuturor autorităților Noastre, pre cari le privesce, ca să priveghieze cum mai acurat asupra concesiunii și a tuturor dispositiunilor cuprinse intr'însa.

Spre adeverirea acestora liberăm Noi această epistolă sigilată cu sigilul Nostru cel mare in capitala și reședința Noastră Viena in ḑiua a doua a lunei lui Novembre in anul mântuirii una mie optsute optḑeci și unu, eară al Imperiului Noastru intr'al treiḑeci și al treilea an.

Francisc Josif.

Taaffe. **Pino.** **Dunajewski.**

Digitized by Google

134.

Concesiunea din 7 Novembre 1881,

pentru calea ferată cu locomotivă dela Brandeis de pe Elba peste Čelakowitz la Mochow.

Noi Francisc Josif Primul,

din grația lui Dumnedeu impĕrat al Austriei,

rege apostolic al Ungariei, rege al Boemiei, al Dalmației, Croației, Slavoniei, Galiției, Lodomeriei și Iliriei; archiduce al Austriei, mare-duce al Cracoviei, duce al Lotaringieie, Salzburgului, Stiriei, Carintiei, Carnioliei, Bucovinei, Silesiei de sus și de jos; mare-principe al Transilvaniei; comite marcal al Moraviei. comite principit al Habsburgului și Tirolului etc. etc. etc.

Dupre ce societatea austriană de caii ferate locale in Praga a presentat rugămintea, de a-i conferi concesiunea pentru construcțiunea și sploatarea unei căi ferate locale dela Čelakowitz de o parte la Brandeis de pe Elbe de altă parte la Mochow, drept aceea Noi, considerând utilitatea generală a intreprinderii, Ne simțim induplecați, a conferi societății amintite concesiunea aceasta pe basa legii despre concesiunarea căilor ferate din 14 Septembre 1854, No. 238 al f. l. i., precum și a legii din 25 Maiu 1880, No. 56 al f. l. i., precum urmează:

§. 1.

Noi conferim societății austriene de căii ferate locale in Praga dreptul, de a construi și sploata o cale ferată cu locomotivă, ce se va esecuta ca o cale locală cu o depărtare normală a șinelor de la stațiunea Čelakowitz a căii austriene de nord-vest de o parte la Brandeis de pe Elba, de alta parte la Mochow.

§. 2.

Pentru calea ferată, ce formează obiectul concesiunii presente, se accordează următoarele favoriri:

a) Scutirea de timbre și cuvenințe pentru toate contractele, inscripțiunile tabulari, suplicele și alte documente spre scopul procurării capitalului și asecurarea intereselor pentru capital și a esercițiului pênĕ in momentul punerii in circulațiune, precum și pentru acele relative la câscigarea pământului, la construcțiunea și instruirea căii pênĕ la finea primului an de esercițiu;

b) scutirea de timbre și cuvenințe pentru prima emisiune a acțiilor și obligațiunilor de prioritate dimpreună cu biletele interimale și pentru inscripțiunea tabulare a obligațiunilor de prioritate, precum și de cuvenința de transscripțiune, resultătoare la rescumpĕrarea pământului;

c) scutirea de cuvenințe și taxe de respuns pentru conferirea concesiunii și pentru dressarea astui document de concesiune;

d) scutirea de impositul de câscig și de venit, de respunderea cuvenințelor timbrului de cupoane, precum și de ori și care imposit nou, ce s'ar introduce cumva prin legi noue, pe timpul de treideci (30) de ani numerați din diua de astădi.

Digitized by Google

§. 3.

Societatea austriană de căi ferate locale in Praga este obligată, a incepe immediat cu construcțiunea căii a o esecuta cu graba cea mai posibilă și intr'un an numerat din ḑiua de astădi a o termina, calea terminate a o pune in circulațiune și a o ține in esercițu in tot decursul concesiunii.

Pentru ținerea terminului de construcțiune present are să depuie societatea o cauțiune correspunsetoare in bani gata seau in efecte de valoare bune pentru colocarea de bani pupilari.

§. 4.

Spre esecutarea căii ferate concesiunate se conferesce societății dreptul de espropriațiune dupre dispositiunile respectivelor norme legale.

Același drept să se conferească societății și in privința acelor căi, ce se vor construi cumva pênê la unile stabilimente industriari, a cărora construcțiune s'ar recunoasce de administrațiunea statului ca folositoare interesului public.

§. 5.

Banii necesari pentru construcțiunea căii ferate numite in §. 1 se vor procura mai ântâiu prin emisiunea de acții a le societății austriene de căi ferate locale. Aceasta este inse indreptățită dupre terminarea căii și punerea ei in circulațiune a emite obligațiuni de prioritate pênê la suma jumĕtății capitalului de urzire nominal, formulariile acestora sunt supuse aprobațiunii administrațiunii de stat.

Amortisarea obligațiunilor de prioritate, ce se vor emite cumva, se va face in decursul duratei concesiunii și va premerge amortisării acțiilor.

§. 6.

La construcțiunea și sploatarea căii concesiunate societatea are să se conformeze cuprinsului concesiunii presente, și condițiunilor concesiunii, ce se vor stabili de ministeriul de comerciu, precum și legilor și ordinațiunilor aflătoare in vigoare intr'această privință, anume legii despre concesiunarea căilor ferate din 14 Septembre 1854, No. 238 al f. l. i. și regulamentului despre sploatarea căilor ferate din 16 Novembre 1851, No. 1 al f. l. i. ex 1852, apoi legilor și ordinațiunilor, ce se vor publica cumva pe viitoriu.

In privința sploatării, se vor incunjura mĕsurile de siguritate, prescrise prin regulamentul de sploatarea căilor ferate, intr'atâta, intru cât cu privire la iuțimea maximală moderată s'ar afla aceasta de admisibil dupre părerea ministeriului de comerciu, și drept aceea se vor apleca prescriptele speciale de sploatare, ce se vor emite de cătră ministeriul de comerciu.

§. 7.

Transporturile militari trebuie să se esecuteze cu prețurile moderate ale tarifului, și adecă după dispositiunile, carile in privința aceasta și in privința favoririlor pentru militarii călĕtori se află in vigoare la calea ferată priv. austr. de Nordvest.

Dispositiunile aceste se vor apleca și la milițiile amînduror părților Imperiului, apoi la vênătorii de țeară din Tirol, și adecă nu numai la călĕtorii pe seama erariului, ci și la călĕtorii de serviciu pe spesele proprii la exercițiele de arme și adunările de control, apoi la corpul de veghie militar pentru judecătoriile civile din Viena, la gendarmerie, precum și la veghia de finance și de securitate, organisate in mod militariu.

Digitized by Google

Societatea este obligată a primi convențiunea incheiată cu asociațiunile căilor ferate austriene in privința procurării și păstrării de a gata a obiectelor de adjustare pentru transporturile militari, in privința ajutoririi reciproce cu acarete de sploatare la esecutarea de transporturi militari mai mari, precum și convențiunea adițiunală intrată in vîgoare cu 1. Iuniu 1871 in privința transportului bolnavilor și al vulneraților, carii sunt a se transporta pe seama erariului militariu in posițiune culcată.

De asemene este obligata societatea a accepta convențiunea, ce se va incheia cu asociațiunile căilor ferate in privința ajutoririi reciproce cu personal la esecutarea transporturilor mari de militari, precum și regulamentul pentru transportul militariu pe căile ferate.

La aceste este societatea numai intr'atât obligată, intru cât se vor pute esecuta cu privire la caracterul secundariu al astei linii, și drept aceea la facilitările accordate in privința trasei, a intocmirii și a sistemului de sploatare, despre care are să decidă ministrul de comerciu.

§. 8.

Durata concesiunii dimpreună cu scutul respicat in §. 9, lit. *b)* a legii despre concesiunarea căilor ferate in contra construcțiunii altor căi noue se fixează la nouepeci (90) de ani, numerați din ḑiua de astădi, și apune dupre decurgerea astui timp.

Concesiunea se poate declara de cătră administrațiunea statului de stinsă și mai nainte de ce va espira terminul amintit, dacă nu se vor observa obligațiunile in §. 3 pentru inceperea și terminarea construcțiunii, apoi pentru inceperea și urmarea nentreruptă a circulațiunii, și trecerea peste termin nu se va pute justifica in ințelesul §. 11, lit. *b)* a legii despre concesiunarea căilor ferate, și anume prin crise politice ori financiari.

§. 9.

Administrațiunea statului își reservează dreptul, a rescumpĕra ori și *când* calea concesiunate dupre terminarea și punerea ei in circulațiune pe lîngă o disdăunare in bani gata, ce se va respunde societății.

Pentru defigerea prețului de rescumpĕrare se vor calcula veniturile curate anuale ale intreprinderii in decursul alor șepte ani premergĕtori rescumpĕrării faptice; de aici se vor scăde veniturile curate ale celor doi ani mai nefavorabili, calculându-se apoi venitul curat mediu al celor lalți cinci ani.

Dacă inse venitul curat medlociu, aflat intr'acest mod, n'ar ajunge cel puțin anuitatea, ce se recere in decursul duratei concesiunii pentru respunderea intereselor de cinci percente și amortisarea capitalului nominal aprobat de administrațiunea de stat, atunci această anuitate se defige ca venit curat, ce se va lua de basă la mĕsurarea prețului de rescumpĕrare.

Aceasta are valoare și atunci, când calea s'ar rescumpĕra nainte de espirarea anului al șeptelea de esercițiu.

Disdăunarea se va presta, cum și dupre aflarea de bine a administrațiunii de stat, seau intr'o rentă, ce convine cu venitul mediu, respective minimal, amintit mai sus, carea se va respunde societății in decursul restului duratei de concesiune in rate semestrale seau in solvirea de odată a acelei sume, ce correspunde valorii capitalului aflat pe basa intereselor de cinci percente a rentelor anuale scăḑute pênĕ la espirarea duratei concesiunii in momentul rescumpĕrării căii.

Digitized by Google

Mărimea capitalului nominal de urzire se fixează cu patru sute mii (400.000) florini val. austr.

Dacă dupre espirarea primului an de esercițiu s'ar mai esecuta și alte construcțiuni noue, seau s'ar inmulți acaretele de sploatare, atunci spesele respective se vor pute adnumera capitalului de urzire, dacă administrațiunea statului a aprobat construcțiunile noue seau inmulțirea acaretelor de sploatare, și spesele s'au justificat pe deplin.

Dupre ce s'a rescumpĕrat calea și din ḑiua rescumpĕrării ei intră statul, pe lûngă respunderea prețului de rescumpĕrare, fără de altă disdăunare, in proprietatea liberă de ori și ce sarcine și in folosirea liniei concesiunate in present dimpreună cu toate obiectele mobile și immobile, ce-i aparțin, inclusive cu parcul rulant și provisiunile de material.

§. 10.

La apunerea concesiunii, precum și cu ḑiua apunerii, intră statul fără vr'o disdăunare in proprietatea liberă de ori și ce sarcine, și in folosirea căii concesiunate, a tuturor accesoriilor mobile și immobile, inclusiv cu parcul rulant și provisiunile de material (§. 8).

Atât la apunerea concesiunii acesteia, cât și la rescumpĕrarea căii (§. 9) remâne societatea in proprietatea fondului de reservă, format din veniturile proprie ale intreprinderii și a activelor de incassat, apoi și a acelor stabilimente și edificie particulari, ce se vor fi făcut, respective câscigat din propria avere, pentru a cărora redicare seau câscigare a fost autorisată societatea de către administrațiunea de stat cu adaugerea respicată, că nu se țin de calea ferată.

§. 11.

Administrațiunea de stat este indreptățită a se incredința, dacă construcțiunea căii precum și acaretarea ei s'a esecutat potrivit și solid intru toate părțile ei; asemene poate ordina, ca toate scăderile, ce s'ar ivi intr'această privință, să se delăture.

Administrațiunea statului este de asemene indreptățită, de a se informa prin un organ ordinat din parte-i despre gestiunea ei.

Pentru priveghierea, ce s'a fixat aci, nu va presta societatea tesaurului de stat nici o disdăunare; de asemene se dispensează societatea de disdăunarea speselor intrecĕtoare resultătoare cumva din priveghierea polițială și financiare, la carea sunt obligați in puterea §. 89 al regulamentului de sploatarea din 16 Novembre 1851, No. 1 al f. l. i. ex 1852, precum și de constrăcțiunea și intreținerea gratuită a localităților oficiale.

Administrațiunea statului își reservează deasemene dreptul, de a intrebuința mĕsuri legale și de a declara dupre imprejurări concesiunea de stinsă incă nainte de decurgerea timpului de concesiune, dacă, cu toate că societatea s'a făcut luătoare de seamă, vătĕmările s'au repetit, seau nu s'au implinit indetoririle impuse prin concesiune ori prin legi.

Admonind Noi cu toată seriositatea pre fiecine, de a nu lucra in contra dispositiunilor acestei concesiuni, precum și conferind concesiunarilor dreptul, de a cere disdăunare naintea judecătoriilor Noastre pentru ori și care daună probată,

Digitized by Google

ordonăm cu toată seriositatea tuturor autorităților Noastre, pre cari le privesce, ca să priveghieze cum mai acurat asupra concesiunii și a tuturor dispositiunilor cuprinse intr'însa.

Spre adeverirea acestora liberăm Noi această epistolă sigilată cu sigilul Nostru cel mare, in capitala și reședința Noastră Viena in ḍiua a șeptea a lunei lui Novembre in anul mântuirii una mie opt sute optḍeci și unu, eară al Imperiului Nostru intr'al treiḍeci și al treilea an.

Francisc Josif.

Taaffe. **Pino.** **Dunajewski.**

135.

Ordinațiunea ministeriului de justiție din 22 Novembre 1881,

despre alipirea comunei Dittmannsdorf-Konkolna la ținutul preturii Freistadt in Silesia.

Pe basa legii din 11 Iuniu 1868, No. 59 al f. l. i., comuna Dittmannsdorf-Konkolna se deslipesce de ținutul preturii Oderberg și se alipesce de acela al preturii Freistadt.

Presenta ordinațiune intră in vigoare la 1. Iuniu 1882.

Pražák.

136.

Ordinațiunea ministeriului de justiție din 3 Decembre 1881,

despre alipirea comunei Volešnic la ținutul preturii Deutschbrod in Bohemia.

Pe basa legii din 11 Iuniu 1868, No. 59 al f. l. i., comuna Volešnic se deslipesce de ținutul preturii Habern și se alipesce la ținutul preturii Deutschbrod.

Presenta ordinațiune intră in vigoare la 1. Iuniu 1882.

Pražák.

Digitized by Google

137.

Ordinațiunea ministeriului de justițiie din 3 Decembre 1881,

despre alipirea comunelor Knînitz, Tünscht și Taucherschin la ținutul preturii Auscha in Bohemia.

Pe basa legii din 11 Iuniu 1868, No. 59 al f. l. i., comunele Knînitz, Tünscht și Taucherschin se deslipesc de ținutul preturii urbane delegate Leitmeritz și se alipesc de acela al preturii Auscha.

Ordinațiunea presentă intră in vigoare la 1. Iuniu 1882.

Pražák,

138.

Legea din 12 Decembre 1881,

despre deschiderea unui credit de 50.000 fl. pentru alinarea lipsei celor vătămați prin incendiul teatrului de bulevard (Ringtheater) in Viena.

Cu consimțirea amînduror camerilor ale senatului imperial aflu de bine a ordina cele ce urmează:

§. 1.

Gnvernul se autoriscază, a folosi pentru alinarea lipsei celor nefericiți prin incendiul teatrului de bulevard (Ringtheater) și a supraviețuitorilor lor, precum și a servitorilor acelui teatru ajunși in lipsă o sumă de cincideci mii florini. Sumele solvite in comptul acestui credit să se calculeze in incheierea compturilor pe anul 1881 in statul ministeriului de interne (Cap 7) ca spese străordinari ale administrațiunii politice, și se poate folosi pênê la finea lui Marte 1882.

§. 2.

Documentele juridice, suplicele și protocoalele relative la ajutoarele tinse sunt scutite de timbru și cuveninte.

§. 3.

Cu esecutarea astei legi, carea intră in vigoare in ḑiua publicațiunii, sunt insărcinați ministrul de interne și ministrul de finance.

Gödöllö, 12 Decembre 1881.

Francisc Josif.

Taaffe. **Dunajewski.**

Digitized by Google

Foaea legilor imperiale

pentru

regatele și țerile representate in senatul imperial

apare in editura imprimeriei imp. reg. de curte și de stat in Viena, I. Singerstrasse No. 26, și in anul 1882 in limba ***germână, italiană, bohemă, polonă, rutenă, slovenă, croată și română.***

Prețul de abonament pentru ***anul intreg*** *1882 al foii legilor imperiale in* ***fiecarea*** *din aste opt ediținni, este* ***2 fl. 50 cr.*** *de esemplariu, fie — de adus ori și porto-****franco.***

Anii 1864 pênĕ inclusiv 1881 costă inse numai când se vor lua toți la olaltă 36 fl.

Anii singuriți ai ediținnii germâne se pot procura:

Anul	1851	*cu* 1 *fl.* 30 *cr.*	*Anul*	1870	*cu* 1 *fl.* 50 *cr.*
„	1852	„ 2 „ 60 „	„	1871	„ 2 „ 40 „
„	1856	„ 2 „ 45 „	„	1872	„ 3 „ 40 „
„	1857	„ 2 „ 85 „	„	1873	„ 3 „ 50 „
„	1861	„ 1 „ 50 „	„	1874	„ 2 „ 50 „
„	1862	„ 1 „ 40 „	„	1875	„ 2 „ 20 „
„	1863	„ 1 „ 40 „	„	1876	„ 1 „ 80 „
„	1864	„ 1 „ 40 „	„	1877	„ 1 „ 30 „
„	1865	„ 2 „ — „	„	1878	„ 2 „ 50 „
„	1866	„ 2 „ 20 „	„	1879	„ 2 „ 50 „
„	1867	„ 2 „ — „	„	1880	„ 2 „ 50 „
„	1868	„ 2 „ 20 „	„	1881	„ 2 „ 50 „
„	1869	„ 3 „ 20 „			

Anii 1870 pênĕ inclusiv 1881 in cele lalte 7 limbi se pot căpĕta cu aceleași prețuri ca și ediținnea germână.

NB. Foile legilor imperiale ***lipsitoare*** *ori* ***defectuoase*** *să se reclameze cel târdiu pênĕ* ***in patru septemâni.***

Dupre espirarea astui termin foile legilor imperiale se vor estrada numai ***dupre respunderea prețului de cumpĕrare*** *($^1/_4$ de coală câte 1 cr.).*

Cu acest prețu se pot procura singurite mânunchie ale foii legilor imperiale din editura imprimeriei i. r. de curte și de stat.

Digitized by Google

Foaea legilor imperiale

pentru

regatele și țerile representate in senatul imperial.

Mânuinchiul LI. — Edat și spedit in 24 Decembre 1881.

139.

Emisul ministeriului de finance din 16 Decembre 1881,

despre defigerea cărții de timbrat la cărțile de joc italiene.

La cărțile de joc italiene, ce se vor timbra la magazinul de vêndarea tabaculuĭ și a timbrelor din Trieste, se defige cartea denari-ass ca cartea de timbrat.

Dunajewski.

140.

Publicațiunea ministeriului pentru apĕrarea statului și a ministeriului de finance din 18 Decembre 1881,

prin carea pe basa §. 30 al legii de incartirare din 11 Iuniu 1879, No. 93 al f. l. i., se publică tariful de chirii fixat pe timpul pênĕ la finea anului 1885 și insirarea comunelor in cele ece classe de chirie ale astui tarif.

Esecutând dispositiunile cuprinse in §. 30 al legii de incartirare din 11 Iuniu 1879, No. 93 al f. l. i., se publică in cele următoare tariful de chirii fixat in conțelegere cu ministeriul de resbel imperial pe basa chiriei medie din anii 1875, 1876, 1877, 1878 și 1879, precum și insirarea comunelor in cele ece classe de chirie ale astui tarif, carea s'a fixat intr'același mod, cu observarea, că acest tarif nou de chirie și noua classare a comunelor au să intre in vigoare la 1. Ianuariu 1882, și vor ave valoare pênĕ la finea anului 1885.

Welsersheimb. **Dunajewski.**

Digitized by Google

Tarif de chirie

pentru locuințele militari și rechisitele accessorii aretate in §. 30 al legii de incartirare, apoi pentru locuințele suboficerilor insurați și pentru localele secundari ale caselor de maroși și ale ospitalelor de trupe.

Positiunea de tarif	Classa de diete	Obiectul compensațiunii chiriei		Compensațiunea de chirie anuală in stațiunile (florini in valută austriacă)											Chiria de mobile anuală in toate stațiunile
				Viena	1.	2.	3.	4.	5.	6.	7.	8.	9.	10.	
				classe de chirie											
		A. **Locuințe pentru:**													
1	I.	un mareșal		3.176	2.312	1.700	1.400	1.236	.	.	.	.	.	.	64
2	III.	un general de artilerie, de cavalerie, admiral		2.288	1.728	1.300	1.044	1.044	900	700	.	.	.	.	64
3	IV.	un mareșal locotenent, vice-admiral	apoi preoți militari, auditori, medici militari, comptabili de trupă și funcțiunari militari de aceeași classă de diete	1.816	1.328	1.220	932	844	736	604	580	480	324	.	64
4	V.	un general major, contra-admiral		1.228	1.140	964	788	732	656	560	540	400	288	.	64
5	VI.	un colonel, căpitan de naie de linie		1.084	1.000	764	648	624	556	460	388	324	252	180	64
6	VII.	un locotenent colonel, căpitan de fregată		812	764	652	540	492	428	364	304	244	180	140	64
7	VIII.	un major, căpitan de corvete													
8	IX.	un căpitan, sublocotenent de naie de linie		580	548	456	416	376	320	276	228	176	124	84	44
9	X.	un locotenent, stegariu de naie de linie		320	312	276	268	248	204	168	140	112	68	48	36
10	XI.	un sublocotenent													
11	XII.	un cadet de marină (aspirat de marină) .													36
12	.	ficcare profos, servitoriu de marină, sergent major de militii districtual													16
	.	un suboficeriu insurat													24
13	.	alte persoane militari salariate, ce nu sunt insirate in vr'o classă dp diete	2 nensurate	172	188	144	140	128	108	92	76	56	44	28	28
			una insurată												16
			dacă ar avea se coloca numai o persoană din grupa aceasta												16
	.	Snboficeri la incartirarea singurită in intelesul legii de incartirare, specificațiunea *B*, *a* 1. alinie	unul insurat ori 2 nensurați												24
			fiind a se coloca numai unul nensurat												12
14	.	un servitoriu de oficeriu		.	.	.	.	.	.	.	.	.	.	.	8

Digitized by Google

Poziționea de tarif	Obiectul compensațiunii chiriei		Compensațiunea de chirie anuală in										chiria de mobile anuală in toate stațiunile
			Viena	stațiunile									
				1.	2.	3.	4.	5.	6.	7.	8.	9.	10.
				classe de chirie									
			florini in valută austriacă										
	B. **Rechisite accessorii pentru:**												
15	o odaie cu o fereastă		152	120	96	92	84	72	56	48	36	28	20	.
16	o odaie cu doue feresti		180	144	116	108	100	84	68	56	44	32	24	.
17	o odaie cu trei feresti		212	168	132	128	116	100	76	68	48	40	28	.
18	o odaie de sentinelă de 15—24 . . .	metri pătrați arie	180	144	116	108	100	84	68	56	44	32	24	.
19	o odaie de sentinelă de 25—50 . . .		252	200	160	152	140	116	96	76	60	44	32	.
20	o odaie de sentinelă de 51—80 . . .		324	260	208	192	180	152	120	100	80	56	44	.
21	o odaie de scoală de 25—30 . . .		180	144	116	108	100	84	68	56	44	32	24	.
22	o odaie de scoală de 31—40		212	168	132	128	116	100	76	68	48	40	28	.
23	o odaie de scoală 41—64		284	224	176	172	156	132	104	88	64	52	36	.
24	o odaie de scoală 65—80		356	280	220	216	196	164	132	108	80	64	44	.
25	o odaie de scoală peste 80		428	336	264	260	236	196	160	128	96	76	52	.
26	o sală de gimnastică și scrimă de 55—70		284	224	176	172	156	132	104	88	64	52	36	.
27	o sală de gimnastică și scrimă de 71-100		380	300	236	228	208	176	140	116	84	68	48	.
28	o sală de gimnastică și scrimă de 101-200		472	372	292	288	260	220	172	148	108	88	60	.
29	un magasin in suteren de 15—20 . .		164	128	72	72	64	56	48	44	40	28	20	.
30	un magasin in suteren de 21—30 .		220	172	96	96	84	76	64	60	52	36	28	.
31	un magasin in suteren de 31—40 .		276	216	120	120	104	96	80	76	64	44	36	.
32	un magasin in suteren de 41—60 . .		332	260	144	144	124	116	96	92	76	52	44	.
33	un grajd pentru un cal de oficeriu . . .		128	100	72	60	56	48	40	36	28	20	16	.
34	o remisă și anume pentru o căruță a generalilor și a colonelilor brigadieri . . .		64	60	56	52	48	44	36	32	24	20	16	.
35	o remisă pentru tunuri și căruțe de ale trupelor, apoi pentru rechisite de stins focul de 30—50 metri □ arie . .		96	88	84	76	72	64	52	48	36	28	24	.
	C.													
36	Incăperi secundari de ale caselor de marodi și ospitalelor de trupe		Compensațiunea are să se facă dupre dispositiunile punctului XV al adnotațiunilor la tariful de chirie.											

Digitized by Google

Adnotațiuni la tariful de chirie.

La A și B.

I.

Înșirarea singuritelor comune in cele ₫ece classe de chirie militari se poate vede din consignațiunea anexată.

II.

Căncelării, odăi de inspecțiune pentru oficeri, locale pentru casse, camere de serviciu pentru medici, odăi de bibliotecă se vor compensa dupre numĕrul ferestilor cu sumele fixate in tariful de chirii militari sub postul No. 15, 16 și 17 pentru odăi.

O odaie cu o fereastă trebuie să aibă o arie de 15 pĕnĕ la 24 metri □; la odăi cu doue ori trei feresti trebuie să decadă pe fiecare fereastă o arie de cel puțin 12·5 metri □.

Pentru antișambre nu se va presta nici o compensațiune.

III.

O odaie de sentinelă de sub posițiunea de tarif No. 18 este destinată pentru 1 seau 2 posturi, atare de sub posițiunea de tarif No. 19 pentru 3 pĕnĕ la 5 posturi și de sub posițiunea de tarif No. 20 pentru 6 pĕnĕ la 8 posturi.

Pentru odăi de sentinelă, ce s'ar recere pentru mai mult de 8 posturi, se va presta compensațiunea intr'acel feliu, că pentru câte doue posturi ulteriori se va adaoge jumĕtatea chiriei fixate pentru o odaie de sentinelă sub posițiunea de tarif No. 18 la aceea a posițiunii de tarif No. 20.

IV.

Arestele se vor compensa in următoriul mod, și anume:

a) arestele de oficeri, apoi

b) arestele pentru cadeții substituți de oficeri și pentru sergenții majori, ca și odăile cu o fereastă dupre posițiunea de tarif No. 15;

c) arestele comune, și anume:

1. arestele de suboficeri,

2. arestele comune disciplinari, dupre spaciul pretins și pus la dispositiune (15—16 metri cubici *de* cap) cu 3·5 cruceri de ₫i și cap;

d) arestele separate seau arestele intunecate fiecare cu $\frac{\text{doue}}{\text{treine}}$, altcum inse cu $\frac{\text{o}}{\text{treină}}$ a chiriei fixate sub posițiunea de tarif No. 15 pentru o odaie cu o fereastă, dacă acele areste correspund cerințelor prescrise.

V.

Pentru scolile de călărit se va invoi compensațiunea din cas in cas.

VI.

Localele de dușu și localele de spălat dimpreună cu incăperile accessorii se vor compensa in modul următoriue și anume:

a) localele de dușu ca odăile cu o fereastă, dupre posițiunea de tarif No. 15;

b) odăile de imbrăcat și desbrăcat cum și dupre aria lor, ca odăile cu o fereastă seau doue feresti, dupre posițiunea de tarif No. 15, respective posițiunea de tarif No. 16;

c) localele de spălat, ca odăile cu doue feresti, dupre posițiunea de tarif No. 16;

d) camerile de uscat, ce se pot incălți, ca odăile cu o fereastă, dupre posițiunea de tarif No. 15;

Camerile de măgluit și podurile de uscat, aparțiitoare de camerile de spălat (punctul *c*), nu se vor compensa.

VII.

Vivandieriile se vor compensa in modul următoriu, și anume:

a) ospetăriile de oficeri și suboficeri dupre mărimea pretinsă și pusă la dispositiune, ca odăile dupre posițiunea de tarif No. 15, respective 16 și 17;

Digitized by Google

b) localele de beut a feciorilor, și anume:

1. cu o arie dela 18 pênĕ la 24 metri □, ca o odaie cu o fereastă, dupre posițiunea de tarif No. 15;
2. cu o arie dela 25 pênĕ la 40 metri □, ca o odaie cu doue feresti, dupre posițiunea de tarif No. 16;
3. cu o arie dela 41 pênĕ la 70 metri □, ca o odaie cu trei feresti, dupre posițiunea de tarif No. 17.

Pentru localele de beut a feciorilor cu o arie peste 70 metri □ se va presta compensațiunea intr'acel mod, că pentru un excedent a ariei de câte 50 metri □, se va adaoge la chiria, fixată pentru o odaie cu trei feresti dupre posițiunea de tarif No. 17, $\frac{\text{o}}{\text{treină}}$ a acestei chirii.

Locuința vivandierului se va compensa dupre mărimea ei cu acea chirie, carea este fixată pentru locuințele gagistilor.

VIII.

Pentru făurăriile de potcovit și pentru localele de potcovit, aparțiitoare de acele, se va invoi compensațiunea din cas in cas.

IX.

Oficinile se vor compensa in modul următoriu, și anume:

a) oficinele croitorilor, ciobotarilor și șelarilor (curelarilor) dupre mărimea pretinsă și pusă la dispositiune ca odăile de sub posițiunea de tarif No. 15, respective posițiunea de tarif No. 16 și 17;

b) oficinele pentru maestri de arme de foc, ca o odaie cu doue feresti dupre posițiunea de tarif No. 16;

c) pentru oficinele rotarilor, lăcătușilor, făurarilor etc. se va invoi compensațiunea din cas in cas.

X.

Magasinele in suterenuri (posițiunea de tarif No. 29—32) cu o arie peste 60 metri □ se vor compensa intr'acel mod, că pentru un adaos de arie de câte 50 metri □ se va adaoge la chiria fixată sub posițiunea de tarif No. 32 o jumĕtate a acestei chirii. Un adaos de arie sub 15 metri □ nu se va considera la calcularea compensațiunii, ce se face in modul indicat mai sus.

Magasinele in poduri se vor compensa, cum și dupre mărimea lor, cu o patra parte a chiriei fixate sub posițiunile de tarif No. 29—32.

Pentru magasinele in șoproane cu o arie pênĕ la 25 metri □ se va presta compensațiunea cu o jumĕtate a chiriei fixate pentru remise (posițiunea de tarif No. 35).

XI.

Remisele pentru nu mai mult de 36 tunuri și alte care ale trupelor, apoi pentru rechisite de stins focul se vor compensa la o arie recerută peste 50 metri □ (posițiunea de tarif No. 35) intr'acel mod, că pentru câte un adaos de arie peste 25 metri □ se va adaoge $\frac{\text{o}}{\text{pătrină}}$ a chiriei fixate sub posițiunea de tarif No. 35 la suma acestei chirii.

Un adaos de arie sub 10 metri □ nu se va considera la calcularea compensațiunii, ce se face in modul indicat mai sus.

Remisele pentru mai mult de 36 tunuri și care de ale trupelor se vor compensa prin convențiuni incheiate din cas in cas.

XII.

Afară de excepțiunile amintite intr'aceste adnotațiuni sub punctul X și XI nu se va compensa in toate casurile cele lalte un excedent pus la dispositiune cumva peste mărimea ariei cerute.

XIII.

Compensațiunea pentru intocmirea rechisitelor accessorii de sub posițiunea de tarif No. 15—32 se va presta cu a 10. parte a prețului de procurare, ce se va afla in fiecare comună la fiecare 5 ani.

XIV.

Rechisitele pentru grajduri (posițiunea de tarif No. 33) nu formează obiectul unei compensațiuni separate.

La C.

XV.

Localele secundari ale caselor de maroși și ospitalelor de trupe se vor compensa in următoriul mod, și anume:

a) odaia de serviciu a medicilor,

b) odaia de primire a medicilor,

Digitized by Google

c) cancelăria de primire,
d) odaia de scaldat,
e) farmacia,
f) laboratoriul,
g) odaia de preparare (bucătărie),
h) camera de clătit (lângă bucătărie),
i) odaia de desinfecțiune,
k) camera de morți,
l) odaia de cârpit,
ca odăile cu o fereastă dupre posițiunea de tarif No. 15;
m) odaia de inspecțiune a medicilor,
n) cancelăria pentru oficerul de economie,
o) odaia pentru oficeri bolnavi,
cum și dupre mărime ca odaie cu una ori doue feresti dupre posițiunea de tarif, No. 15, respective No. 16;
p) odaia de operațiuni ori secțare,
cum și dupre mărime ca odaie cu doue ori trei feresti dupre posițiunea de tarif No. 16, respective No. 17;
q) celulele pentru furioși cu 1¼ a chiriei de după tarif pentru o odaie cu o fereastă (posițiunea de tarif No. 15);
r) odaia de sentinelă,
s) magasinele (afară de magasinul pentru ghiață),
t) remisele pentru rechisitele de stins focul,
dupre posițiunile de tarif pentru rechisitele accessorii omogene indicate in tarif sub *B*,
u) magasinul pentru ghiață se va compensa dupre conventiunea făcută din cas in cas.

XVI.

Compensațiunea pentru mobilierul caselor de marodi și a localelor lor secundari (tariful de chirii lit. *C*) se va presta cu a decea parte a prețului de procurare aflat la fiecare cinci ani in respectiva comună.

Digitized by Google

Consignațiunea

comunelor înșirate in cele 10 classe ale tarifului de chirii.

Comunele	Classa	Comunele	Classa	Comunele	Classa
Bohemia.					
Praga	1.	Hohenelbe	8.	Neubidschow	8.
		Hohenmauth	8.	Neuhaus	7.
Asch	7.	Holic	8.	Neustadt	7.
Alt-Buuzlau	9.	Hořowic	10.	Nimburg	8.
Aussig	7.				
		Jičin	7.	Pardubitz	6.
Brandeis	7.	Joachimsthal	8.	Plan	8.
Braunau	8.	Josefstadt	9.	Prachatitz	8.
Blatna	9.	Jesničan	10.	Přelouč	7.
Beraun	8.	Jungbunzlau	7.	Přestic	8.
Beneschau	9.			Pilgram	9.
Bischofteinitz	8.			Pilsen	5.
Bohdaneč	9.	Kaaden	7.	Pisek	8.
Böhmisch-Leipa	6.	Karolinenthal	4.	Přibram	6.
Böhmisch-Brod	7.	Karlsbad	6.	Podersam	9.
Budweis	5.	Kaplitz	8.	Poděbrad	8.
Brüx	7.	Klattau	8.	Polička	9.
		Kralowic	9.	Polna	9.
Časlau	7.	Komotau	6.	Postelberg	8.
Chotěboř	9.	Königgrätz	4.		
Chlumec	8.	Königinhof	8.	Rakonic	8.
Chrudim	7.	Kolin	6.	Raudnic	8.
		Kuttenberg	7.	Reditz, Ober-	10.
Dauba	8.	Kutterschitz	10.	Reditz, Unter-	10.
Daschitz	9.	Krumau	8.	Reichenau	8.
Dražkovic	10.			Reichenberg	5.
Deutschbrod	8.	Landskron	7.	Rokycan	8.
Dobřan	10.	Laun	8.	Rudolfstadt	8.
		Ledeč	6.	Rumburg	9.
Eisenstadt	10.	Leitmeritz	6.		
Eger	6.	Leitomischl	9.	Saaz	5.
Elbe-Kosteletz	9.	Lissa	7.	Schlan	7.
Elbe-Teinitz	10.	Luditz	9.	Staab	9.
				Starkenbach	7.
Falkenau	8.			Strakonic	7.
Friedland	6.	Melnik	8.	Selčan	9.
		Mies	7.	Semil	8.
Gabel	9.	Mikolowic	10.	Smichow	4.
Gablonz	5.	Moldauthein	9.	Senftenberg	9.
Graslitz	8.	Münchengrätz	9.	Schluckenau	6.
Goltsch-Jenikau	9.	Mühlhausen	10.	Schüttenhofen	9.

Digitized by Google

Comunele	Classa	Comunele	Classa	Comunele	Classa
Tabor	6.	Tepl	8.	Turnau	6.
Tachau	8.	Teplitz-Schönau	7.		
Taus	5.	Tetschen	7.	Wittingau	8.
Trautenau	5.	Theresienstadt	6.	Wostřechan	10.

Bucovina.

Cernăuți	3.	Rădăuți	6.	Suceava	6.
Câmpulung	10.	Siret	7.	Vijniț	9.
Coțman	8.	Storojineț	9.		

Dalmația.

Zara	5.	Imoski	8.	Ragusa	7.
				Risano	7.
Benkovaz	7.	Knin	6.		
Budua	7.			Spalato	7.
		Lessina	9.	Scardona	8.
Castel-Lastua	7.	Lissa	10.	Sebenico	8.
Castelnuovo	7.			Sinj	7.
Cattaro	6.	Macarsca	8.	Suttomore	7.
Curzola	7.	Metkovič	9.		

Galiția.

Leov	1.	Dolina	8.	Kamionka strum.	7.
		Drohobycz	8.	Kęty	9.
Brzesko	8.			Kolbuszów	8.
Brzezany	7.	Gorlice	9.	Kołomea	5.
Biała	7.	Głogów	10.	Kossów	9.
Bóbrka	7.	Gródek	8.	Krosno	6.
Bochnia	7.	Grybów	7.		
Bohorodczany	9.			Łancut	7.
Borszczów	9.	Horodenka	8.	Limanowa	10.
Brody	7.	Husiatyn	7.	Lisko	8.
Brzozów	8.	Hruszów	7.		
Buczacz	6.			Mielec	8.
		Jaroslau	6.	Monasterzyska	8.
Chrzanów	9.			Mosciska	7.
Cieszanów	6.	Jasło	6.	Mosty wielkie	9.
Czortków	6.	Jaworów	7.	Myślenice	7.
Dąbrowa	9.	Kałusz	7.	Nadworna	10.
Dębica	8.	Krakau	4.	Neumarkt	9.
Dobromil	7.	Krakowiec	8.	Neu-Sandec	5.

Digitized by Google

Comunele	Classa	Comunele	Classa	Comunele	Classa
Nisko	7.	Sambor	6.	Trembowla	8.
		Sanok	7.	Turka	7.
Przemyśl	5.	Sądowa wisznia	7.	Tłumacz	9.
Przemyślany	7.	Skalat	8.	Tysmienica	9.
Przeworsk	8.	Stanislau	5.		
Pilzno	7.	Staremiasto	9.	Wadowice	8.
Podgórze	6.	Sędiczów	9.	Wieliczka	8.
Podhajce	8.	Siedliska	9.		
		Sokal	8.		
Rawa	8.	Snyatyn	9.	Zagrobella	3.
Rzeszów	5.	Stryj	6.	Zaleszczyki	7.
Rohatyn	7.	Struszów	8.	Zbaraz	8.
Ropczyce	8.			Zolkiew	7.
Rudki	8.	Tarnobrzeg	9.	Złoczów	6.
		Tarnopol	3.	Zolynia	8.
Saybusch (Zywiec)	9.	Tarnów	5.	Żydaczów	8.

Litoral.

Triest	1.	Görz	5.	Rovigno	7.
		Gradisca	7.		
Capo d'Istria	8.	Lussin piccolo	8.	Sessana	4.
				Tolmein	7.
Dignano	5.	Mitterburg	6.		
				Volosca	7.
		Parenzo	5.		
Flitsch	7.	Pola	4.		

Carintia.

Klagenfurt	5.	Malborghet	6.	Tarvis	6.
		Mitter-Trixen	9.		
Arnoldstein	5.			Villach	6.
		St. Peter	8.	Völkermarkt	9.
		St. Veit	9.		
Hermagor	9.	Spittal	8.	Wolfsberg	5.

Carniolia.

Laibach	6.	Krainburg	10.	Stein	9.
		Littai	8.	Tschernembl	6.
Adelsberg	9.	Loitsch	10.	Töplitz	9.
Gottschee	9.	Radmannsdorf	8.	Vir	9.
Gurkfeld	10.	Rudolfswerth	8.		

Digitized by Google

Comunele	Classa	Comunele	Classa	Comunele	Classa
Moravia.					
Brünn	2.	Gaja	8.	Mährisch-Neustadt	8.
		Grafendorf	10.	Medel	10.
Aschmeritz	10.	Göding	7.	Mistek	10.
Auerschitz	10.	Gross-Meseritsch	9.	Mizmanž	10.
Aujezd (distr. Littau)	10.	Gross-Niemschitz	9.	Moravican	10.
Auspitz	8.	Guldenfurth	10.	Mosebtenitz	7.
		Gurwitz	10.	Moskovic	9.
Babic	10.	Grussbach	10.	Mönitz	8.
Branowitz	8.			Mösitz	10.
Bratelsbrunn	10.	Hradisch	7.	Muschau	10.
Bedihoscht	9.	Heretic	10.	Müglitz	9.
Bergen	10.	Heschtic	10.		
Bezmerau	9.	Holleschau	9.	Naschetitz	10.
Brest	9.	Hohenstadt	8.	Nakel	10.
Březowic	9.	Hödnitz	10.	Nemčic, Gross- (distr. Auspitz)	9.
Bilan	9.	Höflein a. d. Thaya	10.	Neustadt	8.
Bilowic (distr. Prossnitz)	9.	Hullein	9.	Neutitschein	7.
Bisenz	9.	Huntschowitz	10.	Nikolsburg	8.
Bohoř	10.	Hrubschitz	9.	Nusslau	9.
Bořetic	10.				
Boskowic	9.	Iglau	6.	Ober-Wisternitz	9.
Bründlic	10.	Joslewitz	9.	Olschan	8.
				Opatowic	8.
Čechowic	9.	Kralic	9.	Ostra- Ungarisch-	7.
Čelechowic	9.	Kassic	9.	Ottaslawic, Ober- și Unter-	9.
Černa	10.	Kreckowic	10.	Oderlitz	10.
Chorzelic	10.	Kremsier	5.	Olkowitz, Gross-	10.
Chropin	8.	Kwittain	10.	Olkowitz, Klein-	10.
Chwalkowic	10.	Koberic	9.	Odrowic	10.
		Kojetein	8.	Olmütz	2.
Datschitz	6.	Kostel	9.		
Deditz	10.	Kostelec	9.	Pausram	9.
Drissitz	10.	Kromau	10.	Pardorf	10.
Domamislitz	9.	Köllein	10.	Pavlovitz	9.
Doubrawitz	10.	Königsfeld	4.	Prerau	7.
Dörflitz	10.			Pirnik	10.
Drovitz	9.	Latein, Klein-	9.	Pisek	10.
Duban	9.	Langendorf, Unter-	10.	Pribitz	10.
Dubschan	10.	Lautschitz	10.	Pritlach	8.
Dürnholz	10.	Leipertitz	10.	Přisnotic	10.
		Leschau	9.	Poidl	10.
Edelspitz	9.	Libein	9.	Pohrlitz	8.
Eibenschitz	8.	Littan	9.	Pollein	10.
Eisgrub	9.	Losen, Deutsch-	10.	Prossmeritz	10.
Eiwanowitz	9.	Loschitz	9.	Prossnitz	7.
Erdberg	10.	Lundenburg	7.	Poppitz	10.
		Luschitz (distr. Sternberg)	10.	Prödlitz	9.
Frischau	10.			Postoměř	9.
Fröllersdorf	10.	Malspitz	10.	Plumenau	9.
		Mariahilf	8.	Pruss, Deutsch-	10.

Digitized by Google

Comunele	Classa	Comunele	Classa	Comuneie	Classa
Raigern, Gross-	9.	Stietowitz	9.	Urschitz	9.
Raigern, Klein-	10.	Smržitz	9.	Urspitz	9.
Rackwitz	10.	Schönau	10.	Uhřiřic	10.
Rausenbruck	10.	Schönberg	6.		
Rohrbach	9.	Schönwald	10.	Voitelsbrunn	10.
Roketnitz	9.	Studenetz	9.		
Rozwadowitz	10.			Walachisch-Meseritsch	7.
Römerstadt	8.	Tajax, Gross-	10.	Waltrowic	10.
		Tapolan	10.	Wainitz	10.
Saitz	10.	Tracht	10.	Wrahowitz	9.
Salbnuss	10.	Teltsch	9.	Weisskirchen	8.
Schabschitz	10.	Tesswitz	10.	Weisstätten	10.
Schakwitz	10.	Tesswitz an der Wiese	10.	Wessely	8.
Skaschtitz	9.	Trebitsch	8.	Wischan	8.
Selowitz	7.	Treskowitz	9.	Woikowitz	8.
Seloutek	9.	Treublitz	10.	Wostitz	9.
Senitz, Gross-	10.	Tobitschau	9.		
Senitz, Klein-	10.	Trübau	7.	Znaim (Klosterbruck)	6.
Sternberg	8.			Zeschov	9.
Steurowitz	10.	Urban	10.	Zittov	9.
Sirowitz	10.	Ungarisch-Brod	9.	Zulb	10.
Stichowitz	9.	Unter-Tanowitz	9.		

Austria din jos.

Amstetten	8.	Korneuburg	5.	Oyenhausen	9.
		Klosterneuburg	7.		
Baden (Weikersdorf)	6.			Pfaffstätten	9.
Baumgarten	9.	Langenlois	9.		
Bruck an der Leitha	8.	Lilienfeld	8.	Scheibbs	8.
				Stockerau	6.
Fünfhaus	4.	Marchegg	9.	St. Pölten	6.
		Mauer	6.		
Gross-Enzersdorf	8.	Mistelbach	8.	Traiskirchen (Möllersdorf)	9.
				Tribuswinkel	10.
Hainburg	9.	Neunkirchen	8.	Tulln	7.
Hernals	5.			Waidhofen a. d. Thaya	7.
Horn	9.	Ober-Meidling (Schönbrunn)	6.	Wiener-Neustadt	6.
Kaiser-Ebersdorf	9.	Ober-Weiden	10.	Zwerndorf	10.
Krems	6.	Ober-Hollabrunn	7.	Zwettl	9.

Austria din sus.

Linz	5.	Kirchdorf	10.	Schärding	9.
Braunau	8.	Lambach	9.	Steyer	7.
Enns	10.	Perg	10.	Vöklabruck	9.
Freistadt	9.	Ried	8.		
Gmunden	6.	Rohrbach	10.	Wels	8.

Digitized by Google

Comunele	Classa	Comunele	Classa	Comunele	Classa
Silesia.					
Troppau	5.	Freistadt	9.	Jägerndorf	7.
		Freiwaldau	7.		
Bielitz	5.	Freudenthal	8.	Teschen	5.
Salzburg.					
Salzburg	5.				
		Tamsweg	9.	Zell am See	8.
St. Johann	10.				
Stiria.					
Graz și Liebenau	4.	Hartberg	9.	Pettau	7.
Bruck an der Mur	6.	Judenburg	6.	Rann	5.
				Radkersburg	8.
Cilli	5.	Leibnitz	8.	St. Marein	9.
		Liezen	7.	Strass	9.
Deutsch-Landsberg	7.	Leoben	6.		
		Luttenberg	8.	Waltendorf	7.
Feldbach	8.			Weiz	8.
		Marburg	7.	Windisch-Feistritz	9.
Gröbming	10.	Murau	8.	Windisch-Graz	7.
Tirol.					
Innsbruck	5.	Imst	9.	Reutte	9.
				Riva	5.
Bregenz	7.	Kitzbüchel	8.	Roveredo	5.
Brixen	8.	Kufstein	8.		
Borgo	6.			Schlanders	9.
Bozen	6.	Landeck	10.	Schwaz	9.
Bludenz	8.	Lienz	9.	Sillian	10.
Bruneck	7.				
		Male	6.	Tione	9.
Cavalese	7.	Meran	6.	Trient	4.
Cles	6.	Mezzolombardo	6.	Toblach	6.
Creto	8.			Torhole	7.
Cortina	6.	Niederdorf	7.		
Croviana	6.			Vahrn	8.
Feldkirch	8.	Pergine	6.		
		Predazzo	7.		
Hall	8.	Primär	7.		

Digitized by Google

Foaea legilor imperiale

pentru

regatele și țerile representate in senatul imperial

Mânunchiul LII. — Edat și spedit in 28 Decembre 1881.

141.

Legea din 23 Decembre 1881,

despre luarea sploatării căii ferate Impĕrăteasa Elisabeta in seama statului și despre eventuala ei rescumpĕrare prin stat.

Cu consimțirea amînduror camerilor ale senatului imperial aflu de bine a ordina cele ce urmează:

Art. I.

Convențiunea următoare, incheiată de ministeriile de comerciu și de finance in numele guvernului i. r. de o parte și de consiliul de administrațiune al căii i. r. privilegiate Impĕrăteasa Elisabeta in numele societății acesteia de altă parte, despre luarea sploatării căii i. r. priv. Impĕrăteasa Elisabeta in seama statului și eventuala ei rescumpĕrare prin stat, se aprobă.

Calea Impĕrăteasa Elisabeta se va rescumpĕra inse numai atunci de cătră stat, dacă va exista siguranță suficientă, că nu va pute căde in sarcina statului ca acceptant al detoriei de obligațiuni de prioritate intabulate o sarcină mai mare decât aceia, ce ar resulta, dacă s'ar concede posesorilor de obligațiuni de prioritate dreptul a pretinde ori interesare cu 5 percente și rescumpĕrarea obligațiunilor lor de prioritate cu valoarea nominală in argint valuta austriană ori interesarea lor cu 8·85 marce imperiale și rescumpĕrarea cu 177 marce imperiale pentru câte o sută florini v. a. in argint a valorii nominale.

Art. II.

Ca venit al societății căii ferate Impĕrăteasa Elisabeta supus impositului, dela carele va ave aceasta să solvească in ințelesul §. 10 al convențiunii de mai nainte impositul de câscig și de venit dimpreună cu adause de la 1. Ianuariu 1881 inainte conform prescripțiunii se va considera incepênd din același moment dimpreună cu venitul din comerciul cu sare și al gasometrului din Salzburg, carele se va supune separat impositului, acea parte a venitului intreg curat, câscigat din

Digitized by Google

esercițul căii Impĕrăteasa Elisabeta, carea resultă in proporțiunea numerului kilometrilor pentru liniele respective supuse impositului a le căii numite.

Dela suma impositului aflată intr'acest mod să se scadă inse suma impositului de venit, carele este de incassat cu 10 percente a sumei nominale de la cupoanele de interese a le imprumutului de prioritate din anul 1860/62, asemene dupre espirarea scutirii de imposite incuviințate pentru linia Neumarkt-Braunau (Simbach) și de la cupoanele de interese a imprumutului de prioritate din anul 1870.

Dupre rescumpĕrarea căii Impĕrăteasa Elisabeta prin stat, se va incassa impositul de venit de la cupoanele de interese a le imprumuturilor de prioritate numite intr'același mod și mărime, cum ar fi să se solvească de către posesorii de cupoane, dacă li-ar fi pe timpul acela incă societatea căii Impĕrăteasa Elisabeta responsabilă ca detornica principala.

Art. III.

Ministrul de finance este autorisat, a emite in cas că ar rescumpĕra statul conform §. 14 a convențiunii de mai sus calea Impĕrăteasa Elisabeta, obligațiuni in acea sumă totală nominală, ce nu trece preste cifra nominală de cinci ₫eci milioane doue mii de sute (59,200.000) florini austriani in aur, carea va fi trebuincioasă pentru solvirea prețului de rescumpĕrare de solvit conform §. 12 a convențiunii societății, respective lichidatorilor seau pentru efectuirea schimbării acțiilor, carea s'a lăsat conform acestuia in voia acțiunarilor. Aceste obligațiuni vor aduce anual cinci percente interese in aur scutite de imposit, vor fi rembursabile cu suma nominală in cel mult 85 ani și intabulate pe liniile căii Impĕrăteasa Elisabeta după imprumuturile existente in obligațiuni de prioritate. . .

De dreptul reservat administrațiunii de stat in §. 12 a convențiunii de mai sus, de a emite in loc de obligațiunile amintite cu cinci percente, obligațiuni tot de acest feliu cu patru percente, a căror sumă nominală nu va pute trece peste șeptedeci și patru milioane (74,000.000) florini austriani in aur, se va pute face intrebuințare numai in puterea unei legi speciale.

Art. IV.

Esercițul căilor ferate, carile sunt obiectul legii presente, se va efectui de administrațiunea statului in regie proprie și esercițiul nu se va pute trada in seama unui privat seau unei societăți decât numai in puterea unei legi, ce ar ave să se emită spre scopul acesta.

Art. V.

Cu esecutarea legii presente, carea intră in vigoare cu ₫iua publicațiunii este insărcinat ministrul de comerciu și ministrul de finance.

Viena, 23 Decembre 1881.

Francisc Josif.

Taaffe. **Pino.** **Dunajewski.**

Digitized by Google

Convențiunea

incheiată in Viena la 24 Decembre 1880 și 28 Ianuariu 1881 de către ministeriile i. r. de comerciu și de finance in numele guvernului i. r. de o parte și de consiliul de administrațiune al căi i. r. priv. Impĕrăteasa Elisabeta in numele societății acesteia de altă parte, despre luarea sploătării in seama statului și eventuala de altă parte rescumpĕrare a căii i. r. priv. Impĕrăteasa Elisabeta prin stat.

§. 1.

Societatea căii i. r. priv. Impĕrăteasa Elisabeta trădează esercițul intregii ei intreprinderi pentru restul duratei concesiunii in seama statului mai cu seamă al tuturor căilor de fer și al afacerilor accessorii ce sunt proprietatea ei, intr'aceste și comerciul purtat de societate cu sare.

§. 2.

Spre scopul acesta va preda consiliul de administrațiune al căii i. r. priv. Impĕrăteasa Elisabeta toate căile ferate și afacerile accessorii esercitate de societate in seama administrațiunii statului, carea le va esercita de acu inainte pe socoteala statului și va posedea căile ferate pe timpul, cât nu va urma rescumpĕrarea prin stat, in numele societății căii i. r. priv. Impĕrăteasa Elisabeta in puterea convențiunii presente.

Dimpreună cu căile ferate se va preda administrațiunii i. r. de stat și cealaltă avere immobilă și mobilă a societății inclusive cu toate fondurile aparțiitoare și administrate de către societate, anume fondurile statutare de reservă și toate fondurile de reservă speciale, fără distincțiune, ori de sunt aceste insemnate in cărțile societății ca atari, respective ca fonduri de reservă ale liniilor seau ale afacerilor singurite ori nu.

De asemene se vor preda, toate documentele, planurile, cărțile; conturile aflătoare in posesiunea societății precum și intregul archiv al societății administrațiunii i. r. de stat, carea va păstra aceste documente și instrumente pe timpul prescris de dispositiunile respective ale codicelui comercial intr'acest mod, ca să le poată intrebuința consiliul de administrațiune respective lichidatorii societății fără de ori și care impiedecare.

§. 3.

Predarea se va efectui pe basa inventarilor și socotelelor făcute in regulă cu 1. lunii următoare lunii, in carea va fi convențiunea presentă aprobată de legislațiune, și administrațiunea i. r. a statului va efectui din ḑiua aceasta esercițul pe seama sa proprie.

Intreprinderea societății să se sploateze inse deja de la 1. Ianuariu 1881 inainte pênĕ in momentul amintit de către societatea căii Impĕrăteasa Elisabeta pe seama și in interesul statului, fără ca să se presteze acesteia pentru aceasta de către stat vr'o bonificațiune, și societatea va trebui in restimpul acesta sa ceară in toate afacerile ponderoase consimțirea prealabilă a ministeriului i. r. de comerciu.

Digitized by Google

Societatea căii Impĕrăteasa Elisabeta se obleagă mai departe, a impărți pe anul 1880 pentru acții, inclusive celor de I. emisiune, numai o dividenda de 5 percentè a sumei nominale și de a vărsa in fondurile de reservă exigentele eventuale, resultătoare conform bilanțului, ale venitului curat câscigat in anul 1880.

Societatea căii Impĕrăteasa Elisabeta nu are dreptul din ḑiua de astădi nainte, fără de consimțirea premergĕtoare a ministeriului i. r. de comerciu, de a dispune asupra fondurilor de reservă de a vinde seau pemnora părți din proprietatea ei, de a accepta obligațiuni noue, ce trec preste marginile esercițului regulat, de a modifica obiectul intreprinderii ori de a se disolva intr'un alt mod, decum este provĕḑut in conventiunea presentă.

Pentru lipsele, carile s'ar ivi in urma unei neimpliniri eventuale a obligațiunii amintite in alinea immediat premergĕtoare, va fi societatea căii Impĕrăteasa Elisabeta responsabilă.

Consimțirea amintită inainte a ministeriului i. r. de comerciu se va privi de dată, dacă nu se va denega aceasta apriat pênĕ in opt ḑile in urmă unei intrebări făcute.

§. 4.

Societatea căii Impĕrăteasa Elisabeta remâne intabulată și dupre predarea efectuită a sploatării in seama statului in foaea de proprietate a cărților funduale pentru căile ferăte, deschise la tribunalul i. r. civil in Viena pentru calea Impĕrăteasa Elisabeta.

Ea remâne posesoarea căilor ferate și a materialului fix și mobil, trebuincios spre sploatarea acelor, intru cât acesta ca parte a unității tabulare servesce de garanță creditorilor de prioritate, asemene remâne in marginile de pênĕ acum detornică pentru imprumuturile de prioritate, intabulate asupra căilor ferate, intr'a căror relațiuni de drept nu se face nici o schimbare prin predarea sploatării.

In cele din urmă trec din momentul luării sploatării toate activele și *banii* gata a averii societății, proviind din ori și ce timp, mai cu seamă toate fondurile de reservă, in proprietatea statului, căruia i se și cuvine drept aceia dela 1. Ianuariu 1881 nainte intregul câscig din sploatarea intreprinderii societății, și indeosebi a căilor ferate și a afacerilor accesorii.

Statul ia inse dela 1. Ianuariu 1881 nainte cu excepțiunea imprumuturilor de prioritate, la carile se numĕră și capitalul construcțiunilor liniei Braunau-granița imperiului, imprumutat de cătră institutele de comunicațiune regale bavarese, apoi cu excepțiunea obligațiunii amintite in §. 9 și carile și pe viitoriu se vor implini de societate, in seama sa toate passivele, obligațiunile, cheltuelele și sarcinele societății, fără distincțiune, ori de există de nainte seau după 1. Ianuariu 1881, cele existente de după 1. Ianuariu 1881 inse numai cu presumțiunea, dacă societatea a implinit dispositiunile in privința acestora luate in §. 3, alinea 2 și 4, și din momentul acesta poartă toate spesele ordinare ale esercițului și ale conservării, precum și toate spesele străordinare, mai cu seamă pentru construcțiuni de mărire și acaretări noue, defecitul eventual la sploatarea intreprinderii, precum și toate periculele și toate cele lalte nenorociri străordinare.

La passivele societății de luat de stat aparține indeosebi și imprumutul in suma principală de 735.117 fl. 12 cr. val. austr. in note, dat de cătră fondul de pensiune a funcțiunarilor și servitorilor căii Impĕrăteasa Elisabeta spre construcțiunea edificiului de administrațiune in Fünfhaus lângă Viena.

Digitized by Google

Sumele pentru obligațiunile de prioritate și acțiile sortite, precum și pentru cupoanele scădute, carile nu se incassează in timpul anumit, devin caduce dupre inceputul prescripțiunii in favoarea statului.

§. 5.

Asupra sploatării tuturor liniilor a le căii Impĕrăteasa Elisabeta va purtă statul, pênĕ ce nu vor fi aceste rescumpĕrate de stat, un compt special.

Statul își reservează inse dreptul, a impreuna administrațiunea liniilor acestora in tot seau in parte cu administrațiunea celor lalte căi ferate ale statului proprie seau administrate de dînsul, și in casul acesta, de a face comptul sploatării pentru calea Impĕrăteasa Elisabeta intr'acest mod, ca să se vadă dintr'insul venitul curat adevĕrat al acesteia.

§. 6.

Restricțiunea drepturilor consiliului de administrațiune și a le adunării generale, ce resulta in conformitate cu convențiunea presentă și mai ales in urma luării sploatării căilor ferate și a afacerilor accesorii pe seama statului, se va introduce in registrul comercial.

In competența consiliului de administrațiune remâne mai ales, de a apĕra interesele societății vis-a-vis de stat, intru cât este vorba de implinirea convențiunii presente, și a le representa inaintea tribunalelor și afară de aceste, mai de parte de a representa societatea in relațiunile ei de drept in contra posesorilor obligațiunilor de prioritate emise de dînsa, și in procesele in estimp intentate seau ce se vor intenta pe viitoriu, carile s'ar nasce din relațiunile aceste de drept.

Consiliul de administrațiune a societății constă pênĕ la inceputul lichidațiunii din membrii ei, ce funcțiunează in present și din alți trei membri, carii se vor alege la adunarea generală ordinare a anului 1881. Cu excepțiunea alegerii acesteia nu se vor face alegeri de stat in consiliul de administrațiune, pênĕ ce nu va scăde numerul membrilor sub cinci. Abia atunci se vor face alegeri suplinitoare și anume pênĕ la numĕrul acesta.

Conclusele se vor face și atunci cu majoritatea simplă a voturilor.

După mĕsura scăderii numĕrului membrilor consiliului de administrațiune se vor scăde relativ și veniturile statutare ale consiliului de administrațiune.

§. 7.

Personalul intreg de serviciu a căii Impĕrăteasa Elisabeta se ia de stat, respectând drepturile câscigate, fără de distincțiune, ori de sunt aceste basate pe pragmatica de serviciu și pe normele in present esistente, ce regulează veniturile personalului acestuia seau pe contracte speciale de serviciu. Statul asigură apriat personalului acestuia indeosebi mantinerea pretensiunilor de ingrijire seau de altfeliu, ce i se cuvin conform statutelor presente ale căii Impĕrăteasa Elisabeta in privința pensiunii și provisiunii.

Institutul de pensiune fondat de calea Impĕrăteasa Elisabeta pentru funcțiunarii și servitorii ei, apoi pentru vĕduvele și orfanii lor, institutul de provisiune pentru servitori și lucrători dimpreună cu fondurile impreunate cu aceste institute, cassa pentru morboși și de subvențiune pentru servitori și lucrători, fondurile de asecurare in cas de nefericiri, casa de păstrare, de credit, și de subvențiune, precum și societatea fondului scolar remân in vigoare cu statutele lor esistente, pe cât timp nu se vor modifica aceste din urmă in modul prescris printr'insele, respective dacă și intru cât nu să poate face cu consimțirea indreptățiților

Digitized by Google

din ambele părți o impreunare cu fondurile de același feliu de ingrijire și de binefaceri ale căilor de stat seau ale căilor private administrate de stat impreunate eventual in viitoriu cu toate liniile seau cu singurite linii a le căii Impĕrăteasa Elisabeta intr'o administrațiune.

Statul intră cu 1. Ianuariu 1881 in toate drepturile și obligațiunile, carile le are societatea căii Impĕrăteasa Elisabeta conform statutelor esistente cu privire la fondurile de sus.

Drepturile concese conform statutelor acestora consiliului de administrațiune al societății se vor intrebuința in viitoriu prin administrațiunea i. r. de stat.

Persoanelor acelor, cărora li s'a incuviințat de administrațiunea căii Impĕrăteasa Elisabeta pênĕ acum din considerațiuni de echitate subvențiuni cursive anuale, li se vor solvi aceste subvențiuni și in viitoriu in mĕsura incuviințării.

§. 8.

Incepênd dela 1. Ianuariu 1881 și pe cât timp nu urmează rescumpĕrarea prin stat, va pune statul la timpul anumit la dispositiunea societății căii Impĕrăteasa Elisabeta:

a) Acele sume anuali, carîle sunt necesare pentru solvirea anuităților scădute la terminurile respective câte cu 819,000 fl. val. austr. in note, pentru imprumutul făcut la institutul i. r. priv. de credit pentru comerciu și industrie de 15,750.000 fl. val. austr. in note, câte cu 48.152 marce 54 pfenigi valută germână imperială pentru capitalul de construcțiune a căii Braunau-granița imperiului imprumutat de institutele de comunicațiune regale bavarese in suma de 1,040.083 marce 71 pfenigi, mai departe pentru solvirea interesselor de cinci percente in argint, și a cvotelor de anuitate conform planului, asemene calculate in argint pentru imprumuturile de obligațiuni de prioritate a le societății, și anume din anul 1860 pênĕ 1862 in suma de 32,982.000 fl. argint, din anul 1869 pênĕ 1871 in suma de 16,200.000 fl. argint, din anul 1870 in suma de 6,400.000 fl. argint, din anul 1872 in suma de 8,200.000 fl. argint și din anul 1873 in suma de 24,000.000 fl. argint, la olaltă 87.782.000 fl. argint;

b) o rentă anuală, carea se fixează pênĕ la finea anului 1911 cu suma de doue milioane trei sute de mii (2,300.000) fl. val. austr. in note și de un milion trei sute douedeci și cinci de mii (1,325.000) fl. v. a. in argint și este de solvit decursiv in rate semestrale la 30 Iuniu și 31 Decembre a fiecărui an, nefiind supusă unei altei contribuțiuni decât celei provĕdute mai jos (§. 10), nici unui scădĕmênt din partea statului, mai ales fiind și scutită de timbru.

Din suma indicată mai sus in note a rentei anuale, să se solviască dividenda pentru acțiunile I emisiuni (calea principală), dispunêndu-se in privința sumei indicate in argint, că dividendele pentru acțiunile II emisiuni (Linz-Budweis) să se solvească din suma parțială de 525.000 fl. și dividendele pentru acțiunile emisiunii III (Salzburg-Tirol) din suma parțială de 800.000 fl.

Dela anul 1912 inainte se vor solvi in locul rentei fixe de mai nainte in urma inceputului amortisării acțiilor anuitățile fixate in planul alăturat, in carele sunt insemnate sumele pentru acoperirea dividendelor pentru emisiunile acțiilor precum și cvotele de amortisațiune, pênĕ ce vor fi acțiile pe deplin conform planului acestuia amortisate.

Pentru solvirea rentei anuale de mai nainte garantează venitul curat al societății Impĕrăteasa Elisabeta, intru cât nu este acesta pemnorat creditorilor de pri-

Digitized by Google

oritate ca siguranță pentru interesele și amortisațiunea imprumuturilor de prioritate intabulate asupra căii.

§. 9.

Societății căii Impĕrăteasa Elisabeta i se concede dreptul, de a intrebuința, intru cât ar fi aceasta necesar, pe lângă dare de seamă, din fondurile de reservă, ce trec in proprietatea și administrațiunea statului, o sumă de doue milioane (2,000.000) florini val. austr. in note, dimpreună cu interesele de cinci percente calculate dela 1. Ianuariu 1881 de la partea neintrebuințată a acestui capital:

a) pentru acoperirea speselor societății, asupra cărora se va conveni special, și carile vor să remâne și mai departe in sarcina societății, precum și

b) pentru acoperirea speselor eventuale mai mari pentru interesele și amortisarea obligațiunilor de prioritate preste suma aceia, carea se pune spre acest scop de stat la dispositiune conform §. 8.

Pentru sumele aceste parțiale, ce se cuvin in urma acestei dispositiuni societății, nu se vor solvi, nici timbrul nici cuveninte precum și nici o contribuțiune.

Spese de feliul numit (*a* și *b*) ce intrec eventual suma de mai nainte, cad in sarcina societății.

Restul sumei de mai nainte, ce resultă dupre rescumpĕrarea prin stat, respective dupre efectuirea lichidațiunei remâne statului ca proprietate liberă.

Intêmplându-se să devie societatea in contra ori și cării asceptări dupre espirarea de 10 ani, numĕrați dela 1. Ianuariu 1881 nainte, in posițiunea, de a trebui să presteze solviținni pentru interesele și amortisarea obligațiunilor de prioritate, carile s'ar arĕta ca spese intrecĕtoare in înțelesul alineiei premergĕtoare *b)*; și intêmplându-se in casul acesta și imprejurarea, că societatea ar fi silită in lipsa unei altei acoperiri, a-și procura solviținni scădênd cupoanele acțiilor, atunci se stăbilesce, că astfeliu de scădăminte vor căde in sarcina societății numai intru cât nu se produce printr'insele o micșurare a dividendelor anuale ale acțiilor I emisiuni sub suma de 10 fl. 50 cr. val. austr. in note și ale acțiilor II și III emisiuni sub suma de 10 fl. val. austr. in argint, așa că adausele eventuali necesare spre indeplinirea dividendei acțiilor la suma minimală hotărită se vor acoperi de stat.

§. 10.

Administrațiunea i. r. a statului va pune fără de spese la dispositiunea societății căii Impĕrăteasa Elisabeta acele sume, carile le va ave societatea dela 1. Ianuariu 1881 nainte conform prescrierii să le solviască ca imposit de câscig și de venit dimpreună cu adause pentru venitul in parte supus contribuțiunii, ce-i incurge conform §. 8 lit. *a)* și *b)*.

Din contra se vor vărsa in cassele administrațiunii i. r. de stat de cătră societate sumele de imposit ca scădămênt de 10 percente incassate efectiv in present respective de incassat in viitor conform legilor esistente de imposite depe cupoanele de interese ale imprumutului de prioritate din anul 1860—1862, precum și depe acele ale imprumutului de prioritate din anul 1870.

Scutirea de la solvirea impositului de venit și a cuveninților de timbru de cupoane, carea esistă incă in present pentru calea Linz-Budweis și Salzburg-Tirol. apoi pentru calea Hetzendorf-Kaiser-Ebersdorf, se prelungesce pentru toată durata concesiunii acestor căi.

Un scădămênt de la cupoanele acțiilor pentru cuveninte de timbru de cupoane nu va se face dela 1. Iuliu 1881 nainte nici la cupoanele acțiilor societății I. emisiunii.

Digitized by Google

§. 11.

Creditorilor de prioritate a căii Impĕrăteasa Elisabeta, mai ales posesorilor de obligațiuni de prioritate, emise de societatea căii, se reservează apriat toate drepturile lor câscigate in intregul cuprins.

Prin convențiunea presentă nu se alterează intru nimic garanția liniilor căii societății esistentă in favoarea creditorilor de prioritate conform dreptul pemnorariu, pentru interesele și amortisațiunea imprumuturilor de prioritate intabulate, asemene nici ordinea de rang tabulară a acestor imprumuturi.

Societatea căii Impĕrăteasa Elisabeta remâne in estinderea de pênĕ acum atât detornică personală cât și reală pentru imprumuturile de prioritate făcute de dînsa, și relațiunea aceasta se poate modifica numai cu consensul indreptățiților respective a representațiunii legali a acestora.

Societatea este obligată, a intrebuința solviținnile de anuități, interese, cvote de amortisațiune și rente, garantate conform convențiunii presente inainte de toate pentru acoperirea detoriei de interese și amortisațiune a imprumuturilor de prioritate.

§. 12.

Societatea căii Impĕrăteasa Elisabeta concede administrațiunii i. r. de stat dreptul, incepênd dela 1. Ianuariu 1881, a rescumpĕra calea Impĕrăteasa Elisabeta ori și când sub următoarele condițiuni:

Făcênd administrațiunea i. r. de stat de acest drept intrebuințare, urmând prin aceasta totodata și lichidațiunea societății, atunci trec in proprietatea statului toate căile ferate, carile aparțin căii Impĕrăteasa Elisabeta, dimpreună cu (1/6) parte a societății din calea Vienesă de jonțiune și cu materialul immobil și mobil (§. 4) necesar pentru sploatarea căilor ferate numite, cum este și fără garanție din parte societății.

Din contra are statul, dacă face intrebuințare de dreptul a rescumpĕra calea, să iae imprumuturile intabulate asupra ei spre solvire proprie, sa esopereze liberarea societății — intru cât este aceasta după lege necesar și admisibil — de obligațiunea personală, ce o are in privința imprumuturilor acestora, și să solviască societății, respective lichidatorilor un preț de rescumpĕrare de cinci deci și noue milioane doue sute mii (59.200.000) florini austriaci in aur nominal, înțeles in obligațiuni de căi ferate, carile să aducă anual 5 percente in aur libere de imposit, să fie rembursabile cu suma nominală pênĕ in cel mult 85 ani și asigurate conform dreptului pemnorariu pe liniile căii Impĕrăteasa Elisabeta după imprumuturile presente de obligațiuni de prioritate, din această sumă resultă pentru o acție I emisiune suma nominală de una sută nouedeci (190) florini austriaci in aur, pentru o acție II emisiune suma nominală de una sută șesedeci și opt (168) florini austriaci in aur și pentru o acție III emisiune suma nominală de una sută șesedeci (160) florini austriaci in aur.

Administrațiunea i. r. a statului își reservează dreptul de a solvi in loc de obligațiunile garantate aici de căi ferate de 5 percente, ca preț de rescumpĕrare obligațiuni de 4 percente de același feliu in suma nominală de șeptedeci și patru milioane (74,000.000) florini austriaci in aur, din carea resultă pentru o acție I emisiune suma nominală de doue sute treideci și septe și jumĕtate (237·50) florini austriaci in aur, pentru o acție II emisiune suma nominală de doue sute dece (210) florini austriaci in aur, și pentru o acție III emisiune suma nominală de doue sute (200) florini austriaci in aur.

Digitized by Google

Să remăie in voea fiecărui acțiunariu, a pretinde pe lângă cedarea drepturilor sale adecă pe lângă presentarea acției sale dimpreună cu cupoane și talon administrațiunii i. r. de stat:

a) ori in schimb suma nominală in obligațiuni de căi ferate hotărită pentru una acție de emisiunea respectivă,

b) ori timbrarea acției presentate in acel înțeles, că prin aceasta să se modifice intr'o obligațiune de stat, carea are valoare nominală a acției se va rescumpăra cu această valoare nominală in timpul duratei concesiunii și carea va aduce pênă in momentul rescumpărării anual următoare interese libere de imposit, anume:

1. Acția de I. emisiune anual unspredece florini cincideci cruceri (11 fl. 50 cr.) val. austr. in note;

2. acția de II. emisiune anual dece florini cincideci cruceri (10 fl. 50 cr.) val. austr. in argint;

3. acția de III. emisiune anual dece (10 fl.) florini val. austr. in argint.

Spre folosirea dreptului acestuia de alegere se va concede acțiunarilor un termin de șese luni, carele să se publice in modul prescris prin statute de trei ori in intervale de câte 14 dile, dimpreună cu provocarea cătră acțiunari, de a folosi dreptul lor de alegere.

Dupre espirarea terminului de șese luni se va scăde dela prețul de rescumpărare fixat mai nainte, dupre cum constă acesta in obligațiuni de căi ferate de 5 percente seau de 4 percente, pentru fiecare acție schimbată seau timbrată de I. emisiune suma nominală de 190 seau 237·50 florini in aur, pentru fiecare acție de II. emisiune suma nominală de 168 seau 210 florini in aur și pentru fiecare acție de III. emisiune suma nominală de 160 seau 200 florini in aur. Rsetul ce remâne dela prețul de rescumpărare se va estrada lichidatorilor societății, și se va impărți in proporțiunea sumelor nominale mai sus indicate de acestia pe lângă estradarea acțiilor dimpreună cu cupoane și taloane intre posesorii acțiilor, carile nici nu s'au timbrat și nici nu s'au scos din circulațiune prin schimb.

Pentru cupoanele, carile ar lipsi cumva, se va reținea suma correspunsetoare din prețiul de rescumpărare, ce este de impărțit.

Partea din resultatul lichidațiunii, ce resultă pentru acele acții, carile nu s'au presentat in terminul de șese luni, cu toate că provocarea a urmat in formă statutarie, se va depune la tribunal in favoarea celor indreptățiți.

§. 13.

Obligațiunile de căi ferate, ce au să se estradeze pe calea schimbului, se aibă cupoane de interese semestrale, cu scadența decursivă la 1. Ianuariu și 1. Iuliu, din cari primul va ave scadența dupre decursul semestrului, inainte de inceputul cărui s'a efectuit schimbul, așa că dividenda semestrală a acțiilor cu inceputul nainte de momentul schimbului ajunge incă pe deplin la solvire.

Acțiilor timbrate să se adaogă asemene cupoane de interese cu egală scadență pe lângă reținerea colilor de cupoane și taloanelor de pênă acum.

Dacă ar lipsi la schimb, respective la timbrare cupoane de acții, ce ar trebui de asemene estradate, se vor reține cupoanele obligațiunilor de stat pentru timpul correspunsetoriu.

Digitized by Google

§. 14.

Administrațiunea i. r. de stat se declară gata, a se folosi de dreptul conces in §. 12 al convențiunii presente, de a rescumpĕra calea Impĕrăteasa Elisabeta, in acel cas și moment, dacă ajunge societatea căii Impĕrăteasa Elisabeta in posițiunea, a-i oferi administrațiunii i. r. de stat o garanța aflată de aceasta de suficientă, că in seama statului ca acceptătoriu al detoriei intabulate de obligațiuni de prioritate nu poate cădea o insărcinare mai mare, decum s'au aflat admisibilă printr'o declarațiune specială, dată cu relațiune expressă la dispositiunea premergĕtoare a convențiunii presente de administrațiunea i. r. de stat insa-și.

La implinirea abligațiunilor mai de aproape insemnate in §. 12, ce sunt impreunate cu folosirea dreptului de rescumpĕrare, este obligată administrațiunea de stat abia atunci, când va fi efectuită predarea tabulară a proprietății totale a căii in seama statului. Spre acest scop este societatea căii Impĕrăteasa Elisabeta obligată, a dressa la cererea administrațiunii i. r. de stat documentele necesari.

Pentru sarcinile, carile contra asceptării s'ar mai adaoge la starea presentă a sarcinelor tabulare va fi responsabilă societatea căii Impĕrăteasa Elisabeta.

§. 15.

In casul rescumpĕrării căii Impĕrăteasa Elisabeta prin stat se efectuiesce lichidațiunea societății in comptul statului și in modul prescris de stat.

Ca lichidatori au să funcțiuneze pe lângă un organ de priveghiere designat de administrațiunea i. r. de stat acei membri, din carii constă in timpul inceputului lichidațiunii consiliul de administrațiune al societății.

§. 16.

Fiind că trece esercitatarea drepturilor concesiunare a societății căii Impĕrăteasa Elisabeta in marginile convențiunii presente la stat, să liberează societatea cu același moment de obligațiunile concesiunare respective.

Se recunoasce de amîndoue părțile, că de acum nainte cu privire la dispositiunile concesiunilor și ale convențiunii presente nu poate cĕde in sarcina societății o obligațiune de rembursare a avanselor din garanția statului (dimpreună cu interese), ce le-a primit calea Impĕrăteasa Elisabeta și carile resultă din comptul pênĕ la finea 1880.

§. 17.

Dimpreună cu liniile căii Impĕrăteasa Elisabeta ia administrațiunea i. r. de stat in seama sa și sploatarea căii i. r. de stat Braunau-Strasswalchen, și contractul incheiat in privința sploatării căi acesteia de stat la 15 August 1880 se desființează.

De asemene espiră cu trecerea sploatării dreptul de folosire comună a părții construite de stat a căii pe țermul Dunării, conces societății căii Impĕrăteasa Elisabeta in puterea legii din 1. Iuniu 1879, No. 86 al f. l. i.

Digitized by Google

§. 18.

Intabularea erariului i. r. ca proprietariu asupra immobilielor societății, carile nu sunt obiectul cărții tabulare pentru căile ferate, să se efectuiască immediat, dupre ce s'a aprobat de legislațiune convențiunea presentă, și societatea căii Impĕrăteasa Elisabeta va dressă la cererea administrațiunii i. r. de stat la timp documentele necesarii pentru intabularea trecerii proprietății la stat.

Mai departe se stabilesce ca să se inducă convențiunea presentă dupre aprobațiunea legislațiunii in foaea corpului tabular menită pentru calea Impĕrăteasa Elisabeta pe foaea de proprietate ca suplement la drepturile conținute aceleași cuvenitoare intreprinderii relativ la intreaga unitate tabulare și la restricțiunile lor.

Inducerea aceasta să urmeze spre desemnarea restricțiunilor resultătoare din convențiunea presenta in privința drepturilor concesiunare ale societății precum și pentru desemnarea garanției, veniturile curale ale căii stabilite in §. 8 al convențiunii presente, pentru solvițiunea rentelor anuale garantate societății.

Inducțiunea amintită să se steargă indata, ce s'a indus statul in foaea tabulară ca proprietariu.

§. 19.

Părțile contractante renunță la dreptul, de a contesta convențiunea presenta pentru violare preste jumĕtatea valorii.

§. 20.

Societății căii Impĕrăteasa Elisabeta i se garantează apriat, că sploatarea căilor ferate, ce sunt obiectul intreprinderii societății, nu se va incredința de administrațiunea i. r. de stat altuia, pênĕ când nu s'a efectuit rescumpĕrarea lor prin stat, cu excepțiunea casului, că o adunare generală a acțiunarilor căii Impĕrăteasa Elisabeta constituită conform §. 27 al statutelor ar consimți la aceasta.

§. 21.

Dispositiunile convențiunii presente să câscige pentru societatea căii Impĕrăteasa Elisabeta vigoarea de dispositiuni statutare și să se adaogă statutelor societății ca suplement după aprobațiunea ministeriului de interne i. r.

§. 22.

Convențiunea presentă, precum și petițiunile, inducțiunile, dressările, contractele și cele lalte documente causate prin aceasta sunt scutite de cuveninte și timbru.

§. 23.

Convențiunea presentă, carea se dressează in doue exemplare scutite de cuveninte și timbre, câscigă putere obligătoare pentru societatea căii prin consim-

Digitized by Google

țirea adunării generale a acțiunarilor, carea să se concheme astfeliu, ca să se ție incă nainte de finea lui Ianuariu 1881, eară pentru guvernul i. r. prin aprobațiunea legislativă, carea se va cere abia mai apoi.

In cas, că aceasta din urmă nu ar urma pênĕ la finea lui Iuniu 1881 *), atunci societatea nu este mai departe obligată prin convențiunea presentă.

---

*) Adnotațiune. Terminul acesta s'a prelungit in urma procesului verbal din 28 Iuniu 1881, aprobat prin conclusul adunării generale a acțiunarilor din 30 Iuliu 1881, pênĕ la finea lui Decembre 1881.

Digitized by Google

Planul de amortisațiune

pentru

acțiile căii i. r. privilegiate Impĕrăteasa Elisabeta

și anume:

I. emisiune **200.000** acții à 210 fl. = 42,000.000 fl. val. austr. in note,

II. emisiune **50.000** acții à 200 fl. = 10,000.000 fl. val. austr. in argint,

III. emisiune **80.000** acții à 200 fl. = 16,000.000 fl. val. austr. in argint.

La finea fiecărui an amintit in planul următoriu se rescumpĕră pe basa sorțirei și publicațiunii premerse intr'nn timp correspunsetoriu numĕrul acolo indicat de acții cu valoarea intreagă nominală și se nimicesce. Dela terminul de rescumpĕrare nainte pierd acțiile respective ori și ce drept la dividende.

Digitized by Google

I. emisiune.

Anul	Numerul pieselor de amortisat à 210 fl. v. a. in note	Cvota dividendei de solvit la				Cvota de amortisațiune de solvit la		Anuitatea totală in note v. a.	
		30 Iuniu		31 Decembre					
		fl.	cr.	fl.	cr.	fl.	cr.	fl.	cr.
1912	1.031	1,150.000	—	1,150.000	—	216.510	—	2,516.510	—
1913	1.088	1,144.071	75	1,144.071	75	228.480	—	2,516.623	50
1914	1.148	1,137.815	75	1,137.815	75	241.080	—	2,516.711	50
1915	1.210	1,131.214	75	1,131.214	75	254.100	—	2,516.529	50
1916	1.277	1,124.257	25	1,124.257	25	268.170	—	2,516.684	50
1917	1.347	1,116.914	50	1,116.914	50	282.870	—	2,516.699	—
1918	1.420	1,109.169	25	1,109.169	25	298.200	—	2,516.538	50
1919	1.498	1,101.004	25	1,101.004	25	314.580	—	2,516.588	50
1920	1.581	1,092.390	75	1,092.390	75	332.010	—	2,516.791	50
1921	1.666	1,083.300	—	1,083.300	—	349.860	—	2,516.460	—
1922	1.759	1,073.720	50	1,073.720	50	369.390	—	2,516.831	—
1923	1.854	1,063.606	25	1,063.606	25	389.340	—	2,516.552	50
1924	1.956	1,052.945	75	1,052.945	75	410.760	—	2,516.651	50
1925	2.063	1,041.698	75	1,041.698	75	433.230	—	2,516.627	50
1926	2.176	1,029.836	50	1,029.836	50	456.960	—	2,516.633	—
1927	2.295	1,017.324	50	1,017.324	50	481.950	—	2,516.599	—
1928	2.421	1,004.128	25	1,004.128	25	508.410	—	2,516.666	50
1929	2.553	990.207	50	990.207	50	536.130	—	2,516.545	—
1930	2.694	975.527	75	975.527	75	565.740	—	2,516.795	50
1931	2.840	960.037	25	960.037	25	596.400	—	2,516.474	50
1932	2.997	943.707	25	943.707	25	629.370	—	2,516.784	50
1933	3.160	926.474	50	926.474	50	663.600	—	2,516.549	—
1934	3.333	908.304	50	908.304	60	699.930	—	2,516.539	—
Transport .	45.367	—	—	—	—	9,527.070	—	—	—

Digitized by Google

I. emisiune.

Anul	Numerul pieselor de amortisat à 210 fl. v. a. in note	Cvota dividendei de solvit la				Cvota de amortisațiune		Anuitatea totală in note v. a.	
		30 Iuniu		31 Decembre					
		fl.	cr.	fl.	cr.	fl.	cr.	fl.	cr.
Transport .	45.367	—	—	—	—	9,527.070	—	—	—
1935	3.516	889.139	75	889.139	75	738.360	—	2,516.639	50
1936	3.709	868.922	75	868.922	75	778.890	—	2,516.735	50
1937	3.912	847.596	—	847.596	—	821.520	—	2,516.712	—
1938	4.125	825.102	—	825.102	—	866.250	—	2,516.454	—
1939	4.352	801.383	25	801.383	25	913.920	—	2,516.686	50
1940	4.590	776.359	25	776.359	25	963.900	—	2,516.618	50
1941	4.842	749.966	75	749.966	75	1,016.820	—	2,516.753	50
1942	5.106	722.125	25	722.125	25	1,072.260	—	2,516.510	50
1943	5.387	692.765	75	692.765	75	1,131.270	—	3,516.801	50
1944	5.681	661.790	50	661.790	50	1,193.010	—	2,516.591	—
1945	5.902	629.124	75	629.124	75	1,258.320	—	2,516.569	50
1946	6.321	594.670	75	594.670	75	1,327.410	—	2,516.751	50
1947	6.666	558.325	—	558.325	—	1,399.860	—	2,516.510	—
1948	7.032	519.995	50	519.995	50	1,476.720	—	2,516.711	—
1949	7.416	479.561	50	479.561	50	1,557.360	—	2,516.483	—
1950	7.823	436.919	50	436.919	50	1,642.830	—	2,516.669	—
1951	8.252	391.937	25	391.937	25	1,732.920	—	1,516.794	50
1952	8.703	344.488	25	344.488	25	1,827.630	—	2,516.606	50
1953	9.179	294.446	—	294.446	—	1,927.590	—	2,516.482	—
1954	9.683	241.666	75	241.666	75	2,033.430	—	2,516.763	50
1955	10.212	185.989	50	185.989	50	2,144.520	—	2,516.499	—
1956	10.772	127.270	50	127.270	50	2,262.120	—	2,516.661	—
1957	11.362	65.331	50	65.331	50	2,386.020	—	2,516.683	—
	200.000	—	—	—	—	42,000.000	—	—	—

Digitized by Google

II. emisiune.

Anul	Numerul pieselor de amortisat à 200 fl. v. a. in argint	Cvota dividendei de solvit la				Cvota de amortisațiune de solvit la		Anuitatea totală in argint v. a.	
		30 Iuniu		31 Decembre					
		fl.	cr.	fl.	cr.	fl.	cr.	fl.	cr.
1912	275	262.500	—	262.500	—	55.000	—	580.000	—
1913	290	261.056	25	261.056	25	58.000	—	580.112	50
1914	305	259.533	75	259.533	75	61.000	—	580.067	50
1915	322	257.932	50	257.932	50	64.400	—	580.265	—
1916	338	256.242	—	256.242	—	67.600	—	580.084	—
1917	356	254.467	50	254.467	50	71.200	—	580.135	—
1918	375	252.598	50	252.598	50	75.000	—	580.197	—
1919	394	250.629	75	250.629	75	78.800	—	580.059	50
1920	415	248.561	25	248.561	25	83.000	—	580.122	50
1921	437	246.382	50	246.382	50	87.400	—	580.165	—
1922	459	244.088	25	244.088	25	91.800	—	579.976	50
1923	484	241.678	50	241.678	50	96.800	—	580.157	—
1924	509	239.137	50	239.137	50	101.800	—	580.075	—
1925	536	236.465	25	236.465	25	107.200	—	580.130	50
1926	565	233.651	25	233.651	25	113.000	—	580.302	50
1927	593	230.685	—	230.685	—	118.600	—	579.970	—
1928	625	227.571	75	227.571	75	125.000	—	580.143	50
1929	658	224.290	50	224.290	50	131.600	—	580.181	—
1930	692	220.836	—	220.836	—	138.400	—	580.072	—
1931	729	217.203	—	217.203	—	145.800	—	580.206	—
1932	767	213.375	75	213.375	75	153.400	—	580.151	50
1933	807	209.349	—	209.349	—	161.400	—	580.098	—
1934	849	205.112	25	205.112	25	169.800	—	580.024	50
1935	894	200.655	—	200.655	—	178.800	—	58010.1	—
Transport .	12.674	—	—	—	—	2.534.800	—	—	—

Digitized by Google

II. emisiune.

Anul	Numerul pieselor de amortisat à 200 fl. v. a. in argint	Cvota dividendei de solvit la				Cvota de amortisaţiune		Anuitatea totală in argint v. a.	
		30 Iuniu		31 Decembre					
		fl.	cr.	fl.	cr.	fl.	cr.	fl.	cr.
Transport .	12.674	—	—	—	—	2,534.800	—	—	—
1936	941	195.961	50	195.961	50	188.200	—	580.123	—
1937	991	191.021	25	191.021	25	198.200	—	580.242	50
1938	1.042	185.818	50	185.818	50	208.400	—	580.037	—
1939	1.097	180.348	—	180.348	—	219.400	—	580.096	—
1940	1.155	174.588	75	174.588	75	231.000	—	580.177	50
1941	1.215	168.525	—	168.525	—	243.000	—	580.050	—
1942	1.280	162.146	25	162.146	25	256.000	—	580.292	50
1943	1.346	155.426	25	155.426	25	269.200	—	580.052	50
1944	1.417	148.359	75	148.359	75	283.400	—	580.119	50
1945	1.491	140.920	50	140.920	50	298.200	—	580.041	—
1946	1.570	133.092	75	133.092	75	314.004	—	580.185	50
1947	1.652	124.850	25	124.850	25	330.400	—	580.100	50
1948	1.739	116.177	25	116.177	25	347.800	—	580.154	50
1949	1.830	107.047	50	107.047	50	366.000	—	580.095	—
1950	1.927	97.440	—	97.440	—	385.400	—	580.280	—
1951	2.027	87.323	25	87.323	25	405.400	—	580.046	50
1952	2.134	76.681	50	76.681	50	426.800	—	580.163	—
1953	2.246	65.478	—	65.478	—	449.200	—	580.156	—
1954	2.363	53.686	50	53.686	50	472.600	—	579.973	—
1955	2.488	41.280	75	41.280	75	497.600	—	580.161	50
1956	2.619	28.218	75	28.218	75	523.800	—	580.237	50
1957	2.756	14.469	—	14.469	—	551.200	—	580.138	—
	50.000	—	—	—	—	10,000.000	—	—	—

Digitized by Google

III. emisiune.

Anul	Numerul pieselor de amortisat à 200 fl. v. a. in argint	Cvota dividendei de solvit la				Cvota de amortisațiune de solvit la 31 Decembre		Anuitatea totală in argint v. a.	
		30 Iuniu		31 Decembre					
		fl.	cr.	fl.	cr.	fl.	cr.	fl.	cr.
1912	325	400.000	—	400.000	—	65.000	—	865.000	—
1913	343	398.375	—	398.375	—	68.600	—	865.350	—
1914	359	396.660	—	396.660	—	71.800	—	865.120	—
1915	377	394.865	—	394.865	—	75.400	—	865.130	—
1916	396	392.980	—	392.980	—	79.200	—	865.160	—
1917	416	391.000	—	391.000	—	83.200	—	865.200	—
1918	437	388.920	—	388.920	—	87.400	—	865.240	—
1919	458	386.735	—	386.735	—	91.600	—	865.070	—
1920	482	384.445	—	384.445	—	96.400	—	865.290	—
1921	505	382.035	—	382.035	—	101.000	—	865.070	—
1922	531	379.510	—	379.510	—	106.200	—	865.220	—
1923	557	376.885	—	376.855	—	111.400	—	865.110	—
1924	586	374.070	—	374.070	—	117.200	—	865.340	—
1925	614	371.140	—	371.140	—	122.800	—	865.080	—
1926	645	368.070	—	368.070	—	129.000	—	865.140	—
1927	678	364.845	—	364.845	—	135.600	—	865.290	—
1928	711	361.455	—	361.455	—	142.200	—	865.110	—
1929	747	357.900	—	357.900	—	149.400	—	865.200	—
1930	784	354.165	—	354.165	—	156.800	—	865.130	—
1931	824	350.245	—	350.245	—	164.800	—	865.290	—
1932	864	346.125	—	346.125	—	172.800	—	865.050	—
1933	908	341.805	—	341.805	—	181.600	—	865.210	—
1934	953	337.265	—	337.265	—	190.600	—	865.130	—
1935	1.001	332.500	—	332.500	—	200.200	—	865.200	—
1936	1.051	327.495	—	327.495	—	210.200	—	865.190	—
1937	1.104	322.240	—	322.240	—	220.800	—	865.280	—
1938	1 158	316.720	—	316.720	—	231.600	—	365.040	—
1939	1.217	310.930	—	310.930	—	243.400	—	865.260	—
Transport .	19.031	—	—	—	—	3,806.200	—	—	—

Digitized by Google

III. emisiune.

Anul	Numerul pieselor de amortisat à 200 fl. v. a. in argint	Cvota dividendei de solvit la 30 Iuniu fl.	cr.	Cvota dividendei de solvit la 31 Decembre fl.	cr.	Cvota de amortisațiune fl.	cr.	Anuitatea totală in argint v. a. fl.	cr.
Transport .	19.031	—	—	—	—	3,806.200	—	—	—
1940	1.277	304.845	—	304.845	—	255.400	—	865.090	—
1941	1.342	298.460	—	298.460	—	268.400	—	865.320	—
1942	1.408	291.750	—	291.750	—	281.600	—	865.100	—
1943	1.479	284.710	—	284.710	—	295.800	—	865.220	—
1944	1.553	277.315	—	277.315	—	310.600	—	865.230	—
1945	1.630	269.550	—	269.550	—	326.000	—	865.100	—
1946	1.712	261,400	—	261.400	—	342.400	—	865.200	—
1947	1.797	252.840	—	252.840	—	359.400	—	865.080	—
1948	1.888	243.855	—	243.855	—	377.600	—	865.310	—
1949	1.981	234.415	—	234.415	—	396.200	—	865.030	—
1950	2.081	224.510	—	224.510	—	416.200	—	865.220	—
1951	2.185	214.105	—	214.105	—	437.000	—	865.210	—
1952	2.294	203.180	—	203.180	—	458.800	—	865.160	—
1953	2.409	191.710	—	191.710	—	481.800	—	865.220	—
1954	2.529	179.665	—	179.665	—	505.800	—	865.130	—
1955	2.656	167.020	—	167.020	—	531.200	—	865.240	—
1956	2.788	153.740	—	153.740	—	557.600	—	865.080	—
1957	2.928	139.800	—	139.800	—	585.600	—	865.200	—
1958	3.075	125.160	—	125.160	—	615.000	—	865.320	—
1959	3.228	109.785	—	109.785	—	645.600	—	865.170	—
1960	3.389	93.645	—	93.645	—	677.800	—	865.090	—
1961	3.559	76.700	—	76.700	—	711.800	—	865.200	—
1962	3.737	58.905	—	58.905	—	747.400	—	865.210	—
1963	3.924	40.220	—	40.220	—	784.800	—	865.240	—
1964	4.120	20.600	—	20.600	—	824.000	—	865.200	—
	80.000	—	—	—	—	**16,000.000**	—	—	—

Digitized by Google

Foaea legilor imperiale

pentru

regatele și țerile representate in senatul imperial.

apare in editura imprimeriei imp. reg. de curte și de stat in Viena, I. Singerstrasse No. 26, și in anul 1882 in limba **germână, italiană, bohemă, polonă, rutenă, slovenă, croată și română.**

Prețul de abonament pentru **anul intreg** *1882 al foii legilor imperiale, in* **fiecarea** *din aste opt ediținni, este* **2 fl. 50 cr.** *de esemplariu, fie de adus ori și* **porto-franco.**

Anii 1864 pênĕ inclusiv 1881 costă, inse numai când se vor lua toți la olaltă, 36 fl.

Anii singuriți ai ediținnii germâne se pot procura:

Anul	1851	*cu* 1 *fl.* 30 *cr.*	*Anul*	1870	*cu* 1 *fl.* 50 *cr.*
„	1852	„ 2 „ 60 „	„	1871	„ 2 „ 40 „
„	1856	„ 2 „ 45 „	„	1872	„ 3 „ 40 „
„	1857	„ 2 „ 85 „	„	1873	„ 3 „ 50 „
„	1861	„ 1 „ 50 „	„	1874	„ 2 „ 50 „
„	1862	„ 1 „ 40 „	„	1875	„ 2 „ 20 „
„	1863	„ 1 „ 40 „	„	1876	„ 1 „ 80 „
„	1864	„ 1 „ 40 „	„	1877	„ 1 „ 30 „
„	1865	„ 2 „ — „	„	1878	„ 2 „ 50 „
„	1866	„ 2 „ 20 „	„	1879	„ 2 „ 50 „
„	1867	„ 2 „ — „	„	1880	„ 2 „ 50 „
„	1868	„ 2 „ 20 „	„	1881	„ 2 „ 50 „
„	1869	„ 3 „ 20 „			

Anii 1870 pênĕ inclusiv 1881 in cele lalte 7 limbi se pot căpĕta **cu aceleași** *prețuri ca și ediținnea germână.*

NB. Foile legilor imperiale **lipsitoare** *ori* **defectuoase** *să se reclameze* **cel târdiu** *pênĕ* **in patru septemâni.**

Dupre espirarea astui termin foile legilor imperiale se vor estrada numai **dupre respunderea prețului de cumpĕrare** *($^1/_4$ de coală câte 1 cr.).*

Cu acest prețu se pot procura singurite mânunchie ale foii legilor imperiale din editura imprimeriei i. r. de curte și de stat.

Digitized by Google

Foaea legilor imperiale

pentru

regatele și țerile representate in senatul imperial.

Mânunchiul LIII. — Edat și spedit in 28 Decembre 1881.

142.

Ordinațiunea ministeriului de interne din 7 Decembre 1881,

relativă la taxa de medicamente pe anul 1882.

La 1. Ianuariu 1882 intră in vigoare taxa de medicamente fixată pe basa recentelor liste de prețurile droguelor, ce s'a publicat de tipografia i. r. de curte și de stat sub titlul „Arzneitaxe für das Jahr 1882 zur österreichischen Pharmakopöe vom Jahre 1869 und zum Anhange derselben vom Jahre 1878".

Ordinațiunea ministrului de interne din 28 Octobre 1876, No. 135 al f. l. i., despre taxa de medicamente austriacă, remâne intru cele lalte in vigoare. Dispositiunea §. 2 al aceleia, relativă la articolii insemnați cu o cruce (†) are valoare deplină la atari articoli primiți in apendicele la farmakopöe amintit mai sus și in taxa de medicamente pe anul 1882.

Fiecare farmacie, precum și medicii chirurgi autorisați a ține o farmacie de casă, trebuie să fie provĕduți cu un esemplariu imprimat al astei taxe.

Taaffe.

143.

Ordinațiunea ministeriilor de interne, de justiție, de agricultură și de comerciu din 17 Decembre 1881,

despre esecutarea §. 7 al legii din 29 Februariu 1880, No. 37 al f. l. i.

Pe basa §. 7 al legii din 29 Februariu 1880, No. 37, despre prevenirea și stîrpirea pestei bovine, se ordonează, cumcă oprirea importului și transitului de vite cornute mari din Rossia și România, esprimată in ordinațiunea c[illegible]ntorie din 12 Aprile 1880, No. 38 al f. l. i., la §. 7 al legii indicate, incepênd dela 1. Ianuariu 1882, cu care și respectivele dispositiuni transitorii ale §. 40 al legii incetează de a ave vigoare, se sustine pênĕ la altă dispositiune.

Taaffe. Falkenhayn. Pražák. Pino.

Digitized by Google

144.

Legea din 24 Decembre 1881,

despre redicarea nentreruptă a impositelor și contribuțiunilor și acoperirea speselor de stat in timpul dela 1. Ianuariu pênĕ la finea lui Marte 1882.

Cu consimțirea amînduror camerilor ale senatului imperial aflu de bine a ordina cele ce urmează:

§. 1.

Guvernul se autorisează a redica nentrerupt in timpul dela 1. Ianuariu pênĕ la finea lui Marte 1882 impositele și contribuțiunile esistente, atât directe cât și indirecte, dimpreună cu adaose conform legilor aflătoare in vigoare relative la impunerea impositelor, și anume adaosele la impositele directe in mărimea fixată prin legea de finance din 7 Iuniu 1881, No. 51 al f. l. i.

Dacă in legile asupra impositelor esistente pênĕ la finea lunei lui Marte 1882 ar intra in vigoare vr'o modificațiune, atunci impositele să se incasseze conform astor modificațiuni.

§. 2.

Spesele administrative resultătoare in decursul timpului dela 1. Ianuariu pênĕ la finea lui Marte 1882, să se acopere dupre recerință in comptul creditelor, ce se vor fixa prin legea de finance pe anul 1882 la respectivele capete și titluri.

§. 3.

Cu esecutarea astei legi, carea intră in vigoare la 1. Ianuariu 1882, se insărcinează ministrul de finance.

Viena, 24 Decembre 1881.

Francisc Josif.

Taaffe. **Ziemiałkowski.** **Falkenhayn.**
Pražák. **Conrad.** **Welsersheimb.**
Dunajewski. **Pino.**

Digitized by Google

Foaea legilor imperiale

pentru

regatele și țerile representate în senatul imperial.

Mânunchiul LIV. — Edat și spedit în 30 Decembre 1881.

145.

Concesiunea din 22 Novembre 1881,

pentru calea ferată cu locomotivă dela Jaroslau la Sokal.

Noi Francisc Josif Primul,

din grația lui Dumnedeu impĕrat al Austriei,

rege apostolic al Ungariei, rege al Boemiei, al Dalmației, Croației, Slavoniei, Galiției, Lodomeriei și Iliriei; archiduce al Austriei, mare-duce al Cracoviei, duce al Lotaringieie, Salzburgului, Stiriei, Carintiei, Carnioliei, Bucovinei, Silesiei de sus și de jos; mare-principe al Transilvaniei; comite marcal al Moraviei, comite principit al Habsburgului și Tirolului etc. etc. etc.

Dupre ce principele Adam Sapieha, contele Wladimir Dzieduszycki, contele Adam Goluchowski și cavaleriul Stanislaus de Polanowski au presentat rugămintea, de a li conferi concesiunea pentru construcțiunea și sploatarea unei căi ferate locale dela stațiunea Jaroslau a căii ferate galițiene Carol Ludovig la Sokal, drept aceea Noi, considerând utilitatea generală a intreprinderii, Ne simțim induplecați, a conferi petițiunarilor amintiți concesiunea aceasta pe basa legii despre concesiunarea căilor ferate din 14 Septembre 1854, No. 238 al f. l. i., precum și a legii din 25 Maiu 1880, No. 56 al f. l. i., precum urmează:

§. 1.

Noi conferim concesiunarilor dreptul, de a construi și sploata o cale ferată cu locomotivă, ce se va esecuta ca cale locală cu o depărtare normală a șinelor, dela stațiunea Jaroslau a căii ferate galițiene Carol Ludovig peste Rawa ruska, Bełz și Krystynopel la Sokal cu un ram dela stațiunea Setna spre țermul cel drept al riului San.

Digitized by Google

§. 2.

Pentru calea ferată, ce formează obiectul concesiunii presente, se accordează următoarele favoriri:

a) scutirea de timbre și cuvenințe pentru toate contractele, inscripțiunile tabulari, suplicele și alte documente spre scopul procurării capitalului și asecurarea intereselor pentru capital și a esercițiului pênĕ in momentul punerii in circulațiune, precum și pentru acele relative la câscigarea pămêntului, la construcțiunea și instruirea căii pênĕ la finea primului an de esercițiu;

b) scutirea de timbre și cuvenințe pentru prima emisiune a acțiilor și obligațiunilor de prioritate dimpreună cu biletele interimale și pentru inscripțiunea tabulare a obligațiunilor de prioritate precum și de cuvenința de transscripțiune, resultătoare la rescumpĕrarea pământului;

c) scutirea de cuvenințe și taxe de respuns pentru conferirea concesiunii și pentru dressarea astui document de concesiune;

d) scutirea de impositul de câscig și de venit, de respunderea cuvenințelor timbrului de cupoane, precum și de ori și care imposit nou, ce s'ar introduce cumva prin legi noue, pe timpul de treiḑeci (30) de ani numerați din ḑiua de astădi.

§. 3.

Concesiunarii sunt obligati, a incepe immediat cu construcțiunea căii și cel târḑiu pênĕ in doi ani, numerați din ḑiua de astădi, a o termina, calea terminată a o pune in circulațiune și a o ține in esercițu in tot decursul concesiunii. Pentru ținerea terminului de construcțiune present au să depuie concesiunarii o cauțiune in mărime de una sută cinciḑeci mii (150.000) florini in efecte de valoare bune pentru colocarea de bani pupilari.

§. 4.

Spre esecutarea căii concesiunate, se conferesce concesiunarilor dreptul de espropriațiune dupre dispositiunile respectivelor norme legale.

Același drept să se conferească concesiunarilor și in privința acelor căi, ce se vor construi cumva pênĕ la unile stabilimente industriari, a cărora construcțiune s'ar recunoasce de cătră administrațiunea statului ca folositoare interesului public.

§. 5.

La construcțiunea și sploatarea căii concesiunate au să se conformeze concesiunarii cuprinsului concesiunii presente, precum și legilor și ordinațiunilor aflătoare in vigoare intr'această privință, anume legii despre concesiunarea căilor ferate din 14 Septembre 1854, No. 238 al f. l. i., și regulamentului despre sploatarea căilor ferate din 16 Novembre 1851, No. 1 al f. l. i. din 1852, apoi legilor și ordinațiunilor, ce se vor publica cumva pe viitoriu.

In privința sploatării, se vor incunjura mĕsurile de siguritate, prescrise prin regulamentul de sploatarea căilor ferate, intr'atâta, intru cât cu privire la iuțimea maximală moderată s'ar afla aceasta de admisibil dupre părerea ministeriului de comerciu, și drept aceea se vor apleca prescriptele speciale de sploatare, ce se vor emite de ministeriul de comerciu.

Digitized by Google

§. 6.

Concesiunarilor li se accordează dreptul, de a forma, cu incuviințarea specială a administrațiunii de stat, seau o societate de acțiunari seau și de a transferi drepturile și obligațiunile resultătoare din concesiunea presentă unei societăți de acțiunari deja esistente.

Societatea de acțiunari, ce se va forma, intră in toate drepturile și obligațiunile concesiunarilor.

Statutele societății, precum și formulariile acțiilor de emis și a obligațiunilor de prioritate sunt supuse aprobațiunii administrațiunii de stat.

Obligațiunile de prioritate, carile nu vor pute trece peste doue cincine a intregului capital nominal de urzire, se vor pute emite abia dupre terminarea și punerea in circulațiune a intregei căi ferate dela Jaroslau la Sokal, numite in §. 1.

Intregul capital de urzire să se amortiseze in decursul duratei concesiunii dupre un plan de amortisare, ce se va aproba de administrațiunea statului, avênd a premerge amortisarea obligațiunilor de prioritate amortisării acțiilor.

§. 7.

Transporturile militari trebuie să se esecuteze cu prețurile moderate ale tarifului, și adecă după dispositiunile, carile in privința aceasta și in privința favoririlor pentru militarii călĕtori se află in vigoare la calea ferată galițiană Carol Ludovig.

Dispositiunile aceste se vor apleca și la milițiile amînduror părților Imperiului, apoi la vênătorii de țeară din Tirol, și adecă nu numai la călĕtorii pe seama erariului, ci și la călĕtorii de serviciu pe spesele proprii la exercițiele de arme și adunările de control, apoi la corpul de veghie militar pentru judecătoriile civile din Viena, la gendarmerie, precum și la veghia de finance și de securitate, organisate in mod militariu.

Concesiunarii se obligă a primi convențiunea incheiată cu asociațiunile căilor ferate austriene in privința procurării și păstrării de a gata a obiectelor de adjustare pentru transporturile militari, in privința ajutoririi reciproce cu acarete de sploatare la esecutarea de transporturi militari mai mari, apoi dispositiunile organice și regulamentul de serviciu pentru secțiunile căilor ferate campestre, precum și convențiunea adițiunală intrată in vigoare cu 1. Iuniu 1871 in privința transportului bolnavilor și al vulneraților, carii sunt a se transporta pe seama erariului militariu in positiune culcată.

De asemene se obligă concesiunarii a accepta convențiunea, ce se va incheia cu asociațiunile căilor ferate in privința ajutorĭrii reciproce cu personal la esecutarea transporturilor mari de militari, precum și regulamentul pentru transportul militariu pe căile ferate.

La aceste sunt concesiunarii numai intr'atât obligați intru cât se vor pute executa cu privire la caracterul secundariu al astei linii, și drept aceea la facilitările accordate in privința trasei, a intocmirii și a sistemului de sploatare, in privința cărora are să decide ministeriul de comerciu.

Concesiunarii se obligă, a considera la ocuparea posturilor de serviciu, in înțelesul legii din 19 Aprile 1872, No. 60 al f. l. i., suboficeri din armată, marina de resbel și din milițiа teritorială.

§. 8.

Durata concesiunii dimpreună cu scutul respicat in §. 9, lit. *b)* a legii despre concesiunarea căilor ferate in contra construcțiunii altor căi noue se fixează la

Digitized by Google

nouedeci (90) de ani, numerați din ḍiua de astăḍi, și apune dupre decurgerea astui timp.

Concesiunea se poate declara de către administrațiunea statului de stinsă și nainte de espirarea terminului fixat mai sus, dacă nu se vor observa obligațiunile impuse in §. 3 pentru inceperea și terminarea construcțiunii, apoi pentru inceperea și urmarea nentreruptă a circulațiunii, și eventuala trecere peste termin nu s'ar pute justifica in înțelesul §. 11, lit. *b)* a legii despre concesiunarea căilor ferate, și anume prin crise politice ori financiari.

§. 9.

Administrațiunea statului își reservează dreptul, a rescumpĕra, dupre terminarea și punerea in circulațiune, ori și când calea concesiunată pe lûngă o disdăunare in bani gata, ce se va respunde concesiunarilor.

Pentru defigerea prețului de rescumpĕrare se vor calcula veniturile curate anuale al intreprinderii in decursul alor șepte ani premergĕtori rescumpĕrarii faptice; de aice se vor scăde veniturile curate al celor doi ani mai nefavorabili, calculându-se apoi venitul curat mediu al celor lalți cinci ani.

Dacă inse venitul curat medlociu, aflat intr'acest mod, n'ar ajunge cel puțin anuitatea, ce se recere pentru respunderea intereselor de 5 percente și amortisarea capitalului nominal de urzire aprobat de administrațiunea de stat, in decursul duratei concesiunii, atunci această anuitate se defige ca venit curat, ce se va lua de basă la mĕsurarea prețului de rescumpĕrare. Aceasta are valoare și atunci, când calea s'ar rescumpĕra nainte de espirarea anului al șeptelea de esercițu.

Disdăunarea aceasta se va presta, cum și dupre aflarea de bine a administrațiunii de stat, seau intr'o rentă, ce convine cu venitul mediu respective minimal, amintit mai sus, care se va respunde concesiunarilor in decursul restului duratei concesiunii in rate semestrale decursive cu scadența la 1. Ianuariu și 1. Iuliu a fiecărui an, seau in solvirea de odată a acelei sume, ce correspunde valorii capitalului, aflat pe basa intereselor de cinci percente, a rentelor anuale scădute pênĕ la espirarea duratei concesiunii in momentul rescumpĕrării căii.

Mărimea capitalului nominal de urzire să se aprobeze de administrațiunea de stat.

Dacă dupre espirarea primului an de esercițiu s'ar mai esecuta și alte construcțiuni, seau s'ar inmulți acaretele de sploatare, atunci spesele respective se vor pute adnumera capitalului de urzire, dacă administrațiunea statului a aprobat construcțiunile cele noue seau inmulțirea acaratelor de sploatare și spesele s'au justificat pe deplin.

Dupre ce se va fi rescumpĕrat calea și din ḍiua rescumpĕrării ei intră statul, pe lûngă respunderea prețului de rescumpĕrare, fără de altă disdăunare in proprietatea liberă de ori și ce sarcine și folosirea liniei concesiunate in present dimpreună cu toate obiectele mobile și immobile aparțiitoare de dînsa, inclusive cu trecĕtoarea peste riul San și grânarele in Rawa ruska și Sokal precum și parcul rulant și provisiunile de material.

§. 10.

La apunerea concesiunii, precum și cu ḍiua apunerii, intră statul fără vr'o disdăunare in proprietatea liberă de ori și ce sarcine și in folosirea căii concesiunate și a tuturor accesoriilor mobile și immobile dimpreună cu trecĕtoarea peste riul San și grânarele in Rawa ruska și Sokal precum și parcul rulant și provisiunile de material (§. 9).

Digitized by Google

Atât la apunerea concesiunii acesteia, cât și la rescumpărarea căii (§. 9) remân concesiunarii in proprietatea fondului de reservă format din veniturile proprie ale intreprinderii și a activelor de incassat, apoi și a acelor stabilimente și edificie particulari, ce se vor fi făcut, respective câscigat din propria avere, pentru a cărora redicare seau câscigare a fost autorisați concesiunarii de către administrațiunea de stat cu adaugerea respicată, că nu se țin de calea ferată.

§. 11.

Administrațiunea de stat este indreptățită a se incredința, dacă construcțiunea căii precum și acaretarea ei s'a esecutat potrivit și solid intru toate părțile, asemene poate ordina, ca toate scăderile, ce s'ar ivi intr'această privință să se inlăture.

Administrațiunea statului este de asemene indreptățită, de a se informa prin un organ delegat de dînsa despre gestiune.

Comisariul ordonat de administrațiunea statului este de asemene indreptățit, a fi present la ședințele consiliului de administrațiune ori a representațiunii, ce funcțiunează ca presidiu al societății, de câte ori va afla el această de trebuință, și a sista toate conclusele și dispositiunile ce le-ar crede opuse legilor, respective intereselor publice.

Pentru priveghierea intreprinderii căii, ce s'a fixat aci, nu vor presta concesiunarii pênă la altă dispositiuue tesaurului de stat o disdăunare, de asemene se dispensează concesiunarii de disdăunarea speselor intrecătoare resultătoare cumva din priveghierea polițială și financiare, la carea sunt obligați in puterea §. 89 al regulamentului de sploatarea căilor ferate din 16 Novembre 1851, No. 1 al f. l. i. ex 1852, precum și de construcțiunea și intreținerea gratuită a localităților oficiale

§. 12.

Administrațiunea statului își reservează de asemene dreptul, de a intrebuința mĕsuri legale și de a declara dupre imprejurări concesiunea de stinsă incă nainte de decurgerea timpului de concesiune, dacă, cu toate că concesiunarii s'au făcut luătoriu de seamă, vătĕmările s'au repetit, ori nu s'au implinit indetoririle impuse prin concesiune ori prin legi.

Admonind Noi cu toată seriositatea pre fiecine, de a nu lucra in contra dispositiunilor acestei concesiuni, precum și conferind societății dreptul, de a cere disdăunare naintea judecătoriilor Noastre pentru ori și care daună probată, ordonăm cu toată seriositatea tuturor autorităților Noastre, pre cari le privesce, ca să priveghieze cum mai acurat asupra concesiunii și a tuturor dispositiunilor cuprinse intr'însa.

Spre adeverirea acestora liberăm Noi această epistolă sigilată cu sigilul Nostru cel mare in capitala și reședința Noastră Viena in ziua a douĕzeci și doua a lunei lui Novembre in anul mântuirii una mie optsute optzeci și unu, eară al Imperiului Noastru intr'al treizeci și al treilea an.

Francisc Josif.

Taaffe. **Pino.** **Dunajewski.**

Digitized by Google

146.

Publicațiunea ministeriului de finance din 23 Decembre 1881,

despre desființarea oficiilor de vamă secundari de classa II in Clo și Zbaracz in Galiția

Oficiile de vamă secundari de classa II din Clo și Zbaracz in Galiția se desființează la 31 Decembre 1881.

In locul lor se insărcinează, incepênd dela 1. Ianuariu 1882, secțiunea veghiei financiari din Clo cu spedițiunea articolilor necondițiunat scutiți de vamă și a comunicațiunii de persoane, eară cu privire la spedițiunea untului, a slăninei, cașului și a porcilor se inzestrează cu atribuțiunile unui oficiu de vamă secundariu de classa II, de asemene și secțiunea veghiei financiari in Buda Zbaraska, ca espositură a oficiului de vamă principal din Tarnopol se inzestrează cu atribuțiunile unui oficiu de vamă secundariu de classa II.

Dunajewski.

147.

Legea din 24 Decembre 1881,

despre deschiderea unui credit suplementariu de 750.000 florini spre rescumpĕrarea feudului Vrana și disdăunarea respectivului posesor al feudului.

Cu consimțirea amînduror camerilor ale senatului imperial aflu de bine a ordina cele ce urmează:

Art. I.

Completând legea de finance din 7 Iuniu 1881, No. 51 al f. l. i., se incuviințează guvernului la cap 11 „administrațiunea de cassă generală“, titlu 6 „cheltuieli diferite“, un credit suplementariu de 750.000 fl. pentru rescumpĕrarea feudului Vrana Dalmația și pentru disdăunarea, ce are a se respunde respectivului posesor al feudului.

Art. II.

Guvernul se autorisează a accorda scutirea de timbre și cuvenințe pentru transferirea causată prin rescumpĕrarea feudului Vrana, pentru documentele, ce se vor dresa spre acest scop precum și pentru ulterioara alodialisare a feudului pecuniar.

Art. III.

Cu esecutarea legii presente, carea intră in vigoare cu ḑiua in carea se va publica, se insărcinează ministrul de finance.

Viena, 24 Decembre 1881.

Francisc Josif.

Taaffe. **Dunajewski.**

Digitized by Google

148.

Legea din 24 Decembre 1881,

despre comunicațiunea de perfecțiunare cu teritoriul vamal al Germaniei.

Cu consimțirea amînduror camerilor ale senatului imperial aflu de bine a ordina cele ce urmează:

§. 1.

Dispositiunile esistente pe basa legii din 16 Iuniu 1881, No. 65 al f. l. i., ce s'au fixat cu ordinațiunea ministeriilor de finance și de comerciu din 28 Iuniu 1881, No. 67 al f. l. i., relative la tractarea vamală a țeseturilor de provenienta indigenă, ce s'ar esporta in teritoriul vamal al Germaniei spre scopul imprimării, a coloririi ori a albirii, și de acolo s'ar remporta earăși imprimate colorite ori albite, se susțin in vigoare pe timpul dela 1. Ianuariu pênă inclusiv la 31 Decembre 1882 cu acea condițiune, ca țeseturile, ce s'au trimis in teritoriul vamal al Germaniei pênă la 31 Decembre 1882, observând terminii prescriși, să se poate aduce de acolo inderetru, in comunicațiunea de perfecțiunare, incă cel târdiu pênă la 30 Iuniu 1883.

La țeseturile, ce se vor esporta după 31 Decembre 1882 spre scopul imprimării, a coloririi ori albirii, au să se aplece, la remportarea lor in teritoriul vamal general al Austro-Ungariei, dispositiunile tarifului vamal pentru țeseturi imprimate, colorite ori albite.

§. 2.

Dispositiunile, ce se află in present in vigoare despre cele lalte feliuri ale comunicațiunii de perfecțiunare, cu teritoriul vamal al Germaniei, este guvernul autorisat a le susține nealterate in vigoare pênă la altă dispositiune.

§. 3.

Ministeriul Meu intreg se insărcinează cu esecutarea astei legi, carea intră in vigoare la 1. Ianuariu 1882.

Viena, 24 Decembre 1881.

Francisc Josif.

Taaffe. Ziemiałkowski. Falkenhayn.
Pražák. Conrad. Welsersheimb.
Dunajewski. Pino.

149.

Legea din 25 Decembre 1881,

prin carea se desființează cuvenința pilotagiului de port in portul din Trieste.

Cu consimțirea amînduror camerilor ale senatului imperial aflu de bine a ordina cele ce urmează:

§. 1.

Cuvenința pilotagiului de port, ce s'a introdus pentru portul din Trieste cu ordinațiunea ministeriului de comerciu din 9 Marte 1850, No. 148 al f. l. i., se desființează.

Digitized by Google

§. 2.

Legea presentă intră in vigoare la 1. Ianuariu 1882.

§. 3.

Ministrul de comerciu și cel de finance se insărcinează cu esecutarea astei legi.

Viena, 25 Decembre 1881.

Francisc Josif.

Taaffe. **Pino.** **Dunajewski.**

150.
Legea din 28 Decembre 1881,
despre terminarea căii ferate transversale din Galiția.

Cu consimțirea amînduror camerilor ale senatului imperial aflu de bine a ordina cele ce urmează:

Art. I.

Liniile ce lipsesc incă pentru terminarea căii ferate transversale din Galiția, și adecă:

a) Saybusch-Neu-Sandec;
b) Grybów-Zagorz;
c) Stanislau-Hussiatyn,

aceasta din urmă ca cale ferată locală cu departe de șine normală, să se construească cu suma totală preliminată de 24,200.000 fl., care se va considera ca sumă maximală, cel târdiu pênă in $3^1/_2$ ani pe spesele statului.

Art. II.

Esecutarea construcțiunii căii ferate amintite in Art. I este legată de condițiunea, ca din partea provinciei Galiția să se garanteze printr'o lege provincială la spesele de rescumpărarea pămêntului pentru liniile indicate in Art. I sub *a)*, *b)* și *c)* o sumă totală de un milion (1,000.000) florini valută austriacă, eară la spesele pentru schimbarea direcțiunii și strămutarea drumurilor publice neerariale, pentru aceste distanțe de construcțiune o sumă totală de o sută de mii (100.000) florini valută austriacă.

Art. III.

Cu construcțiunea tuturor trei liniilor amintite in Art. I sub *a)*, *b)* și *c)* să se inceapă incă in anul 1881.

Spre acest scop, precum și spre a complini lucrările preliminari tecnice pentru o jonctiune dela un punct al liniei Saybusch-Neu-Sandec spre impreunare cu calea ferată Kaschau-Oderberg, se accordează guvernului pentru anul 1881 un credit de 2,500.000 fl., carele, dacă pênă la finea lunei lui Marte 1882 nu s'ar fi folosit de tot, să se mai poată folosi incă pênă la finea lui Marte 1883. Intr'a-

Digitized by Google

cest cas inse să se tracteze astfeliu, ca și când s'ar fi incuviințat in bugetul anului 1882, și drept aceea să se și computeze pentru serviciul anului cestui din urmă.

Sumele necesari pentru creditul incuviințat să se iae din excedentele casselor, eară dacă aceasta n'ar fi cu putință, să se procure printr'o detorie flotantă, și să se refundeze apoi la timpul seu din venitul operațiunii de credit definitive, ce se va face spre scopul construcțiunii căii din cestiune.

Art. IV.

Cu privire la liniile căii ferate, carile conform Art. I au să se construească, se incuviințează scutirea de timbre și cuveninte pentru toate contractele, suplicele și documentele pentru rescumpărarea pământului, a construcțiunii și instruirii căii precum și de cuvenința transscripțiunii resultătoare la rescumpărarea pământului.

Art. V.

Liniile căii ferate, ce formează obiectul astei legi, să se construească de administrațiunea statului in regie proprie, și transferirea esercițului cătră un privat ori o societate se va pute efectui numai pe basa unei legi, ce se va emite spre acest scop.

Art. VI.

Legea presentă intră in vigoare cu ḑiua in carea se va publica.

Cu esecutarea ei se insărcinează ministrul de comerciu și ministrul de finanec.

Viena, 28 Decembre 1881.

Francisc Josif.

Taaffe. **Dunajewski.** **Pino.**

Digitized by Google

Foaea legilor imperiale

pentru

regatele și țerile representate in senatul imperial

apare in editura imprimeriei imp. reg. de curte și de stat in Viena, I. Singerstrasse No. 26, și in anul 1882 in limba ***germână, italiană, bohemă, polonă, rutenă, slovenă, croată și română.***

Prețul de abonament pentru ***anul intreg*** *1882 al foii legilor imperiale, in fiecarea din aste opt ediținni, este* ***2 fl. 50 cr.*** *de esemplariu, fie de adus ori și porto-franco.*

Anii 1864 pênĕ inclusiv 1881 costă, inse numai când se vor lua toți la olaltă, 36 fl.

Anii singuriți ai ediținnii germâne se pot procura:

Anul	1851	*cu* 1 *fl.* 30 *cr.*		*Anul*	1870	*cu* 1 *fl.* 50 *cr.*	
„	1852	„ 2 „ 60	„	„	1871	„ 2 „ 40	„
„	1856	„ 2 „ 45	„	„	1872	„ 3 „ 40	„
„	1857	„ 2 „ 85	„	„	1873	„ 3 „ 50	„
„	1861	„ 1 „ 50	„	„	1874	„ 2 „ 50	„
„	1862	„ 1 „ 40	„	„	1875	„ 2 „ 20	„
„	1863	„ 1 „ 40	„	„	1876	„ 1 „ 80	„
„	1864	„ 1 „ 40	„	„	1877	„ 1 „ 30	„
„	1865	„ 2 „ —	„	„	1878	„ 2 „ 50	„
„	1866	„ 2 „ 20	„	„	1879	„ 2 „ 50	„
„	1867	„ 2 „ —	„	„	1880	„ 2 „ 50	„
„	1868	„ 2 „ 20	„	„	1881	„ 2 „ 50	„
„	1869	„ 3 „ 20	„				

Anii 1870 pênĕ inclusiv 1881 in cele lalte 7 limbi se pot căpĕta cu aceleași. prețuri ca și ediținnea germână.

NB. Foile legilor imperiale ***lipsitoare*** *ori* ***defectuoase*** *să se reclameze cel târdiu pênĕ in* ***patru septemâni.***

Dupre espirarea astui termin foile legilor imperiale se vor estrada numai ***dupre respunderea prețului de cumpĕrare*** *($^1/_4$ de coală câte 1 cr.).*

Cu acest prețu se pot procura singurite mânunchie ale foii legilor imperiale din editura imprimeriei i. r. de curte și de stat.

Digitized by Google

Foaea legilor imperiale

pentru

regatele și țerile representate in senatul imperial

Mânunchiul LV. — Edat și spedit in 31 Decembre 1881.

151.

Ordinațiunea ministeriului intreg din 30 Decembre 1881,

prin carea pe basa legii din 24 Decembre 1881, No. 148 al f. l i., și in contelegere cu guvernul țerilor coroanei unguresci se regulează comunicațiunea de perfecțiunare cu teritoriul vamal german.

§. 1.

Țeseturile produse in țeară, carile pênĕ inclusiv la 31 Decembre 1882 se exportează spre scopul imprimării, coloririi ori albirii și in decursul terminului prescris se remportează imprimate, colorite ori albite, să se vămuească la remportare dupre greutatea lor in stare perfecțiunată, și adecă:

a) țeseturi imprimate ori colorite cu 14 fl. in aur de 100 kilograme;

b) țeseturi albite cu 4 fl. in aur de 100 kilograme.

La țeseturi, ce se vor esporta după 31 Decembre 1882 spre imprimare, colorire ori albire, au să se aplice la remportarea lor fără de excepțiune dispositiunile generale ale tarifului de vamă despre tractarea vamală a țeseturilor imprimate, colorite ori albite.

§. 2.

Dispositiunile §§. 2—18 ai ordinațiunii ministeriale din 28 Iuniu 1881, No. 67 al f. l. i., se susțin in vigoare pênĕ la altă dispositiune, inse cu adaogerea, că biletele de licență pentru comunicațiunea de perfecțiunare (§. 5) se vor libera pe timpul pênĕ la 31 Decembre 1882. Biletele de licență liberate in decursul anului 1881 au valoare pênĕ la 31 Decembre 1882, fără ca să se receară vr'o petițiunare nouă spre acest scop. Biletele de licență, ce s'au liberat nainte de 1. Ianuariu 1881, pierd valoarea lor la 15 Februariu 1882, și posesorii acelora trebuie să petițiuneze pentru bilete de licență noue cel târdiu pênĕ la 1. Februariu 1882.

Viena, 30 Decembre 1881.

Taaffe. **Ziemiałkowski.** **Falkenhayn.**
Pražák. **Conrad.** **Welsersheimb.**
Dunajewski. **Pino.**

Digitized by Google

Foaea legilor imperiale

pentru

regatele și țerile representate in senatul imperial

apare in editura imprimeriei imp. reg. de curte și de stat in Viena, I. Singerstrasse No. 26, și in anul 1882 in limba ***germână, italiană, bohemă, polonă, rutenă, slovenă croată și română.***

Prețul de abonament pentru ***anul intreg*** *1882 al foii legilor imperiale, in fiecarea din aste opt ediținni, este* ***2 fl. 50 cr.*** *de esemplariu, fie de adus ori și porto-franco.*

Anii 1864 pênĕ inclusiv 1881 costă, inse numai când se vor lua toți la olaltă, 36 fl.

Anii singuriți ai ediținnii germâne se pot procura:

Anul	1851	*cu* 1 *fl.* 30 *cr.*	*Anul*	1870	*cu* 1 *fl.* 50 *cr.*
„	1852	„ 2 „ 60 „	„	1871	„ 2 „ 40 „
„	1856	„ 2 „ 45 „	„	1872	„ 3 „ 40 „
„	1857	„ 2 „ 85 „	„	1873	„ 3 „ 50 „
„	1861	„ 1 „ 50 „	„	1874	„ 2 „ 50 „
„	1862	„ 1 „ 40 „	„	1875	„ 2 „ 20 „
„	1863	„ 1 „ 40 „	„	1876	„ 1 „ 80 „
„	1864	„ 1 „ 40 „	„	1877	„ 1 „ 30 „
„	1865	„ 2 „ — „	„	1878	„ 2 „ 50 „
„	1866	„ 2 „ 20 „	„	1879	„ 2 „ 50 „
„	1867	„ 2 „ — „	„	1880	„ 2 „ 50 „
„	1868	„ 2 „ 20 „	„	1881	„ 2 „ 50 „
„	1869	„ 3 „ 20 „			

Anii 1870 pênĕ inclusiv 1881 in cele lalte 7 limbi se pot căpĕta cu aceleaș prețuri ca și ediținnea germână.

NB. Foile legilor imperiale ***lipsitoare*** *ori* ***defectuoase*** *să se reclameze cel târdiu pênĕ in* ***patru septemâni.***

Dupre espirarea astui termin foile legilor imperiale se vor estrada numai ***dupre respunderea prețului de cumpĕrare*** *(1/4 de coală câte 1 cr.).*

Cu acest prețu se pot procura singurite mânunchie ale foii legilor imperiale din editura imprimeriei i. r. de curte și de stat.

K. K. HOFBIBLIOTHEK

Digitized by Google

Digitized by Google

Digitized by Google

Digitized by Google